Coplax AG · Tramweg 35 · 6414 Oberarth · Switzerland
Tel. + 41 41 766 83 30
Fax + 41 41 766 83 31
info@coplax.ch
http://www.stylies.com

MERCURE 20L
JUPITER 30L with WIFI
DEHUMIDIFIER

Instruction Manual

Please read this manual carefully before use and
Keep it for future reference.

MERCURE / JUPITER

DEHUMIDIFIER

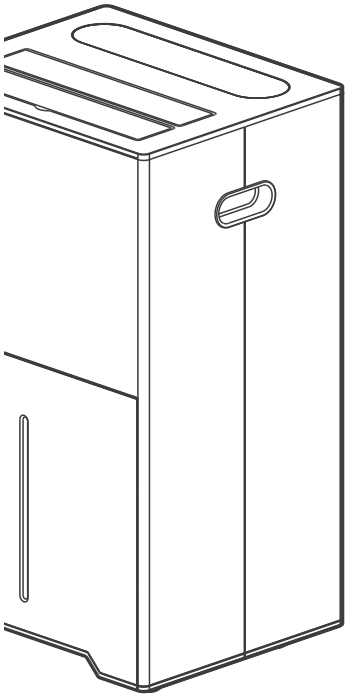

P01 - P26
Gebrauchsanweisung DE
Instruction Manual EN
Mode d'emploi FR
Istruzioni d'uso IT

P27 - P48
Instrucciones de uso ES
Gebruiksaanwijzing NL
Käyttöopas FI

P49 - P70
Brugsanvisning DK
Návod k použití CZ
Návod na použitie SK

P71 - P91
Instrukcja obsługi PL
Bruksanvisning NO
Bruksanvisning SE

stylies
OF SWITZERLAND

Bedienungsanleitung Instruction Manual Instructions d'utilisation Manuale d'uso ///

1.Merkmale Features 2
Caractéristiques Caratteristiche
2.Sicherheitswarnung Security Warning 2
Avertissement de sécurité Avvertenze di sicurezza
3.Produktdiagramm Product Diagram 13
Schéma du produit Diagramma del prodotto
4.Bedienungsanleitung Operating Instructions 14
Mode d'emploi Manuale d'uso
5.Wartung Maintenance 24
Maintenance Manutenzione
6.Fehlerbehebung Troubleshooting 26
Dépannage Risoluzione dei problemi

Vielen Dank, dass Sie sich für einen Luftentfeuchter entschieden haben, um Ihnen und Ihrer Familie den gewünschten Komfort in Ihrem Zuhause zu bieten. Dieses Benutzerhandbuch enthält wertvolle Informationen, die für die ordnungsgemäße Pflege und Wartung Ihres neuen Luftentfeuchters erforderlich sind. Bitte nehmen Sie sich einen Moment Zeit, um die Anweisungen gründlich zu lesen und sich mit allen betrieblichen Aspekten dieses Geräts vertraut zu machen.

Dieses Gerät entfernt unerwünschte Feuchtigkeit aus der Luft, um eine angenehmere Umgebung in Ihrem Zuhause oder Büro zu schaffen. Es kann bequem von Raum zu Raum innerhalb Ihres Hauses bewegt werden.

Thank you for choosing a Dehumidifier to provide you and your family with your home comfort needs. This owner's manual will provide you with valuable information necessary for the proper care and maintenance of your new dehumidifier. Please take a few moments to read the instructions thoroughly and familiarize yourself with all the operational aspects of this dehumidifier.

This unit removes unwanted moisture from the air to create a more comfortable environment in your home or office. It can be conveniently moved from room to room within your home.

Merci d'avoir choisi un déshumidificateur pour offrir à vous et à votre famille le confort souhaité dans votre domicile. Ce manuel d'utilisateur contient des informations précieuses nécessaires pour l'entretien et le soin appropriés de votre nouveau déshumidificateur. Veuillez prendre un moment pour lire les instructions attentivement et vous familiariser avec tous les aspects opérationnels de cet appareil.

Cet appareil élimine l'humidité indésirable de l'air pour créer un environnement plus agréable dans votre maison ou votre bureau. Il peut être facilement déplacé d'une pièce à l'autre dans votre domicile.

Grazie per aver scelto un deumidificatore per offrire a lei e alla sua famiglia il comfort desiderato nella sua casa. Questo manuale dell'utente contiene informazioni preziose necessarie per una corretta cura e manutenzione del suo nuovo deumidificatore. Si prega di dedicare qualche momento alla lettura delle istruzioni e di familiarizzare con tutti gli aspetti operativi di questo dispositivo.

Questo dispositivo rimuove l'umidità indesiderata dall'aria per creare un ambiente più piacevole nella sua casa o ufficio. Può essere facilmente spostato da una stanza all'altra all'interno della sua abitazione.

1. MERKMALE FEATURES CARACTÉRISTIQUES CARATTERISTICHE

1.1 LEISTUNGSSTARKES ENTFEUCHTUNGSVERMÖGEN
POWERFUL DEHUMIDIFYING CAPABILITY
PUISSANCE DE DÉSHUMIDIFICATION
ELEVATA CAPACITÀ DI DEUMIDIFICAZIONE

Taking advantage of refrigeration technology, the dehumidifier powerfully removes moisture from the air to decrease the humidity level of the room and keep the indoor air dry and comfortable.
Taking advantage of refrigeration technology, the dehumidifier powerfully removes moisture from the air to decrease the humidity level of the room and keep the indoor air dry and comfortable.
En utilisant la technologie de réfrigération, le déshumidificateur élimine puissamment l'humidité de l'air pour réduire le taux d'humidité de la pièce et maintenir l'air intérieur sec et confortable.
Sfruttando la tecnologia di refrigerazione, il deumidificatore rimuove efficacemente l'umidità dall'aria per ridurre il livello di umidità nella stanza e mantenere l'aria interna secca e confortevole.

1.2 LEISER BETRIEB QUIET OPERATION FONCTIONNEMENT SILENCIEUX FUNZIONAMENTO SILENZIOSO

Der Luftentfeuchter arbeitet mit einem niedrigen Geräuschpegel.
The dehumidifier operates with a low noise level.
Le déshumidificateur fonctionne à un niveau sonore faible.
Il deumidificatore opera a basso livello di rumore.

1.3 ENERGIEEFFIZIENT ENERGY EFFICIENT EFFICACITÉ ÉNERGÉTIQUE EFFICIENZA ENERGETICA

Der Stromverbrauch des Geräts ist niedrig.
The power consumption of the unit is low.
La consommation d'énergie de l'appareil est faible.
Il consumo energetico del dispositivo è ridotto.

2. SICHERHEITSHINWEIS SECURITY WARNING AVERTISSEMENT DE SÉCURITÉ AVVISO DI SICUREZZA

SEHR WICHTIG! VERY IMPORTANT! TRÈS IMPORTANT ! MOLTO IMPORTANTE!

Bitte installieren oder verwenden Sie den Luftentfeuchter nicht, bevor Sie dieses Handbuch sorgfältig gelesen haben.
Bitte bewahren Sie dieses Benutzerhandbuch für die zukünftige Produktgarantie und als spätere Referenz auf.

Please do not install or use your dehumidifier before you have carefully read this manual.
Please keep this instruction manual for future product warranty and future reference.
Veuillez ne pas installer ni utiliser le déshumidificateur avant d'avoir lu attentivement ce manuel.
Veuillez conserver ce manuel pour la garantie future du produit et pour toute référence ultérieure.
Si prega di non installare o utilizzare il deumidificatore prima di aver letto attentamente questo manuale.
Si consiglia di conservare questo manuale dell'utente per la garanzia del prodotto e come riferimento futuro.

WARNUNG WARNING **AVERTISSEMENT** ATTENZIONE

- **Verwenden Sie keine Methoden, um den Abtauprozess zu beschleunigen oder zur Reinigung, die nicht vom Hersteller empfohlen werden.**
- **Das Gerät muss in einem Raum ohne kontinuierlich in Betrieb befindliche Zündquellen (z. B. offene Flammen, ein betriebenes Gasgerät oder ein elektrischer Heizkörper) gelagert werden.**
- **Nicht durchstechen oder verbrennen.**
- **Beachten Sie, dass die Kältemittel keinen Geruch haben können.**
- **Das Gerät muss in einem Raum mit einer Bodenfläche von mehr als 4 m² installiert, betrieben und gelagert werden.**
- **Wartungsarbeiten dürfen nur wie vom Hersteller empfohlen durchgeführt werden.**
- **Das Gerät muss in einem gut belüfteten Bereich gelagert werden, dessen Raumgröße der für den Betrieb vorgesehenen Raumfläche entspricht.**
- **Alle Arbeitsvorgänge, die Sicherheitsvorkehrungen betreffen, dürfen nur von qualifiziertem Personal durchgeführt werden.**

- Do not use methods to accelerate the defrosting process or to clean, other than those recommended by the manufacturer.
- The appliance shall be stored in a room without continuously operating ignition sources (for example: open flames, an operating gas appliance, or an operating electric heater).
- Do not pierce or burn.
- Be aware that the refrigerants may not contain an odor.
- The appliance shall be installed, operated, and stored in a room with a floor area larger than 4 m².
- Servicing shall be performed only as recommended by the manufacturer.
- The appliance shall be stored in a well-ventilated area where the room size corresponds to the room area specified for operation.
- All working procedures that affect safety measures shall only be carried out by competent persons.

- **Ne pas utiliser de méthodes pour accélérer le processus de dégivrage ou pour le nettoyage qui ne sont pas recommandées par le fabricant.**
- **L'appareil doit être installé dans une pièce sans sources d'inflammation continues (par exemple, flammes nues, appareils à gaz en fonctionnement ou radiateurs électriques).**
- **Ne pas percer ni brûler.**
- **Notez que les fluides frigorigènes peuvent ne pas avoir d'odeur.**
- **L'appareil doit être installé, utilisé et stocké dans une pièce d'une superficie supérieure à 4 m².**
- **Les travaux de maintenance ne doivent être effectués que comme recommandé par le fabricant.**
- **L'appareil doit être stocké dans un endroit bien ventilé dont la taille correspond à la surface de la pièce prévue pour l'utilisation.**
- **Toutes les opérations relatives à la sécurité doivent être effectuées par du personnel qualifié.**

- Non utilizzare metodi per accelerare il processo di sbrinamento o per la pulizia che non siano raccomandati dal produttore.
- Il dispositivo deve essere conservato in una stanza priva di fonti di accensione continue (ad esempio fiamme libere, dispositivi a gas in funzione o radiatori elettrici).
- Non forare né bruciare.
- Si noti che i gas refrigeranti potrebbero non avere odore.
- Il dispositivo deve essere installato, utilizzato e conservato in una stanza con una superficie del pavimento di almeno 4 m².
- La manutenzione deve essere effettuata solo come raccomandato dal produttore.
- Il dispositivo deve essere conservato in una zona ben ventilata, la cui superficie corrisponda a quella della stanza prevista per l'uso.
- Tutte le operazioni che riguardano la sicurezza devono essere eseguite solo da personale qualificato.

WARNUNG WARNING **AVERTISSEMENT** ATTENZIONE

SPEZIFISCHE INFORMATIONEN ZU GERÄTEN MIT R290 KÄLTEMITTELGAS:
SPECIFIC INFORMATION REGARDING APPLIANCES WITH R290 REFRIGERANT GAS:
INFORMATIONS SPÉCIFIQUES CONCERNANT LES APPAREILS AVEC GAZ R290 :
INFORMAZIONI SPECIFICHE SUGLI APPARECCHI CON GAS REFRIGERANTE R290:

Lesen Sie alle Warnhinweise sorgfältig durch.

- Verwenden Sie beim Abtauen und Reinigen des Geräts keine anderen Werkzeuge als die vom Hersteller empfohlenen.
- Das Gerät muss in einem Bereich ohne kontinuierlich betriebene Zündquellen (z. B. offene Flammen, Gas- oder Elektrogeräte in Betrieb) aufgestellt werden.
- Nicht durchstechen und nicht verbrennen.
- Dieses Gerät enthält X Gramm (siehe Typenschild auf der Rückseite des Geräts) R290 Kältemittelgas.
- R290 ist ein Kältemittelgas, das den europäischen Umweltvorgaben entspricht. Stechen Sie keine Teile des Kältemittelkreislaufs an.
- Wenn das Gerät in einem nicht belüfteten Bereich installiert, betrieben oder gelagert wird, muss der Raum so gestaltet sein, dass die Ansammlung von Kältemittellecks verhindert wird, die durch die Zündung des Kältemittels durch elektrische Heizgeräte, Öfen oder andere Zündquellen ein Brand- oder Explosionsrisiko darstellen könnten.
- Das Gerät muss so gelagert werden, dass mechanische Schäden verhindert werden.
- Personen, die mit dem Kältemittelkreislauf arbeiten oder diesen bedienen, müssen über die entsprechende Zertifizierung verfügen, die von einer anerkannten Organisation ausgestellt wurde und die Kompetenz im Umgang mit Kältemitteln gemäß einer spezifischen, von der Branche anerkannten Bewertung nachweist.
- Das Gerät muss in einem gut belüfteten Bereich gelagert werden, dessen Raumgröße der für den Betrieb vorgesehenen Raumfläche entspricht.
- Reparaturen müssen gemäß den Empfehlungen des Herstellers durchgeführt werden.
- Wartungs- und Reparaturarbeiten, die die Hilfe anderer qualifizierter Fachleute erfordern, müssen unter der Aufsicht einer Person erfolgen, die in der Handhabung von brennbaren Kältemitteln geschult ist.
- Verwenden Sie keine defekte oder ungeeignete Steckdose.
- Verwenden Sie das Gerät nicht in folgenden Situationen:
  - A: In der Nähe einer Feuerquelle.
  - B: In einem Bereich, in dem Öl spritzen könnte.
  - C: In einem Bereich, der direkter Sonneneinstrahlung ausgesetzt ist.
  - D: In einem Bereich, in dem Wasser spritzen könnte.
  - E: In der Nähe eines Bades, einer Dusche oder eines Schwimmbades.
- Stecken Sie niemals Ihre Finger oder Stäbe in den Luftauslass. Achten Sie besonders darauf, Kinder vor diesen Gefahren zu warnen.
- Halten Sie das Gerät während des Transports und der Lagerung aufrecht, da der Kompressor korrekt positioniert ist.
- Schalten Sie das Gerät vor der Reinigung immer aus oder trennen Sie die Stromversorgung.
- Schalten Sie das Gerät immer aus und trennen Sie die Stromversorgung, wenn Sie es bewegen, und bewegen Sie es langsam.
- Um das Risiko einer Brandkatastrophe zu vermeiden, darf das Gerät nicht abgedeckt werden.
- Alle Steckdosen des Geräts müssen den örtlichen elektrischen Sicherheitsanforderungen entsprechen. Überprüfen Sie bei Bedarf die Anforderungen.
- Kleine Kinder sollten beaufsichtigt werden, um sicherzustellen, dass sie nicht mit dem Gerät spielen.
- Dieses Gerät ist nicht für die Verwendung durch Personen (einschließlich Kindern) mit eingeschränkten physischen, sensorischen oder geistigen Fähigkeiten oder ohne Erfahrung und Wissen

vorgesehen, es sei denn, sie wurden von einer für ihre Sicherheit verantwortlichen Person im Umgang mit dem Gerät beaufsichtigt oder instruiert Sicherheit.

- Wenn das Netzkabel beschädigt ist, muss es vom Hersteller, einem Kundendienstmitarbeiter oder einer similarly qualifizierten Person ersetzt werden, um eine Gefährdung zu vermeiden.
- Dieses Gerät kann von Kindern ab 8 Jahren und von Personen mit eingeschränkten physischen, sensorischen oder geistigen Fähigkeiten oder ohne Erfahrung und Wissen verwendet werden, wenn sie unter Aufsicht stehen oder im sicheren Umgang mit dem Gerät instruiert wurden und die damit verbundenen Gefahren verstehen. Kinder dürfen nicht mit dem Gerät spielen. Reinigung und Wartung dürfen nicht von Kindern ohne Aufsicht durchgeführt werden.
- Das Gerät muss gemäß den nationalen Verkabelungsrichtlinien installiert werden.
- Details zum Typ und zur Nennleistung der Sicherungen: T, 250V AC, 2A oder 3,15A.

Thoroughly read all of the warnings.

- When defrosting and cleaning the appliance, do not use any tools other than those recommended by the manufacturer.
- The appliance must be placed in an area without any continuously operating sources of ignition (for example: open flames, gas or electrical appliances in operation).
- Do not puncture and do not burn.
- This appliance contains X gram (see rating label on the back of the unit) of R290 refrigerant gas.
- R290 is a refrigerant gas that complies with European directives on the environment. Do not puncture any part of the refrigerant circuit.
- If the appliance is installed, operated, or stored in a non-ventilated area, the room must be designed to prevent the accumulation of refrigerant leaks, which could result in a risk of fire or explosion due to ignition of the refrigerant caused by electric heaters, stoves, or other sources of ignition.
- The appliance must be stored in such a way as to prevent mechanical failure.
- Individuals who operate or work on the refrigerant circuit must have the appropriate certification issued by an accredited organization that ensures competence in handling refrigerants according to a specific evaluation recognized by industry associations.
- The appliance shall be stored in a well-ventilated area where the room size corresponds to the room area specified for operation.
- Repairs must be performed based on the recommendations from the manufacturer.
- Maintenance and repairs that require the assistance of other qualified personnel must be performed under the supervision of an individual specified in the use of flammable refrigerants.
- Do not use a bad or unsuitable socket.
- Do not use machines in the following situations:
  - A: Near a source of fire.
  - B: In an area where oil is likely to splash.
  - C: In an area exposed to direct sunlight.
  - D: In an area where water is likely to splash.
  - E: Near a bath, a shower, or a swimming pool.
- Never insert your fingers or rods into the air outlet. Take special care to warn children of these dangers.
- Keep the unit upright while transporting and storing, as the compressor is properly located.
- Before cleaning the appliance, always turn off or disconnect the power supply.
- When moving the appliance, always turn off and disconnect the power supply, and move it slowly.
- To avoid the possibility of a fire disaster, the appliance shall not be covered.
- All appliance sockets must comply with the local electric safety requirements. If necessary, please check for the requirements.
- Young children should be supervised to ensure that they do not play with the appliance.
- This appliance is not intended for use by persons (including children) with reduced physical, sensory, or mental capacities, or lack of experience and knowledge, unless they have been given supervision or instruction concerning the use of the appliance by a person responsible for their safety.
- If the supply cord is damaged, it must be replaced by the manufacturer, its service agent, or similarly qualified persons in order to avoid a hazard.
- This appliance can be used by children aged 8 years and above, and persons with reduced physical, sensory, or mental capabilities, or lack of experience and knowledge, if they have been given supervision or instruction concerning the use of the appliance in a safe way and understand the hazards involved. Children shall not play with the appliance. Cleaning and user maintenance shall not be made by children without supervision.
- The appliance shall be installed in accordance with national wiring regulations.
- Details of type and rating of fuses: T, 250V AC, 2A or 3.15A.

Lisez toutes les avertissements avec soin.

- Lors du dégivrage et du nettoyage de l'appareil, n'utilisez aucun autre outil que ceux recommandés par le fabricant.
- L'appareil doit être placé dans un endroit sans sources d'inflammation continues (par exemple, flammes nues, appareils à gaz ou appareils électriques en fonctionnement).
- Ne pas percer ni brûler.
- Cet appareil contient X grammes (voir la plaque signalétique à l'arrière de l'appareil) de gaz réfrigérant R290.
- Le R290 est un gaz réfrigérant conforme aux directives environnementales européennes. Ne percez aucune partie du circuit frigorifique.
- Si l'appareil est installé, utilisé ou stocké dans un espace non ventilé, la pièce doit être conçue de manière à éviter l'accumulation de fuites de gaz réfrigérant pouvant entraîner un risque d'incendie ou d'explosion si le gaz est enflammé par des appareils de chauffage électriques, des poêles ou d'autres sources d'inflammation.
- L'appareil doit être stocké de manière à prévenir les dommages mécaniques.
- Les personnes travaillant ou manipulant le circuit frigorifique doivent être certifiées par une organisation reconnue et démontrer des compétences dans la gestion des fluides frigorigènes, conformément à une évaluation spécifique reconnue par l'industrie.
- L'appareil doit être stocké dans un endroit bien ventilé dont la taille correspond à la surface prévue pour son fonctionnement.
- Les réparations doivent être effectuées conformément aux recommandations du fabricant.
- Les travaux de maintenance et de réparation nécessitant l'intervention d'autres professionnels qualifiés doivent être supervisés par une personne formée à la manipulation de fluides frigorigènes inflammables.
- N'utilisez pas une prise défectueuse ou inappropriée.
- Ne pas utiliser l'appareil dans les situations suivantes :
  - A : Près d'une source de feu.
  - B : Dans une zone où de l'huile pourrait éclabousser.
  - C : Dans une zone exposée à la lumière directe du soleil.
  - D : Dans une zone où de l'eau pourrait éclabousser.
  - E : Près d'une baignoire, d'une douche ou d'une piscine.
- Ne jamais insérer vos doigts ou des objets dans l'évent de sortie d'air. Faites particulièrement attention à avertir les enfants de ces dangers.
- Maintenez l'appareil en position verticale pendant le transport et le stockage, car le compresseur est correctement positionné.
- Éteignez toujours l'appareil ou débranchez-le avant de le nettoyer.
- Éteignez toujours l'appareil et débranchez-le lorsque vous le déplacez, et déplacez-le lentement.
- Pour éviter tout risque d'incendie, l'appareil ne doit pas être recouvert.
- Toutes les prises de l'appareil doivent répondre aux exigences locales de sécurité électrique. Si nécessaire, vérifiez ces exigences.
- Les jeunes enfants doivent être surveillés pour s'assurer qu'ils ne jouent pas avec l'appareil.

- Cet appareil n'est pas destiné à être utilisé par des personnes (y compris les enfants) ayant des capacités physiques, sensorielles ou mentales réduites, ou manquant d'expérience et de connaissances, sauf si elles ont reçu une supervision ou des instructions concernant l'utilisation de l'appareil de la part d'une personne responsable de leur sécurité.
- Si le câble d'alimentation est endommagé, il doit être remplacé par le fabricant, un technicien du service après-vente ou une personne qualifiée, afin d'éviter tout danger.
- Cet appareil peut être utilisé par des enfants à partir de 8 ans et des personnes ayant des capacités physiques, sensorielles ou mentales réduites, ou sans expérience et connaissances, à condition qu'ils soient sous surveillance ou qu'ils aient reçu des instructions sur l'utilisation sécurisée de l'appareil et comprennent les dangers associés. Les enfants ne doivent pas jouer avec l'appareil. Le nettoyage et l'entretien ne doivent pas être effectués par des enfants sans surveillance.
- L'appareil doit être installé conformément aux normes de câblage nationales.
- Détails concernant le type et la puissance nominale des fusibles : T, 250V AC, 2A ou 3,15A.

Leggere attentamente tutti gli avvisi di sicurezza.

- Durante il processo di sbrinamento e pulizia del dispositivo, non utilizzare strumenti diversi da quelli raccomandati dal produttore.
- Il dispositivo deve essere collocato in un'area priva di fonti di accensione continue (ad esempio fiamme libere, dispositivi a gas o elettrici in funzione).
- Non perforare e non bruciare.
- Questo dispositivo contiene X grammi (vedere la targhetta del prodotto sul retro del dispositivo) di gas refrigerante R290.
- Il R290 è un gas refrigerante che soddisfa le normative ambientali europee. Non perforare alcuna parte del circuito del refrigerante.
- Se il dispositivo viene installato, utilizzato o conservato in un'area non ventilata, la stanza deve essere progettata in modo da prevenire l'accumulo di perdite di refrigerante che, se innescate da dispositivi di riscaldamento elettrici, stufe o altre fonti di accensione, potrebbero rappresentare un rischio di incendio o esplosione.
- Il dispositivo deve essere conservato in modo da prevenire danni meccanici.
- Le persone che lavorano o maneggiano il circuito del refrigerante devono possedere una certificazione adeguata, rilasciata da un'organizzazione riconosciuta, che dimostri la competenza nel trattare i refrigeranti, secondo una valutazione specifica riconosciuta dal settore.
- Il dispositivo deve essere conservato in un'area ben ventilata, la cui superficie corrisponde a quella della stanza prevista per l'uso.
- Le riparazioni devono essere eseguite secondo le raccomandazioni del produttore.
- I lavori di manutenzione e riparazione che richiedono l'assistenza di altri professionisti qualificati devono essere supervisionati da una persona formata nella gestione di refrigeranti infiammabili.
- Non utilizzare prese difettose o inadatte.
- Non utilizzare il dispositivo nelle seguenti situazioni:
  A: Vicino a una fonte di fuoco.
  B: In un'area in cui potrebbero spruzzare oli.
  C: In un'area esposta alla luce solare diretta.
  D: In un'area in cui potrebbe spruzzare acqua.
  E: Vicino a un bagno, doccia o piscina.
- Non mettere mai le dita o oggetti nel condotto dell'aria. Prestare particolare attenzione a avvertire i bambini di questi pericoli.
- Durante il trasporto e la conservazione, mantenere il dispositivo in posizione verticale per garantire che il compressore sia correttamente posizionato.
- Prima di pulire, spegnere sempre il dispositivo o scollegarlo dalla fonte di alimentazione.
- Spegnere sempre il dispositivo e scollegarlo dalla fonte di alimentazione quando lo si sposta e spostarlo lentamente.
- Per evitare il rischio di un incendio, non coprire mai il dispositivo.
- Tutte le prese del dispositivo devono essere conformi alle normative locali di sicurezza elettrica.

Verificare, se necessario, i requisiti.

- I bambini piccoli devono essere supervisionati per garantire che non giochino con il dispositivo.
- Questo dispositivo non è destinato all'uso da parte di persone (compresi i bambini) con capacità fisiche, sensoriali o mentali limitate o prive di esperienza e conoscenza, salvo che non siano supervisionati o istruiti da una persona responsabile della loro sicurezza nell'uso del dispositivo.
- Se il cavo di alimentazione è danneggiato, deve essere sostituito dal produttore, da un tecnico del servizio clienti o da una persona con qualifiche simili per evitare rischi.
- Questo dispositivo può essere utilizzato da bambini a partire dagli 8 anni e da persone con capacità fisiche, sensoriali o mentali limitate o prive di esperienza e conoscenza, se sotto supervisione o se istruiti sull'uso sicuro del dispositivo e comprendono i pericoli associati. I bambini non devono giocare con il dispositivo. Pulizia e manutenzione non devono essere eseguite dai bambini senza supervisione.
- Il dispositivo deve essere installato in conformità con le normative nazionali sull'impianto elettrico.
- Dettagli sul tipo e sulla capacità nominale dei fusibili: T, 250V AC, 2A o 3,15A.

RECYCLING RECYCLING RECYCLAGE RICICLINO

- Dieses Zeichen zeigt an, dass dieses Produkt in der gesamten EU nicht mit anderem Haushaltsmüll entsorgt werden darf. Um mögliche Schäden an der Umwelt oder der menschlichen Gesundheit durch unkontrollierte Abfallentsorgung zu verhindern, recyceln Sie es verantwortungsbewusst, um die nachhaltige Wiederverwendung von Materialressourcen zu fördern. Um Ihr gebrauchtes Gerät zurückzugeben, nutzen Sie bitte die Rückgabe- und Sammelsysteme oder wenden Sie sich an den Händler, bei dem das Produkt gekauft wurde. Dieser kann das Produkt für eine umweltfreundliche Entsorgung übernehmen.

- GWP: R290: 3
- Wenden Sie sich an einen autorisierten Servicetechniker, um dieses Gerät zu reparieren oder zu warten.
- Ziehen, verformen oder verändern Sie das Netzkabel nicht und tauchen Sie es nicht in Wasser. Das Ziehen oder unsachgemäße Verwenden des Netzkabels kann zu Schäden am Gerät und zu einem elektrischen Schlag führen.
- Die Einhaltung der nationalen Gasvorschriften ist zu beachten.
- Halten Sie die Lüftungsöffnungen frei von Verstopfungen.
- Jede Person, die mit der Arbeit an oder dem Öffnen eines Kältemittelkreislaufs befasst ist, muss über ein gültiges Zertifikat einer branchenanerkannten Zertifizierungsstelle verfügen, das ihre Kompetenz im sicheren Umgang mit Kältemitteln gemäß einer branchenanerkannten Bewertungsrichtlinie nachweist.
- Wartungsarbeiten dürfen nur gemäß den Empfehlungen des Geräteherstellers durchgeführt werden. Wartungs- und Reparaturarbeiten, die die Hilfe anderer Fachkräfte erfordern, müssen unter der Aufsicht einer Person erfolgen, die im Umgang mit brennbaren Kältemitteln qualifiziert ist.
- Betrieben oder gestoppt werden darf das Gerät nicht durch Einstecken oder Herausziehen des Netzsteckers, da dies einen elektrischen Schlag oder ein Feuer aufgrund von Wärmeentwicklung verursachen könnte.
- Ziehen Sie den Netzstecker des Geräts, wenn seltsame Geräusche, Gerüche oder Rauch daraus kommen.

- This marking indicates that this product should not be disposed of with other household waste throughout the EU. To prevent possible harm to the environment or human health from uncontrolled waste disposal, recycle it responsibly to promote the sustainable reuse of material resources. To return your used device, please use the return and collection systems or contact the retailer where the product was purchased. They can take this product for environmentally safe recycling.

- GWP: R290: 3
- Contact an authorized service technician for repair or maintenance of this unit.
- Do not pull, deform, or modify the power supply cord, or immerse it in water. Pulling or misuse of the power supply cord can result in damage to the unit and cause electrical shock.
- Compliance with national gas regulations shall be observed.
- Keep ventilation openings clear of obstruction.
- Any person who is involved with working on or breaking into a refrigerant circuit should hold a current valid certificate from an industry-accredited assessment authority, which authorizes their competence to handle refrigerants safely in accordance with an industry-recognized assessment specification.
- Servicing shall only be performed as recommended by the equipment manufacturer. Maintenance and repair requiring the assistance of other skilled personnel shall be carried out under the supervision of a person competent in the use of flammable refrigerants.
- Do not operate or stop the unit by inserting or pulling out the power plug, as it may cause electric shock or fire due to heat generation.
- Unplug the unit if strange sounds, smells, or smoke come from it.

- Ce symbole indique que ce produit ne doit pas être jeté avec les déchets ménagers dans l'ensemble de l'UE. Afin d'éviter tout dommage à l'environnement ou à la santé humaine en raison d'une élimination non contrôlée des déchets, veuillez le recycler de manière responsable afin de promouvoir la réutilisation durable des ressources matérielles. Pour retourner votre appareil usagé, veuillez utiliser les systèmes de collecte et de retour ou contacter le revendeur auprès duquel le produit a été acheté. Ce dernier pourra prendre en charge l'appareil pour une élimination respectueuse de l'environnement.
- GWP : R290 : 3
- Veuillez contacter un technicien agréé pour réparer ou entretenir cet appareil.
- Ne tirez pas, ne déformez pas et ne modifiez pas le câble d'alimentation, et ne le plongez pas dans l'eau. Tirer ou utiliser incorrectement le câble d'alimentation peut endommager l'appareil et provoquer une électrocution.
- Il est important de respecter les réglementations nationales relatives aux gaz.
- Maintenez les évents de ventilation dégagés de toute obstruction.
- Toute personne travaillant sur ou ouvrant un circuit frigorifique doit posséder un certificat valide d'une organisation de certification reconnue, prouvant sa compétence dans la manipulation sécuritaire des fluides frigorigènes conformément à une norme de l'industrie reconnue.
- Les travaux de maintenance ne doivent être effectués que conformément aux recommandations du fabricant de l'appareil. Les travaux de maintenance et de réparation nécessitant l'intervention d'autres professionnels doivent être réalisés sous la supervision d'une personne qualifiée dans la manipulation de fluides frigorigènes inflammables.
- L'appareil ne doit pas être mis en marche ou arrêté en branchant ou débranchant la prise, car cela pourrait provoquer un choc électrique ou un incendie dû à la génération de chaleur.
- Débranchez l'appareil s'il émet des bruits étranges, des odeurs ou de la fumée.

- Questo simbolo indica che questo prodotto non deve essere smaltito con altri rifiuti domestici in tutta l'UE. Per evitare danni all'ambiente o alla salute umana dovuti a uno smaltimento incontrollato dei rifiuti, riciclatelo in modo responsabile per favorire il riutilizzo sostenibile delle risorse materiali. Per restituire il dispositivo usato, utilizzate i sistemi di restituzione e raccolta o contattate il rivenditore presso cui è stato acquistato il prodotto. Quest'ultimo può occuparsi del prodotto per un smaltimento ecologico.
- GWP: R290: 3
- Rivolgersi a un tecnico autorizzato per riparare o manutenere questo dispositivo.
- Non tirare, deformare o modificare il cavo di alimentazione e non immergerlo in acqua. Tirare o utilizzare in modo improprio il cavo di alimentazione può danneggiare il dispositivo e causare una scossa elettrica.
- Occorre rispettare le normative nazionali sui gas.

- Mantenere le aperture di ventilazione libere da ostruzioni.
- Chiunque lavori su o apra un circuito del refrigerante deve possedere un certificato valido rilasciato da un organismo di certificazione riconosciuto dal settore, che attesti la competenza nel trattare i refrigeranti in modo sicuro, secondo una linea guida di valutazione riconosciuta dal settore.
- I lavori di manutenzione devono essere eseguiti solo secondo le raccomandazioni del produttore. Lavori di manutenzione e riparazione che richiedono l'assistenza di altri professionisti devono essere eseguiti sotto la supervisione di una persona qualificata nel trattare refrigeranti infiammabili.
- Il dispositivo non deve essere acceso o spento inserendo o rimuovendo la spina di alimentazione, poiché ciò potrebbe causare una scossa elettrica o un incendio a causa dello sviluppo di calore.
- Scollegare il dispositivo dalla rete elettrica se si avvertono rumori strani, odori o fumo provenienti dal dispositivo.

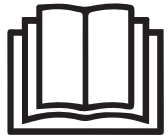

Hinweise: **Notes:** **Remarques:** **Avvertenze:**

- Wenn Teile beschädigt sind, wenden Sie sich bitte an den Händler oder eine autorisierte Werkstatt.
- Im Falle einer Beschädigung schalten Sie bitte den Luftschalter aus, trennen Sie die Stromversorgung und wenden Sie sich an den Händler oder eine autorisierte Werkstatt.
- In jedem Fall muss das Netzkabel ordnungsgemäß geerdet sein.
- Um die Möglichkeit von Gefahren zu vermeiden, schalten Sie den Luftschalter aus und trennen Sie die Stromversorgung, wenn das Netzkabel beschädigt ist. Es muss vom Händler oder einer autorisierten Werkstatt ersetzt werden.

- If any parts are damaged, please contact the dealer or a designated repair shop.
- In case of any damage, please turn off the air switch, disconnect the power supply, and contact the dealer or a designated repair shop.
- In any case, the power cord shall be firmly grounded.
- To avoid the possibility of danger, if the power cord is damaged, please turn off the air switch and disconnect the power supply. It must be replaced by the dealer or a designated repair shop.

- Si des pièces sont endommagées, veuillez contacter le revendeur ou un atelier agréé.
- En cas de dommage, veuillez éteindre l'appareil, débrancher l'alimentation et contacter le revendeur ou un atelier agréé.
- Dans tous les cas, le câble d'alimentation doit être correctement mis à la terre.
- Pour éviter tout danger, éteignez l'appareil et débranchez l'alimentation si le câble d'alimentation est endommagé. Il doit être remplacé par le revendeur ou un atelier agréé.

- Se alcuni componenti sono danneggiati, si prega di contattare il rivenditore o un'officina autorizzata.
- In caso di danni, spegnere l'interruttore dell'aria, scollegare l'alimentazione e contattare il rivenditore o un'officina autorizzata.
- In ogni caso, il cavo di alimentazione deve essere correttamente messo a terra.
- Per evitare rischi, spegnere l'interruttore dell'aria e scollegare l'alimentazione se il cavo di alimentazione è danneggiato. Deve essere sostituito dal rivenditore o da un'officina autorizzata.

3. ENTSORGUNG VON GERÄTEN MIT BRANNBARER KÄLTEMITTEL
DISPOSAL OF EQUIPMENT USING FLAMMABLE REFRIGERANTS
ÉLIMINATION DES APPAREILS AVEC FLUIDE FRIGORIGÈNE INFLAMMABLE
SMALTIMENTO DI DISPOSITIVI CON REFRIGERANTE INFIAMMABILE

Beachten Sie die nationalen Vorschriften zur Entsorgung solcher Geräte.
Refer to national regulations for the disposal of such equipment.
Respectez les réglementations nationales concernant l'élimination de tels appareils.
Osservare le normative nazionali per lo smaltimento di tali dispositivi.

ALLGEMEINE SICHERHEITSHINWEISE
GENERAL SAFETY INSTRUCTION
CONSIGNES DE SÉCURITÉ GÉNÉRALES
AVVERTENZE GENERALI DI SICUREZZA

VORSICHT CAUTION ATTENTION ATTENZIONE

Bevor Sie das Gerät verwenden, lesen Sie bitte die Anweisungen sorgfältig durch, um sicherzustellen, dass Sie alle Funktionen des Geräts optimal nutzen können. Diese Anleitung dient nur zur Orientierung und ist kein Bestandteil des Vertrages. Wir behalten uns das Recht vor, technische Änderungen ohne vorherige Ankündigung vorzunehmen.

Before using the machine, please read the instructions carefully to ensure you can maximize the use of all the features of the machine. This instruction is for guidance only and is not part of the contract. We reserve the right to make technical changes without prior notice.

Avant d'utiliser l'appareil, veuillez lire attentivement les instructions afin de vous assurer que vous pouvez utiliser toutes les fonctions de l'appareil de manière optimale. Ce manuel est uniquement à titre d'information et ne fait pas partie du contrat. Nous nous réservons le droit d'apporter des modifications techniques sans préavis.

Prima di utilizzare il dispositivo, si prega di leggere attentamente le istruzioni per garantire di sfruttare al meglio tutte le funzioni del dispositivo. Questa guida è solo orientativa e non fa parte del contratto. Ci riserviamo il diritto di apportare modifiche tecniche senza preavviso.

HINWEIS VOR DER BENUTZUNG NOTICE BEFORE USE
AVERTISSEMENT AVANT UTILISATION HINWEIS VOR DER BENUTZUNG

1. “STELLEN SIE SICHER, DASS DAS PRODUKT JEDERZEIT BELÜFTET WIRD!”Stellen Sie sicher, dass sowohl die Einlass- als auch die Auslassbelüftung niemals blockiert sind.
2. Betreiben Sie das Gerät auf einer horizontalen Fläche, um Wasserlecks zu vermeiden.
3. Betreiben Sie das Gerät nicht in einer explosiven oder korrosiven Atmosphäre.
4. Betriebstemperatur des Geräts: 5°C - 35°C.
5. Wenn das Gerät ausgeschaltet ist, warten Sie bitte mindestens 3 Minuten, bevor Sie es wieder einschalten, um Schäden am Kompressor zu vermeiden.
6. Verwenden Sie eine separate Stromversorgung; teilen Sie sich keine Steckdose mit anderen elektrischen Geräten. Die Spezifikation der Steckdose sollte mindestens 10A betragen, und die Steckdose muss sicher installiert sein.
7. Spannung: 220-240V, 50Hz.
8. Entsorgen Sie das im Tank gesammelte Wasser nach Bedarf.
9. Tauchen Sie das Gerät nicht in Wasser oder stellen Sie es in die Nähe von Wasser.
10. Setzen oder stellen Sie sich nicht auf das Gerät.
11. Entsorgen Sie das im Tank gesammelte Wasser nach Bedarf.
12. Betreiben Sie den Luftentfeuchter nicht in einem geschlossenen Bereich, wie z. B. in einem Schrank, da dies ein Brandrisiko darstellen kann.
13. Installieren Sie die Ablassrohre mit einer Abwärtsneigung, um sicherzustellen, dass das Kondenswasser kontinuierlich abfließen kann.

1."PLEASE MAKE SURE THE PRODUCT VENTILATES ALL THE TIME!" Ensure that both the inlet and outlet ventilation are never blocked.
2.Operate this unit on a horizontal surface to avoid water leakage.
3.Do not operate this unit in an explosive or corrosive atmosphere.
4.Machine working environment temperature: 5°C - 35°C.
5.When the unit is shut off, please wait at least 3 minutes before restarting to prevent damage to the compressor.
6.Use a separate power supply; do not share a socket with other electrical appliances. The power outlet specification should be no less than 10A, and the socket must be securely installed.
7.Power: 220-240V, 50Hz.
8.Discard any water collected in the tank as required.
9.Do not submerge the unit in water or place it near water.
10.Do not sit or stand on the unit.
11.Discard any water collected in the tank as required.
12.Do not operate the dehumidifier in a closed area, such as inside a closet, as this may cause a fire.
13.Install drain piping at a downhill grade to ensure that condensed water can be drained continuously.

1. “ASSUREZ-VOUS QUE LE PRODUIT EST TOUJOURS VENTILÉ ! “
Veillez à ce que les ouvertures d'entrée et de sortie d'air ne soient jamais obstruées.
2. Faites fonctionner l'appareil sur une surface horizontale pour éviter les fuites d'eau.
3. Ne faites pas fonctionner l'appareil dans une atmosphère explosive ou corrosive.
4. Température de fonctionnement de l'appareil : 5°C - 35°C.
5. Lorsque l'appareil est éteint, attendez au moins 3 minutes avant de le rallumer afin d'éviter d'endommager le compresseur.
6. Utilisez une alimentation séparée ; ne partagez pas une prise avec d'autres appareils électriques. La spécification de la prise doit être d'au moins 10A, et la prise doit être correctement installée.
7. Tension : 220-240V, 50Hz.
8. Videz l'eau accumulée dans le réservoir selon les besoins.
9. Ne plongez pas l'appareil dans l'eau et ne le placez pas près de l'eau.
10. Ne vous asseyez ni ne posez-vous sur l'appareil.
11. Videz l'eau accumulée dans le réservoir selon les besoins.
12. Ne faites pas fonctionner le déshumidificateur dans une zone fermée, comme une armoire, car cela pourrait constituer un risque d'incendie.
13. Installez les tuyaux de vidange avec une inclinaison vers le bas pour garantir que l'eau de condensation puisse s'écouler en continu.

1.“ASSICURARSI CHE IL PRODOTTO SIA SEMPRE VENTILATO!”
Assicurarsi che sia la ventilazione di ingresso che quella di uscita non siano mai ostruite.
2.Utilizzare il dispositivo su una superficie orizzontale per evitare perdite d'acqua.
3.Non utilizzare il dispositivo in un'atmosfera esplosiva o corrosiva.
4.Temperatura di funzionamento del dispositivo: 5°C - 35°C.
5.Quando il dispositivo è spento, attendere almeno 3 minuti prima di riaccenderlo per evitare danni al compressore.
6.Utilizzare una fonte di alimentazione separata; non condividere la presa con altri dispositivi elettrici. La specifica della presa deve essere almeno 10A e deve essere installata correttamente.
7.Tensione: 220-240V, 50Hz.
8.Svuotare l'acqua accumulata nel serbatoio quando necessario.
9.Non immergere il dispositivo in acqua e non metterlo vicino all'acqua.
10.Non sedersi né posizionarsi sopra il dispositivo.
11.Svuotare l'acqua accumulata nel serbatoio quando necessario.
12.Non utilizzare il deumidificatore in un'area chiusa, come ad esempio un armadio, poiché potrebbe rappresentare un rischio di incendio.
13.Installare i tubi di scarico con una pendenza verso il basso per garantire che l'acqua condensata possa defluire continuamente.

PRODUKTDIAGRAMM PRODUCT DIAGRAM
SCHÉMA DU PRODUIT DIAGRAMMA DEL PRODOTTO

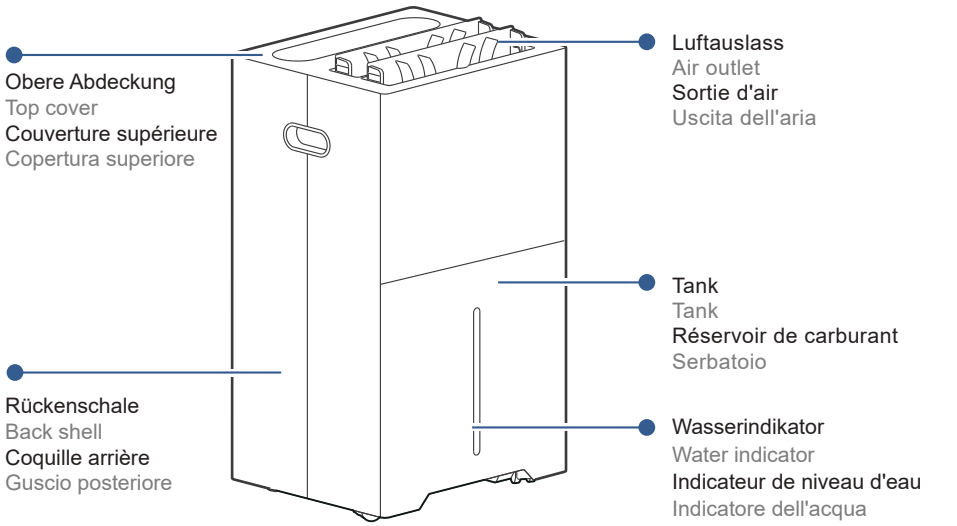

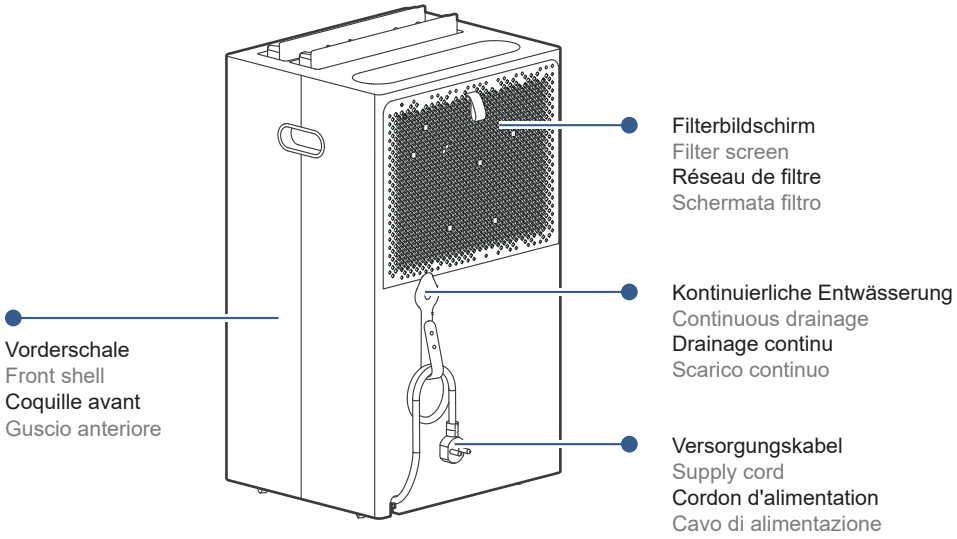

BEDIENUNGSANLEITUNG OPERATING INSTRUCTIONS
MODE D'EMPLOI MANUALE D'USO

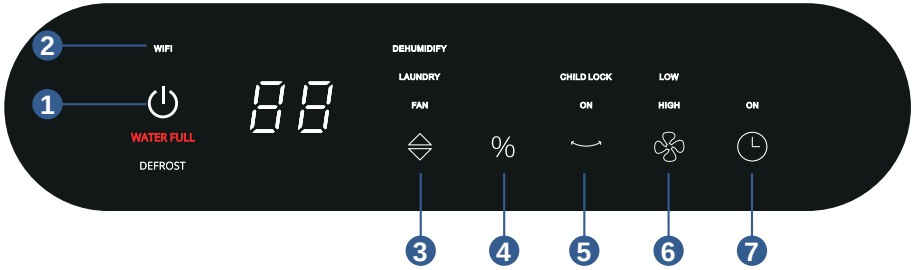

1. EIN-/AUSSCHALT POWER BUTTON BOUTON POWER PULSANTE DI ACCENSIONE/SPEGNIMENTO

Drücken Sie die Einschalttaste, um das Gerät einzuschalten. Die Luftauslassabdeckung wird sich automatisch öffnen.

Drücken Sie die Taste erneut, um das Gerät auszuschalten. Die Luftauslassabdeckung wird sich automatisch schließen.

Nach dem Start wird die aktuelle Luftfeuchtigkeit angezeigt. Die Luftfeuchtigkeit wird standardmäßig auf den Modus „Co“ (kontinuierlich) eingestellt, und der Kompressor startet sofort, um mit der Entfeuchtung zu beginnen.

Press the power button to turn on the appliance. The air outlet cover will open automatically.

Press the button again to turn off the appliance. The air outlet cover will close automatically.

After startup, the current humidity will be displayed. The humidity will default to "Co" (continuous) mode, and the compressor will start immediately to begin dehumidification.

Appuyez sur le bouton de mise en marche pour allumer l'appareil. Le couvercle de l'évent de sortie d'air s'ouvrira automatiquement.

Appuyez à nouveau sur le bouton pour éteindre l'appareil. Le couvercle de l'évent de sortie d'air se fermera automatiquement.

Après le démarrage, l'humidité actuelle de l'air s'affiche. L'humidité est réglée par défaut sur le mode « Co » (continu), et le compresseur démarre immédiatement pour commencer l'humidification.

Premere il pulsante di accensione per accendere il dispositivo. La copertura di uscita dell'aria si aprirà automaticamente.

Premere nuovamente il pulsante per spegnere il dispositivo. La copertura di uscita dell'aria si chiuderà automaticamente.

Dopo l'avvio, verrà visualizzata l'umidità attuale. L'umidità è impostata di default sulla modalità "Co" (continua) e il compressore si avvierà immediatamente per iniziare la deumidificazione.

2. WI-FI (Nur für Jupiter) WI-FI (Only for Jupiter) WI-FI (Uniquement pour Jupiter) WI-FI (Solo per Jupiter)

A. Halten Sie die Einschalttaste 5 Sekunden lang gedrückt, um die Wi-Fi-Funktion zurückzusetzen.

B. Wi-Fi-Anzeige:

- Wenn das Licht aus ist, ist die Klimaanlage nicht mit Wi-Fi verbunden.
- Wenn das Licht dauerhaft leuchtet, bedeutet dies, dass die Klimaanlage erfolgreich mit Wi-Fi verbunden wurde.

- Wenn das Licht langsam blinkt, zeigt dies den AP (kompatiblen) Status des Wi-Fi an.
- Wenn das Licht schnell blinkt, zeigt dies den Smart Mode des Wi-Fi (EZ-Modus, schneller Netzwerkausbreitungsmodus) an.

C. Die mobile App kann über Wi-Fi alle Funktionen des Luftentfeuchters steuern.

A. Long press the power button for 5 seconds to reset the Wi-Fi function.

B. Wi-Fi light:

- If the light is off, the air conditioner is not connected to Wi-Fi.
- If the light is solid, it means the air conditioner has been successfully connected to Wi-Fi.
- If the light is flashing slowly, it indicates the AP (compatible) status of the Wi-Fi.
- If the light is flashing quickly, it indicates the smart mode of Wi-Fi (EZ mode, fast network distribution mode).

C. The mobile app, through Wi-Fi, can control all the related functions of the dehumidifier.

A. Maintenez le bouton d'alimentation enfoncé pendant 5 secondes pour réinitialiser la fonction Wi-Fi.

B. Indicateur Wi-Fi :

- Si le voyant est éteint, l'air conditionné n'est pas connecté au Wi-Fi.
- Si le voyant est allumé en continu, cela signifie que l'air conditionné est correctement connecté au Wi-Fi.
- Si le voyant clignote lentement, cela indique le statut AP (compatible) du Wi-Fi.
- Si le voyant clignote rapidement, cela indique le mode intelligent du Wi-Fi (mode EZ, mode de distribution rapide du réseau).

C. L'application mobile peut contrôler toutes les fonctions du déshumidificateur via le Wi-Fi.

A. Tieni premuto il pulsante di accensione per 5 secondi per ripristinare la funzione Wi-Fi.

B. Luce Wi-Fi:

- Se la luce è spenta, l'aria condizionata non è connessa al Wi-Fi.
- Se la luce è fissa, significa che l'aria condizionata è connessa correttamente al Wi-Fi.
- Se la luce lampeggia lentamente, indica lo stato AP (compatibile) del Wi-Fi.
- Se la luce lampeggia rapidamente, indica la modalità intelligente del Wi-Fi (modalità EZ, modalità di distribuzione rapida della rete).

C. L'app mobile può controllare tutte le funzioni del deumidificatore tramite Wi-Fi.

Laden Sie die App herunter, installieren Sie sie und öffnen Sie sie. Befolgen Sie dann die Anweisungen in der App, um das Gerät zu verbinden. Das Gerät sollte automatisch erkannt werden. Alternativ können Sie das Gerät manuell hinzufügen, indem Sie den Anweisungen der App folgen.

Download, install and open the app, then follow the instructions in the APP to connect the device. The device should be detected automatically. Optionally, add the device manually by following the instructions of the APP

Téléchargez l'application, installez-la et ouvrez-la. Suivez ensuite les instructions dans l'application pour connecter l'appareil. L'appareil devrait être détecté automatiquement. Vous pouvez également ajouter l'appareil manuellement en suivant les instructions de l'application.

Scarica l'app, installala e aprila. Segui quindi le istruzioni nell'app per connettere il dispositivo. Il dispositivo dovrebbe essere riconosciuto automaticamente. In alternativa, puoi aggiungere manualmente il dispositivo seguendo le istruzioni dell'app.

3. MODUS-TASTE MODE BUTTON BOUTON MODE TASTO MODE

Drücken Sie die Mode-Taste, um den gewünschten Modus auszuwählen: Entfeuchtungsmodus, Lüftermodus oder Wäschetrocknungsmodus.

Press the mode button to select your desired mode: dehumidification mode, fan mode, or clothes drying mode.

Appuyez sur le bouton Mode pour sélectionner le mode souhaité : mode déshumidification, mode ventilateur ou mode séchage du linge.

Premere il tasto Mode per selezionare la modalità desiderata: modalità deumidificazione, modalità ventilatore o modalità asciugatura dei vestiti.

4. ANPASSUNG DER ENTFEUCHTUNG ADJUSTING DEHUMIDIFICATION AJUSTEMENT DE LA DÉSHUMIDIFICATION REGOLAZIONE DELLA DEUMIDIFICAZIONE

Drücken Sie die Anpassen-Taste, und die „Co“-Anzeigeleuchte wird leuchten. Wenn die Luftfeuchtigkeit eingestellt wird, ändert sich die Luftfeuchtigkeit wie folgt: „Co“ (kontinuierlich) → 30% → 35% → 40% → 45% → 50% → ... → 85% → 90% → „Co“ (kontinuierlich) Zyklus.

Die Einstellung tritt in etwa 5 Sekunden in Kraft, wenn keine weiteren Operationen erfolgen. Das digitale Display zeigt wieder die Raumfeuchtigkeit an.

Im „Co“-Modus (kontinuierlich) läuft der Luftentfeuchter kontinuierlich, unabhängig von den Feuchtigkeitswerten.

Im Automatikmodus:

- Der Kompressor startet, wenn die Luftfeuchtigkeit 3% über dem eingestellten Wert liegt, wobei der Lüfter läuft.
- Die Entfeuchtung stoppt, wenn die Luftfeuchtigkeit 2% unter den eingestellten Wert fällt. Der Kompressor tritt in einen 3-minütigen Schutzmodus ein, und der Lüfter stoppt nach 3 Minuten.
- Wenn die Luftfeuchtigkeit 3% über den eingestellten Wert steigt und die Schutzzeit endet, startet der Kompressor erneut.
- Dieser Zyklus hält die Raumfeuchtigkeit nahe am eingestellten Wert.

Press the ADJUST button, and the “Co” indicator light will illuminate. When the humidity is set, the humidity will change as follows: "Co" (continuous) → 30% → 35% → 40% → 45% → 50% → ... → 85% → 90% → "Co" (continuous) cycle.

The setting will take effect in approximately 5 seconds with no further operations. The digital display will return to showing the room humidity.

In "Co" (continuous) mode, the dehumidifier runs continuously regardless of humidity levels.

In Automatic Mode:

- The compressor starts when humidity is 3% above the set value, with the fan running.
- Dehumidification stops when humidity drops 2% below the set value. The compressor enters a 3-minute protection mode, and the fan stops after 3 minutes.
- If humidity rises 3% above the set value and the protection time ends, the compressor restarts.
- This cycle maintains indoor humidity close to the set level.

Appuyez sur le bouton ADJUST (AJUSTER), et le voyant « Co » s’allumera. Lorsque l'humidité est réglée, celle-ci change comme suit : « Co » (continu) → 30% → 35% → 40% → 45% → 50% → ... → 85% → 90% → « Co » (continu) en boucle.

Le réglage entre en vigueur environ 5 secondes après l'absence d'autres opérations. L'affichage numérique revient à afficher l'humidité de la pièce.

En mode « Co » (continu), le déshumidificateur fonctionne de manière continue, indépendamment des valeurs d'humidité.

En mode automatique :

- Le compresseur démarre lorsque l'humidité dépasse de 3% la valeur définie, avec le ventilateur en fonctionnement.
- La déshumidification s'arrête lorsque l'humidité descend de 2% en dessous de la valeur définie. Le compresseur entre en mode protection de 3 minutes et le ventilateur s'arrête après 3 minutes.
- Lorsque l'humidité dépasse de 3% la valeur définie et que le temps de protection est terminé, le compresseur redémarre.
- Ce cycle permet de maintenir l'humidité de la pièce proche de la valeur définie.

Premere il tasto ADJUST e la spia "Co" si accenderà. Quando si imposta l'umidità, essa cambierà come segue: "Co" (continua) → 30% → 35% → 40% → 45% → 50% → ... → 85% → 90% → "Co" (continua) ciclicamente.

L'impostazione entrerà in vigore circa 5 secondi dopo, se non vengono effettuate ulteriori operazioni. Il display digitale mostrerà nuovamente l'umidità della stanza.

In modalità "Co" (continua), il deumidificatore funzionerà continuamente, indipendentemente dai valori di umidità.

In modalità automatica:

- Il compressore si avvia quando l'umidità è superiore del 3% rispetto al valore impostato, mentre la ventola continua a funzionare.
- La deumidificazione si ferma quando l'umidità scende del 2% al di sotto del valore impostato. Il compressore entra in una modalità di protezione di 3 minuti e la ventola si ferma dopo 3 minuti.
- Se l'umidità sale del 3% rispetto al valore impostato e il tempo di protezione è terminato, il compressore riparte.
- Questo ciclo mantiene l'umidità della stanza vicino al valore impostato.

5. SWING-TASTE SWING BUTTON BOUTON SWING TASTO SWING

Drücken Sie die Swing-Taste, um die Schwenkfunktion der Luftauslassabdeckung ein- oder auszuschalten.

Press the swing button to turn the swing function of the air outlet cover on or off.

Appuyez sur le bouton Swing pour activer ou désactiver la fonction de pivotement du couvercle de l'évent de sortie d'air.

Premere il tasto Swing per attivare o disattivare la funzione di oscillazione della copertura di uscita dell'aria.

6. GESCHWINDIGKEITSTASTE SPEED BUTTON BOUTON DE VITESSE TASTO VELOCITÀ

Drücken Sie die Lüftergeschwindigkeitstaste, um die niedrige oder hohe Lüftergeschwindigkeit auszuwählen. Die entsprechende Anzeigeleuchte wird leuchten.

Press the fan speed button to select low or high fan speed. The corresponding indicator light will illuminate.

Appuyez sur le bouton de vitesse du ventilateur pour sélectionner la vitesse basse ou élevée du ventilateur. Le voyant correspondant s'allume.

Premere il tasto della velocità della ventola per selezionare la velocità bassa o alta della ventola. La spia corrispondente si accenderà.

7. TIMER-TASTE TIMER BUTTON BOUTON TIMER TASTO TIMER

7.1 Timer-EIN-Einstellung: Timer ON setting: Réglage de la minuterie (TIMER) : Impostazione TIMER-ON:

- Wenn das Gerät ausgeschaltet ist, drücken Sie die „TIMER"-Taste. Die entsprechende Anzeigeleuchte wird leuchten.
- Halten Sie die „TIMER"-Taste gedrückt, um eine gewünschte Einschaltzeit von 0-24 Stunden auszuwählen. Die Einstellung tritt in etwa 5 Sekunden in Kraft, wenn keine weiteren Operationen erfolgen.
- Das Gerät wird automatisch eingeschaltet, sobald die eingestellte Zeit verstrichen ist.
- When the appliance is off, press the "TIMER" button. The corresponding indicator light will illuminate.
- Keep pressing the "TIMER" button to select a desired ON time from 0-24 hours. The setting will take effect in approximately 5 seconds with no further operations.
- The appliance will automatically turn on once the set time has passed.

- Lorsque l'appareil est éteint, appuyez sur le bouton TIMER. Le voyant correspondant s'allumera.
- Maintenez le bouton « TIMER » enfoncé pour sélectionner l'heure de mise en marche souhaitée, de 0 à 24 heures. Le réglage prend effet après environ 5 secondes, si aucune autre opération n'est effectuée.
- L'appareil s'allume automatiquement lorsque l'heure réglée est écoulée.
- Quando il dispositivo è spento, premere il tasto "TIMER". La spia corrispondente si accenderà.
- Tenere premuto il tasto "TIMER" per selezionare l'orario di accensione desiderato, tra 0-24 ore. L'impostazione entrerà in vigore dopo circa 5 secondi, se non vengono effettuate ulteriori operazioni.
- Il dispositivo si accenderà automaticamente una volta trascorso il tempo impostato.

7.2 Timer-AUS-Einstellung: Timer OFF setting: Réglage de l'arrêt du minuteur: Impostazione TIMER-OFF:

- Wenn das Gerät in Betrieb ist, drücken Sie die „TIMER"-Taste. Die entsprechende Anzeigeleuchte wird leuchten.
- Halten Sie die „TIMER"-Taste gedrückt, um eine gewünschte Abschaltzeit von 0-24 Stunden auszuwählen. Die Einstellung tritt in etwa 5 Sekunden in Kraft, wenn keine weiteren Operationen erfolgen. Das digitale Display zeigt wieder die Luftfeuchtigkeit an
- When the appliance is working, press the "TIMER" button. The corresponding indicator light will illuminate.
- Keep pressing the "TIMER" button to select a desired OFF time from 0-24 hours. The setting will take effect in approximately 5 seconds with no further operations. The digital display will return to showing the humidity.
- Lorsque l'appareil est en marche, appuyez sur le bouton « TIMER ». Le témoin correspondant s'allumera.
- Maintenez le bouton « TIMER » enfoncé pour sélectionner l'heure d'arrêt souhaitée, de 0 à 24 heures. Le réglage prendra effet après environ 5 secondes, si aucune autre opération n'est effectuée. L'affichage numérique affichera de nouveau l'humidité de la pièce.
- Quando il dispositivo è in funzione, premere il tasto "TIMER". La spia corrispondente si accenderà.
- Tenere premuto il tasto "TIMER" per selezionare l'orario di spegnimento desiderato, tra 0-24 ore. L'impostazione entrerà in vigore dopo circa 5 secondi, se non vengono effettuate ulteriori operazioni. Il display digitale mostrerà nuovamente l'umidità dell'aria.

SICHERUNG LOCK VERROUILLAGE BLOCCO

Drücken Sie die SWING-Taste 3 Sekunden lang, um die Kindersicherung zu aktivieren.

A. Im eingeschalteten Zustand: Nachdem die Kindersicherung aktiviert wurde, werden alle Tasten außer der Kindersicherung und der Einschalttaste gesperrt (Hinweis: Die Einschalttaste kann das Gerät weiterhin ausschalten).

B. Im ausgeschalteten Zustand: Die Kindersicherungsfunktion kann ein- oder ausgeschaltet werden. Sobald die Kindersicherung aktiviert ist, können alle anderen Tastenoperationen, außer der Kindersicherungstaste, nicht mehr ausgeführt werden (Hinweis: Die Einschalttaste kann ebenfalls nicht verwendet werden).

C. Nach Aktivierung der Kindersicherung leuchtet die Kindersicherungsanzeige auf.

Long press the SWING button for 3 seconds to activate the child lock.

A. In the power-on state: After the child lock is activated, all the buttons except the child lock and power button will be locked (Note: the power button can still turn off the appliance).

B. In the off state: The child lock function can be turned on or off. Once the child lock is activated, all other key operations, except the child lock button, cannot be operated (Note: the power button cannot be used either).

C .After opening the child lock function, the child lock indicator lights up.

Appuyez sur le bouton « SWING » pendant 3 secondes pour activer le verrouillage enfant.

A. Lorsque l'appareil est allumé : après l'activation du verrouillage enfant, tous les boutons, à l'exception du bouton de verrouillage enfant et du bouton d'alimentation, seront verrouillés (Remarque : le bouton d'alimentation peut toujours être utilisé pour éteindre l'appareil).

B. Lorsque l'appareil est éteint : la fonction de verrouillage enfant peut être activée ou désactivée. Dès que le verrouillage enfant est activé, aucune autre opération sur les boutons, à l'exception du bouton de verrouillage enfant, ne pourra être effectuée (Remarque : le bouton d'alimentation ne pourra également pas être utilisé).

C. Après l'activation du verrouillage enfant, l'indicateur de verrouillage enfant s'allume.

Premere il tasto SWING per 3 secondi per attivare il blocco bambini.

A. Quando il dispositivo è acceso: una volta attivato il blocco bambini, tutti i tasti, eccetto il tasto di blocco bambini e il tasto di accensione, saranno bloccati (Nota: il tasto di accensione può comunque spegnere il dispositivo).

B. Quando il dispositivo è spento: la funzione di blocco bambini può essere attivata o disattivata. Una volta attivato il blocco bambini, non sarà possibile eseguire altre operazioni sui tasti, eccetto il tasto di blocco bambini (Nota: il tasto di accensione non potrà essere utilizzato).

C. Dopo aver attivato il blocco bambini, la spia di blocco bambini si accenderà.

WÄSCHE TROCKNEN FUNKTION CLOTHES DRYING FUNCTION FONCTION DE SÉCHAGE DU LINGE FUNZIONE ASCIUGATURA

A. Wenn diese Funktion aktiviert ist, läuft der Luftentfeuchter kontinuierlich (Kompressor und Lüfter werden betrieben), unabhängig vom Feuchtigkeitsniveau, wenn der „Co“-Modus (kontinuierlich) ausgewählt ist.

B. Die Lüftergeschwindigkeit ist auf hohe Geschwindigkeit eingestellt und kann nicht angepasst werden.

C. Die Feuchtigkeitseinstellungstaste ist im Wäschetrocknungsmodus nicht einstellbar.

A. When this function is enabled, the dehumidifier will run continuously (compressor and fan will operate) regardless of the humidity level when "Co" (continuous) operation is selected.

B. The wind speed is fixed to high speed and cannot be adjusted.

C. The humidity setting button is not adjustable in clothes drying mode.

A. Lorsque cette fonction est activée, le déshumidificateur fonctionne en continu (compresseur et ventilateur en fonctionnement), quel que soit le niveau d'humidité, si le mode « Co » (continu) est sélectionné.

B. La vitesse du ventilateur est réglée sur haute vitesse et ne peut pas être ajustée.

C. Le bouton de réglage de l'humidité n'est pas ajustable en mode séchage du linge.

A. Quando questa funzione è attivata, il deumidificatore funziona continuamente (compressore e ventola sono in funzione), indipendentemente dal livello di umidità, se è selezionata la modalità "Co" (continua).

B. La velocità della ventola è impostata su alta velocità e non può essere modificata.

C. Il tasto per regolare l'umidità non è disponibile in modalità asciugatura.

LÜFTERFUNKTION FAN FUNCTION FONCTION VENTILATEUR FUNZIONE VENTILATORE

A. Der Kompressor wird nicht betrieben.

B. Der Lüfter kann in zwei Modi betrieben werden: hohe Windgeschwindigkeit und niedrige Windgeschwindigkeit.

C. Die Feuchtigkeitseinstellungstaste ist im Luftzuluftmodus nicht einstellbar.

A. The compressor does not operate.

B. The fan can be operated in two modes: high wind and low wind.

C. The humidity setting button is not adjustable in air supply mode.

A. Le compresseur ne fonctionne pas.

B. Le ventilateur peut fonctionner dans deux modes : vitesse élevée et vitesse basse.

C. Le bouton de réglage de l'humidité n'est pas ajustable en mode ventilation.

A. Il compressore non è in funzione.

B. La ventola può funzionare in due modalità: velocità alta e velocità bassa.

C. Il tasto per regolare l'umidità non è disponibile in modalità ventilatore.

VOLLER WASSERTANK FULL WATER TANK ÉSERVOIR D'EAU PLEIN SERBATOIO ACQUA PIENO

A.Wenn der Entwässerungstank voll ist, leuchtet die Tank-voll-Anzeige auf. Der Betrieb stoppt automatisch, und der Summer wird 15 Mal piepen, um den Benutzer darauf hinzuweisen, dass das Wasser aus dem Entwässerungstank entleert werden muss.

B. Wenn der Fehler des vollen Wassertanks behoben ist, wird der ursprüngliche Betriebszustand des Geräts wiederhergestellt (der Kompressor durchläuft den 3-Punkte-Schutzprozess)

A. When the drainage tank is full, the tank full indicator light will turn on. The operation will stop automatically, and the buzzer will beep 15 times to alert the user that the water needs to be emptied from the drainage tank.

B. When the full water fault is cleared, the original running state of the machine will be restored (the compressor will undergo the 3-point protection process).

A. Lorsque le réservoir de drainage est plein, le témoin « réservoir plein » s'allume. Le fonctionnement s'arrête automatiquement et le buzzer émet 15 bips pour avertir l'utilisateur que l'eau doit être vidée du réservoir de drainage.

B. Lorsque le problème du réservoir plein est résolu, l'état de fonctionnement d'origine de l'appareil est restauré (le compresseur passe par le processus de protection en 3 étapes).

A. Quando il serbatoio di drenaggio è pieno, la spia "Serbatoio pieno" si accende. Il funzionamento si ferma automaticamente e il cicalino suonerà 15 volte per avvisare l'utente che il serbatoio deve essere svuotato.

B. Una volta risolto il problema del serbatoio pieno, lo stato di funzionamento originale del dispositivo verrà ripristinato (il compressore passerà attraverso il processo di protezione a 3 fasi).

ABTAUFUNKTION DEFROSTING FUNCTION FONCTION DE DÉGIVRAGE FUNZIONE DI SBRINAMENTO

A. Während des Abtauens wird der Kompressor abgeschaltet, und der Lüfter läuft mit hoher Geschwindigkeit, um das Abtauen zu ermöglichen. Die Abtauanzeige leuchtet kontinuierlich.

B. Wenn die Raumtemperatur kleiner oder gleich 16°C ist, wird die Rohrtemperatur nicht erkannt. Je nach Raumtemperatur gelten die folgenden Details:

- Wenn die Raumtemperatur unter 5°C liegt, hört der Luftentfeuchter auf zu arbeiten.
- Wenn 5°C ≤ Raumtemperatur ≤ 12°C, läuft der Kompressor für 30 Minuten und stoppt für 10 Minuten zum Abtauen.
- Wenn 12°C < Raumtemperatur ≤ 16°C, läuft der Kompressor für 45 Minuten und stoppt für 10 Minuten zum Abtauen.

C. Wenn die Raumtemperatur größer als 16°C ist, wird die Rohrtemperatur überprüft. Je nach Rohrtemperatur gelten die folgenden Details:

Wenn der Kompressor 30 Minuten läuft, wird die Rohrtemperatur überprüft. Wenn die Rohrtemperatur unter 1°C liegt, wird das Gerät für 10 Minuten zum Abtauen gestoppt.

Hinweis: Während des Abtauens bleibt die Abtauanzeige eingeschaltet.

A. During defrosting, the compressor will be shut down, and the fan will run at high speed for defrosting. The defrosting indicator light will remain on.

B. When the room temperature is less than or equal to 16°C, the coil temperature will not be detected. According to the room temperature action, the details are as follows:

- When the room temperature is below 5°C, The dehumidifier will stop working.

- When 5°C ≤ room temperature ≤ 12°C, the compressor will run for 30 minutes and stop for defrosting for 10 minutes.
- When 12°C < room temperature ≤ 16°C, the compressor will run for 45 minutes and stop for defrosting for 10 minutes.

C. When the room temperature is greater than 16°C, the coil temperature will be checked. According to the coil temperature action, the details are as follows:

When the compressor runs for 30 minutes, check the coil temperature. If the coil temperature is less than 1°C, stop the machine to defrost for 10 minutes.

Note: During defrosting, the defrosting light will remain on.

A. Pendant le dégivrage, le compresseur s'arrête et le ventilateur fonctionne à grande vitesse pour permettre le dégivrage. Le témoin de dégivrage reste allumé en continu.

B. Lorsque la température ambiante est inférieure ou égale à 16°C, la température du tube n'est pas détectée. En fonction de la température ambiante, les détails suivants s'appliquent :

- Si la température ambiante est inférieure à 5°C, le déshumidificateur cesse de fonctionner.
- Si 5°C ≤ température ambiante ≤ 12°C, le compresseur fonctionne pendant 30 minutes, puis s'arrête pendant 10 minutes pour le dégivrage.
- Si 12°C < température ambiante ≤ 16°C, le compresseur fonctionne pendant 45 minutes et s'arrête pendant 10 minutes pour le dégivrage.

C. Lorsque la température ambiante est supérieure à 16°C, la température du tube est vérifiée. En fonction de la température du tube, les détails suivants s'appliquent :

Lorsque le compresseur fonctionne pendant 30 minutes, la température du tube est vérifiée. Si la température du tube est inférieure à 1°C, l'appareil s'arrête pendant 10 minutes pour le dégivrage.

Remarque : Pendant le dégivrage, le témoin de dégivrage reste allumé.

A. Durante il processo di sbrinamento, il compressore si spegne e la ventola funziona ad alta velocità per consentire il processo di sbrinamento. La spia di sbrinamento si accende continuamente.

B. Se la temperatura ambiente è inferiore o uguale a 16°C, la temperatura del tubo non viene rilevata. In base alla temperatura ambiente, si applicano i seguenti dettagli:

- Se la temperatura ambiente è inferiore a 5°C, il deumidificatore smette di funzionare.
- Se 5°C ≤ temperatura ambiente ≤ 12°C, il compressore funziona per 30 minuti e si ferma per 10 minuti per sbrinamento.
- Se 12°C < temperatura ambiente ≤ 16°C, il compressore funziona per 45 minuti e si ferma per 10 minuti per sbrinamento.

C. Se la temperatura ambiente è superiore a 16°C, la temperatura del tubo viene controllata. In base alla temperatura del tubo, si applicano i seguenti dettagli:

Se il compressore funziona per 30 minuti, viene controllata la temperatura del tubo. Se la temperatura del tubo è inferiore a 1°C, il dispositivo si ferma per 10 minuti per sbrinamento.

Nota: durante il processo di sbrinamento, la spia di sbrinamento rimane accesa.

KOMPRESSOR-VERZÖGERUNGSSCHUTZ
COMPRESSOR DELAY PROTECTION
PROTECTION CONTRE LE DÉLAI DU COMPRESSEUR
PROTEZIONE RITARDO COMPRESSORE

A. Der Kompressor darf jedes Mal sofort starten, wenn er eingeschaltet wird.

B. Nachdem der Kompressor gestoppt wurde, sollte eine Pause von mindestens 3 Minuten eingehalten werden, bevor er wieder gestartet werden kann.

A. The compressor is allowed to start immediately each time it is started.

B. After the compressor stops, there should be an interval of at least 3 minutes before it can start again.

A. Le compresseur peut démarrer immédiatement chaque fois qu'il est allumé.

B. Après l'arrêt du compresseur, une pause d'au moins 3 minutes doit être respectée avant de pouvoir le redémarrer.

A. Il compressore può partire immediatamente ogni volta che viene acceso.

B. Dopo che il compressore si è spento, deve passare una pausa di almeno 3 minuti prima che possa essere riavviato.

LEERER TANK EMPTY TANK RÉSERVOIR VIDE TANK VUOTO

1. Ziehe am Boden des Tanks und greife, sobald der obere Griff sichtbar ist, danach den Griff, um den Tank vollständig herauszuziehen.

1. Pull from the bottom of the tank and, once the top handle is visible, grab it to pull the tank out completely.

1. Tirez par le bas du réservoir et, une fois que la poignée du haut est visible, saisissez-la pour sortir complètement le réservoir.

1. Tira dal fondo del serbatoio e, una volta che la maniglia superiore è visibile, afferrala per estrarre completamente il serbatoio.

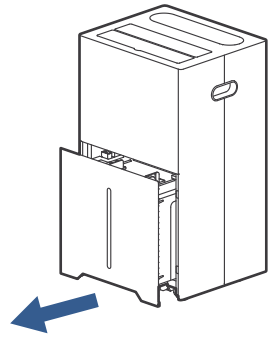

2. Entleeren Sie das Wasser im Tank.

2. Empty the water in the tank.

2. Videz l'eau du réservoir.

2. Svuotare l'acqua dal serbatoio.

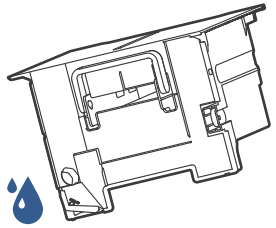

VORSICHT CAUTION ATTENTION ATTENZIONE

Entfernen Sie nicht den Schwimmer im Wassertank, da der Wassersensor sonst den Wasserstand nicht erkennen kann und das Gerät nicht normal funktioniert.

Do not remove the floater in the water tank, otherwise, the water sensor will not be able to sense the water level, and the appliance will not operate normally.

Ne retirez pas le flotteur dans le réservoir d'eau, car le capteur d'eau ne pourra pas détecter le niveau d'eau et l'appareil ne fonctionnera pas normalement.

Non rimuovere il galleggiante nel serbatoio dell'acqua, altrimenti il sensore dell'acqua non sarà in grado di rilevare il livello dell'acqua e il dispositivo non funzionerà correttamente.

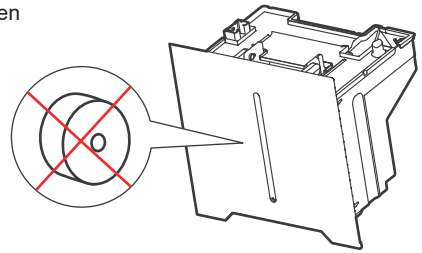

Wenn der Tank schmutzig ist, reinigen Sie ihn mit kaltem oder warmem Wasser. Verwenden Sie keine Reinigungsmittel, Stahlwolle, chemisch behandelte Staubtücher, Benzin, Benzol, Verdünner oder andere Lösungsmittel, da diese den Wassertank beschädigen und zu Wasseraustritt führen können.

If the tank is dirty, use cold water or warm water to clean it. Do not use detergents, steel wool, chemically treated dusting cloths, gasoline, benzene, thinner, or other solvents, as they may damage the water tank and cause water leakage.

Si le réservoir est sale, nettoyez-le avec de l'eau froide ou chaude. N'utilisez pas de détergents, d'acier laine, de chiffons traités chimiquement, d'essence, de benzène, de diluants ou d'autres solvants, car ils pourraient endommager le réservoir et provoquer des fuites d'eau.

Se il serbatoio è sporco, pulirlo con acqua fredda o tiepida. Non utilizzare detergenti, pagliette metalliche, panni trattati chimicamente, benzina, benzolo, diluenti o altri solventi, poiché potrebbero danneggiare il serbatoio e causare perdite d'acqua.

Überprüfen Sie vor dem Einsetzen des Tanks, ob die Ecke fest verschlossen ist. Beim Einsetzen des Tanks drücken Sie ihn mit beiden Händen fest. Wenn der Wassertank nicht richtig eingesetzt ist, wird der Sensor für vollen Wassertank aktiviert und der Luftentfeuchter wird nicht betrieben.

Before inserting the tank, check if the corner is closed tightly.When inserting the tank, press it tightly with both hands. If the water tank is not properly placed, the full water sensor will still be activated, and the dehumidifier will not operate.

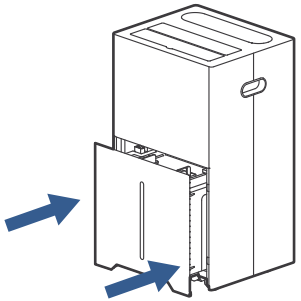

Avant de remettre le réservoir en place, vérifiez que le coin est bien fermé. Lorsque vous insérez le réservoir, appuyez fermement avec les deux mains. Si le réservoir n'est pas correctement installé, le capteur de réservoir plein sera activé et le déshumidificateur ne fonctionnera pas.

Prima di reinserire il serbatoio, verificare che l'angolo sia ben chiuso. Quando reinserite il serbatoio, premetelo saldamente con entrambe le mani. Se il serbatoio non è correttamente inserito, si attiverà il sensore del serbatoio pieno e il deumidificatore non funzionerà.

KONTINUIERLICHE ABWASSERENTLEERUNG CONTINUOUS DRAINAGE VIDANGE CONTINUE DES EAUX DRENAGGIO CONTINUO DELL'ACQUA

Der Luftentfeuchter verfügt über ein kontinuierliches Ablassloch. Verwenden Sie ein Kunststoffschlauch (Durchmesser 10 mm), das in das Entwässerungsloch der Rückwand eingesetzt wird, und führen Sie das Rohr dann von der Tankseite. Wenn der Wassertank ordnungsgemäß eingesetzt ist und das Ablassrohr gerade gezogen wird, kann das Wasser über das Ablassloch aus dem Gerät abfließen.

The dehumidifier has a continuous drainage hole. Use a plastic tube (diameter 10mm) inserted into the partition drainage hole, and then route the tube from the tank side. When the water tank is properly installed in place, and the drainage pipe is straightened out, the water can be drained from the machine through the drainage hole.

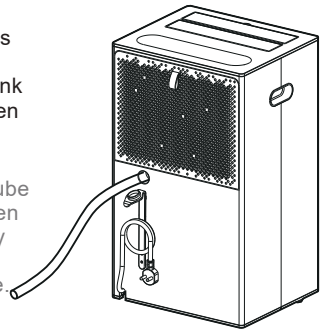

Le déshumidificateur est équipé d'un orifice de vidange continue. Utilisez un tuyau en plastique (diamètre 10 mm), insérez-le dans le trou de vidange de la paroi séparée, puis faites passer le tuyau du côté du réservoir. Lorsque le réservoir est correctement inséré et que le tuyau de vidange est tiré en ligne droite, l'eau peut s'écouler de l'appareil par le trou de vidange.

Il deumidificatore è dotato di un foro di drenaggio continuo. Utilizzare un tubo di plastica (diametro 10 mm) da inserire nel foro di drenaggio del separatore e poi far passare il tubo dal lato del serbatoio. Quando il serbatoio è correttamente inserito e il tubo di drenaggio è tirato dritto, l'acqua può defluire dal dispositivo attraverso il foro di drenaggio.

WARTUNG MAINTENANCE MAINTENANCE MANUTENZIONE

GEHÄUSEREINIGUNG BODY CLEANING NETTOYAGE DE L'ENVELOPPE PULIZIA DEL CASE

Wischen Sie das Gehäuse mit einem weichen, feuchten Tuch ab.
Wipe the body witha soft,damp cloth.
Essuyez l'enveloppe avec un chiffon doux et humide.
Pulire il case con un panno morbido e umido.

FILTERREINIGUNG FILTER CLEANING NETTOYAGE DU FILTRE PULIZIA DEL FILTRO

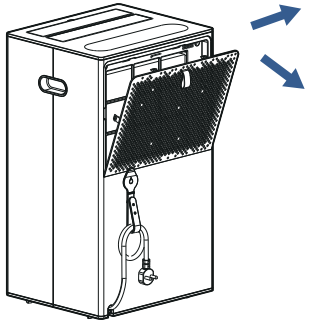

1. Ziehen Sie den Filter heraus
1. Pull up the filter
1. Retirez le filtre
1. Rimuovere il filtro

2. Filter reinigen

Verwenden Sie einen Staubsauger, um vorsichtig Staub von der Filteroberfläche abzusaugen. Falls der Filter stark verschmutzt ist, verwenden Sie warmes Wasser und ein mildes Reinigungsmittel. Trocknen Sie ihn gründlich.

2. Clean Filter

Use a vacuum cleaner to gently absorb dust on filter screen surface.If very dirty, use warm water and gentle detergent. Dry thoroughly.

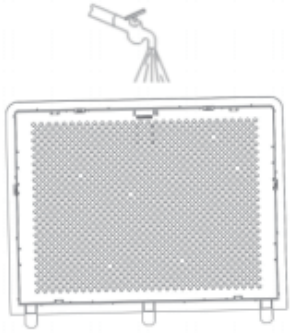

2. Nettoyez le filtre

Utilisez un aspirateur pour aspirer délicatement la poussière à la surface du filtre. S'il est très sale, utilisez de l'eau tiède et un détergent doux. Séchez-le soigneusement.

2. Pulire il filtro:

Usare un aspirapolvere per aspirare delicatamente la polvere dalla superficie del filtro. In caso di forte sporcizia, utilizzare acqua tiepida e un detergente delicato. Asciugare accuratamente.

3. Filter einsetzen

Setzen Sie den Filter in das Gerät ein und drücken Sie die beiden Haken des Filters in ihre Position.

3. Filter Installation

Insert the filter into the machine, and push the two hooks of the filter in place.

3. Installation du filtre

Insérez le filtre dans l'appareil et poussez les deux crochets du filtre en place.

3. Installazione del filtro:

Inserire il filtro nel dispositivo e premere i due ganci del filtro al loro posto.

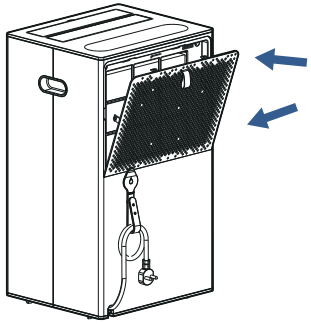

LAGERUNG DES LUFTENTFEUCHTERS DEHUMIDIFIER STORAGE
STOCKAGE DU DÉSHUMIDIFICATEUR
CONSERVAZIONE DEL DEUMIDIFICATORE

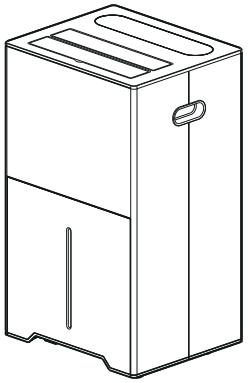

Wenn Sie dieses Produkt längere Zeit nicht verwenden und es lagern möchten, beachten Sie bitte die folgenden Schritte:

1.Entleeren Sie das Wasser im Tank.
2.Wickeln Sie das Netzkabel auf.
3.Reinigen Sie das Gerät.
4.Stellen Sie es an einem kühlen und trockenen Ort ab.

When you do not use this product for a long time and intend to store it, pay attention to the following steps:

1.Empty the water in the tank.
2.Roll up the power cord.
3.Clean the unit.
4.Place in a cool and dry Store.

Si vous ne prévoyez pas d'utiliser cet appareil pendant une période prolongée et que vous souhaitez le stocker, veuillez suivre les étapes suivantes :

1.Videz l'eau du réservoir.
2.Enroulez le câble d'alimentation.
3.Nettoyez l'appareil.
4.Rangez-le dans un endroit frais et sec.

Se non si prevede di utilizzare questo prodotto per un lungo periodo e si desidera conservarlo, si prega di seguire i seguenti passaggi:

1.Svuotare l'acqua dal serbatoio.
2.Arrotolare il cavo di alimentazione.
3.Pulire il dispositivo.
4.Riporlo in un luogo fresco e asciutto.

ABSTAND SPACE DISTANCE DISTANCE DISTANZA

Wenn der Luftentfeuchter in Betrieb ist, stellen Sie sicher, dass der Mindestabstand zwischen dem Gerät und anderen Objekten wie im folgenden Bild eingehalten wird.

When the dehumidifier is working, make sure that the minimum distance between the unit and other objects in the following picture.

Lorsque le déshumidificateur est en fonctionnement, assurez-vous de respecter la distance minimale entre l'appareil et d'autres objets comme indiqué dans l'image suivante.

Quando il deumidificatore è in funzione, assicurarsi che venga rispettata la distanza minima tra il dispositivo e altri oggetti, come mostrato nell'immagine sottostante.

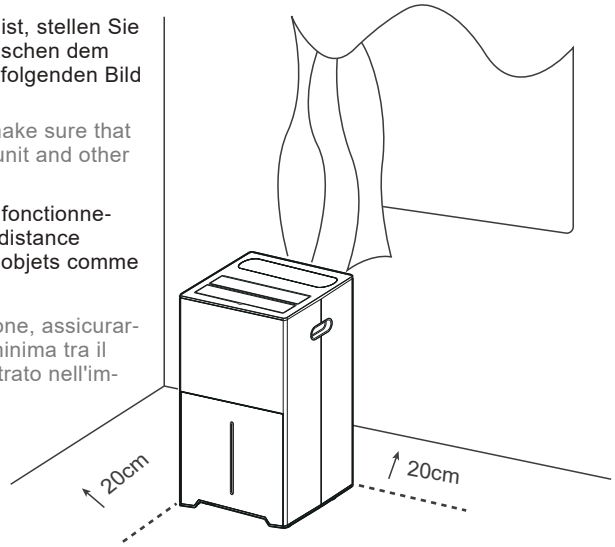

Wenn einer der unten aufgeführten Zustände auftritt, überprüfen Sie bitte die folgenden Punkte, bevor Sie den Kundendienst kontaktieren.
If a condition listed below occurs, please check the following items before contacting customer service.
Si l'un des états suivants se produit, veuillez vérifier les points ci-dessous avant de contacter le service client.
Se uno degli stati elencati di seguito si verifica, si prega di verificare i seguenti punti prima di contattare il servizio clienti.

AUSFALL FAILURE PANNE FALLIMENTO	MÖGLICHE URSACHEN POTENTIALCAUSES OF FAILURE CAUSES POSSIBLES POSSIBILI CAUSE	LÖSUNG SOLUTION LA SOLUTION SOLUZIONE
Die Maschine funktioniert nicht. The machine doesn't work La machine ne fonctionne pas La macchina non funziona.	Ist das Netzkabel richtig angeschlossen? Is the power line properly connected? Le câble d'alimentation est-il correctement connecté? Il cavo di alimentazione è collegato correttamente?	Stecken Sie den Stecker richtig in die Steckdose. Connect the plug and socket well. Insérez correctement la fiche dans la prise. Inserire correttamente la spina nella presa.
	Leuchtet die Anzeige für den vollen Wassertank? (Ist der Wassertank voll oder nicht richtig eingesetzt? Is the full water indicator light up? (watertank full or not put inplace) La lampe de réservoir plein est-elle allumée ? (Le réservoir est-il plein ou mal inséré ?) La spia del serbatoio pieno è accesa? (È il serbatoio pieno o non è stato inserito correttamente?)	Entleeren Sie den Wassertank und setzen Sie ihn richtig ein. Drain the water in the tank and put it in place. Videz le réservoir d'eau et réinstallez-le correctement. Svuotare il serbatoio dell'acqua e inserirlo correttamente.
	Liegt die Raumtemperatur über 35 Grad oder unter 5 Grad? Is the room temperature is above 35 degrees or under 5 degrees? La température de la pièce est-elle supérieure à 35°C ou inférieure à 5°C ? La temperatura ambiente è superiore a 35 gradi o inferiore a 5 gradi?	Die Schutzvorrichtung ist aktiviert und das Gerät kann nicht betrieben werden. The protection device is started and the machine can not work. Le dispositif de protection est activé et l'appareil ne peut pas fonctionner. Il dispositivo di protezione è attivato e l'apparecchio non può essere utilizzato.
Die Entfeuchtungsfunktion kann nicht starten. Dehumidification function can not start. La fonction de déshumidification ne peut pas démarrer. La funzione di deumidificazione non può essere avviata.	Ist der Filter blockiert? Is the filter blocked? Le filtre est-il bloqué ? Il filtro è bloccato?	Reinigen Sie den Filterbildschirm gemäß den Reinigungsanweisungen des Entfeuchters. Clean the filter screen according to the cleaning instructions of dehumidifier. Nettoyez le filtre selon les instructions de nettoyage du déshumidificateur. Pulire il filtro secondo le istruzioni di pulizia del deumidificatore.
	Ist der Lufteinlass oder der Luftauslass blockiert? Is the air inlet or outlet blocked? L'admission d'air ou l'évent d'air est-il obstrué ? L'ingresso dell'aria o l'uscita dell'aria sono bloccati?	Entfernen Sie Hindernisse aus dem Lufteinlass oder -auslass. Remove the obstruction from the air inlet or outlet. Retirez les obstacles de l'entrée ou de la sortie d'air. Rimuovere gli ostacoli dall'ingresso o dall'uscita dell'aria.
Geringer Luftstrom Low Airflow Faible débit d'air Basso flusso d'aria	Ist der Filter verstopft?" Is the filter plugged? Le filtre est-il obstrué ? Il filtro è intasato?	Reinigen Sie den Filter gemäß den Reinigungsanweisungen im Handbuch. Clean the filter screen according to the cleaning instructions in the manual. Nettoyez le filtre conformément aux instructions de nettoyage du manuel. Pulire il filtro secondo le istruzioni di pulizia nel manuale.
Ist es laut während des Betriebs? It's noisy while working? Fait-il du bruit pendant le fonctionnement ? Fa rumore durante il funzionamento?	Ist die Maschine geneigt? Is the machine tilted? La machine est-elle inclinée ? La macchina è inclinata?	Stellen Sie das Gerät auf eine flache, stabile Position. Move the machine to a flat, strong position. Placez l'appareil sur une surface plane et stable. Posizionare l'apparecchio su una superficie piana e stabile.
	Ist der Filter blockiert? Is the filter blocked? Le filtre est-il obstrué ? Il filtro è bloccato?	Reinigen Sie den Filtersieb gemäß den Reinigungsanweisungen des Luftentfeuchters. Clean the filter screen according to the cleaning instructions of dehumidifier. Nettoyez le filtre selon les instructions de nettoyage du déshumidificateur. Pulire il filtro secondo le istruzioni di pulizia del deumidificatore.
E1 Code E1 Code Code E1 Codice E1	Kurzschluss oder offene Schaltung im Spulensensor. Coil sensor short circuit or open circuit Court-circuit ou circuit ouvert dans le capteur de bobine. Cortcircuito o circuito aperto nel sensore a bobina.	Überprüfen Sie, ob die Verbindung locker ist, oder kontaktieren Sie den Kundenservice. Check whether the line is loose or Contact Customer Service. Vérifiez si la connexion est desserrée ou contactez le service client. Verifica se la connessione è allentata o contatta il servizio clienti.

stylies
OF SWITZERLAND

Instrucciones de uso Gebruiksaanwijzing Käyttöopas ///

1. Características Kenmerken Ominaisuudet 28
2. Advertencias de seguridad Veiligheidswaarschuwing Turvavaroitukset 28
3. Diagrama del producto Productdiagram Tuotekuvio 37
4. Manual de instrucciones Gebruiksaanwijzing Käyttöohje 38
5. Mantenimiento Onderhoud Huolto 46
6. Solución de problemas Probleemoplossing Vianmääritys 48

Gracias por elegir un deshumidificador para ofrecerle a usted y a su familia la comodidad deseada en su hogar. Este manual del usuario contiene información valiosa que es necesaria para el cuidado y mantenimiento adecuado de su nuevo deshumidificador. Tómese un momento para leer las instrucciones detenidamente y familiarícese con todos los aspectos operativos de este dispositivo.

Este dispositivo elimina la humedad no deseada del aire para crear un ambiente más agradable en su hogar u oficina. Se puede mover cómodamente de una habitación a otra dentro de su casa.

Dank u wel voor het kiezen van een luchtontvochtiger om u en uw familie het gewenste comfort in uw huis te bieden. Deze gebruikershandleiding bevat waardevolle informatie die nodig is voor het correct onderhoud en de zorg van uw nieuwe luchtontvochtiger. Neem even de tijd om de instructies zorgvuldig door te lezen en vertrouwd te raken met alle operationele aspecten van dit apparaat.

Dit apparaat verwijdert ongewenste vochtigheid uit de lucht om een aangenamere omgeving in uw huis of kantoor te creëren. Het kan gemakkelijk van kamer naar kamer binnen uw huis worden verplaatst.

Kiitos, että valitsitte ilmankuivaimen tarjotaksenne itsellenne ja perheellenne haluttua mukavuutta kotonanne. Tämä käyttöohje sisältää arvokasta tietoa, joka on tarpeen laitteen asianmukaiselle huollolle ja ylläpidolle. Ottakaa hetki aikaa lukeaksenne ohjeet huolellisesti ja tutustukaa kaikkiin tämän laitteen toiminnallisiin osa-alueisiin.

Tämä laite poistaa ei-toivottua kosteutta ilmasta luodakseen miellyttävämmän ympäristön kotiin tai toimistoon. Se voidaan kätevästi siirtää huoneesta toiseen kotonanne.

1. CARACTERÍSTICAS KENMERKEN OMINAISUUDET

1.1 ALTO PODER DE DESHUMIDIFICACIÓN KRACHTIGE ONTVOCHTIGINGSCAPACITEIT TEHOKAS KOSTEUDEN POISTO

Aprovechando la tecnología de refrigeración, el deshumidificador elimina eficazmente la humedad del aire para reducir el nivel de humedad en la habitación y mantener el aire interior seco y cómodo.

Door gebruik te maken van koeltechnologie verwijdert de luchtontvochtiger krachtig vocht uit de lucht om het binnenklimaat te verbeteren en de lucht droog en aangenaam te houden.

Hyödyntäen jäähdytysteknologiaa, ilmankuivain poistaa tehokkaasti kosteutta ilmasta vähentäen huoneen kosteustasoa ja pitäen sisäilman kuivana ja miellyttävänä.

1.2 FUNCIONAMIENTO SILENCIOSO QUIET OPERATION STILLE WERKING

El deshumidificador opera con un bajo nivel de ruido.
De luchtontvochtiger werkt met een laag geluidsniveau.
Ilmankuivain toimii matalalla melutasolla.

1.3 EFICIENCIA ENERGÉTICA ENERGY EFFICIENT ENERGIATEHOKAS

El consumo de energía del dispositivo es bajo.
Het stroomverbruik van het apparaat is laag.
Laitteen virrankulutus on alhainen.

2. ADVERTENCIA DE SEGURIDAD VEILIGHEIDSINSTRUCTIES TURVALLISUUSOHJEET

MUY IMPORTANTE! ZEER BELANGRIJK! ERITTÄIN TÄRKEÄÄ!

No instale ni utilice el deshumidificador antes de haber leído este manual cuidadosamente.
Por favor, guarde este manual del usuario para la garantía futura del producto y como referencia posterior.

1.Installeer of gebruik de luchtontvochtiger niet voordat u deze handleiding zorgvuldig heeft gelezen.
Bewaar deze gebruikershandleiding voor de toekomstige productgarantie en als referentie voor later.

Älä asenna tai käytä ilmankuivainta ennen kuin olet lukenut tämän käyttöohjeen huolellisesti.
Säilytä tämä käyttöohje tulevaa tuotetakuuta ja myöhempää viittaamista varten.

AVISO VAROITUS AVERTISSEMENT

- No utilice métodos no recomendados por el fabricante para acelerar el proceso de desescarche o para la limpieza.
- El dispositivo debe ser almacenado en una habitación sin fuentes de ignición en funcionamiento de manera continua (por ejemplo, llamas abiertas, un dispositivo a gas en funcionamiento o un radiador eléctrico).
- No pinchar ni quemar.
- Tenga en cuenta que los refrigerantes pueden no tener olor.
- El dispositivo debe ser instalado, operado y almacenado en una habitación con una superficie de más de 4 m^2.
- El mantenimiento solo debe realizarse según lo recomendado por el fabricante.
- El dispositivo debe ser almacenado en un área bien ventilada cuya superficie corresponda al área de operación prevista.

- **Todas las operaciones relacionadas con las precauciones de seguridad deben ser realizadas únicamente por personal calificado.**
- Gebruik geen methoden om het ontdooiproces te versnellen of voor reiniging die niet door de fabrikant worden aanbevolen.
- Het apparaat moet in een ruimte zonder continu brandende ontstekingsbronnen (bijv. open vlammen, een werkend gasapparaat of een elektrische verwarming) worden opgeslagen.
- Niet doorboren of verbranden.
- Let op: het koelmiddel kan geurloos zijn.
- Het apparaat moet in een ruimte met een vloeroppervlakte van meer dan 4 m^2 geïnstalleerd, gebruikt en opgeslagen worden.
- Onderhoudswerkzaamheden mogen alleen worden uitgevoerd zoals door de fabrikant aanbevolen.
- Het apparaat moet in een goed geventileerde ruimte worden opgeslagen, waarvan de grootte overeenkomt met het vereiste vloeroppervlak voor het gebruik.
- Alle werkzaamheden die veiligheidsmaatregelen betreffen, mogen alleen door gekwalificeerd personeel worden uitgevoerd.
- **Älä käytä mitään menetelmiä, jotka eivät ole valmistajan suosittelemia, jäähdytyssulatusprosessin nopeuttamiseksi tai puhdistukseen.**
- **Laite on säilytettävä huoneessa, jossa ei ole jatkuvasti toimivia sytytyslähteitä (esim. avoimia liekkejä, toimivaa kaasilaitetta tai sähkölämmityspatteria).**
- **Älä puhkaise tai polta laitetta.**
- **Huomioi, että kylmäaineella ei välttämättä ole hajua.**
- **Laite on asennettava, käytettävä ja säilytettävä huoneessa, jonka lattia-ala on yli 4 m^2.**
- **Huoltotyöt tulee suorittaa vain valmistajan suosittelemalla tavalla.**
- **Laite on säilytettävä hyvin tuuletetussa tilassa, jonka huoneen koko vastaa laitteen käyttöön tarkoitetun tilan kokoa.**
- **Kaikki työt, jotka liittyvät turvallisuustoimenpiteisiin, tulee suorittaa vain pätevän henkilöstön toimesta.**

AVISO VAROITUS AVERTISSEMENT

INFORMACIÓN ESPECÍFICA SOBRE LOS DISPOSITIVOS CON GAS REFRIGERANTE R290:
SPECIFIEKE INFORMATIE OVER APPARATEN MET R290 KOELMIDDELGAS:
TARKKOJA TIEDOT LAITTEISTA, JOTKA KÄYTTÄVÄT R290-KYLÄMMITTEEN:

LEA TODOS LOS AVISOS DE SEGURIDAD CON CUIDADO.

- No utilice otras herramientas que no sean las recomendadas por el fabricante para el desescarche y la limpieza del dispositivo.
- El dispositivo debe ser instalado en un área sin fuentes de ignición en funcionamiento de manera continua (por ejemplo, llamas abiertas, dispositivos a gas o eléctricos en funcionamiento).
- No pinchar ni quemar.
- Este dispositivo contiene X gramos (ver la placa de características en la parte posterior del dispositivo) de gas refrigerante R290.
- El R290 es un gas refrigerante que cumple con las normativas medioambientales europeas. No pinche ninguna parte del circuito de refrigerante.
- Si el dispositivo se instala, opera o almacena en un área no ventilada, el espacio debe estar diseñado para evitar la acumulación de fugas de refrigerante, que podrían representar un riesgo de incendio o explosión al ser encendidas por calefactores eléctricos, estufas u otras fuentes de ignición.
- El dispositivo debe ser almacenado de manera que se eviten daños mecánicos.
- Las personas que trabajen o manejen el circuito de refrigerante deben tener la certificación correspondiente emitida por una organización reconocida, demostrando competencia en el manejo de refrigerantes según una evaluación específica reconocida por la industria.
- El dispositivo debe ser almacenado en un área bien ventilada cuya superficie corresponda al área de operación prevista.
- Las reparaciones deben realizarse de acuerdo con las recomendaciones del fabricante.

- Los trabajos de mantenimiento y reparación que requieran la ayuda de otros profesionales calificados deben realizarse bajo la supervisión de una persona capacitada en el manejo de refrigerantes inflamables.
- No utilice un enchufe defectuoso o inapropiado.
- No utilice el dispositivo en las siguientes situaciones:
  A: Cerca de una fuente de fuego.
  B: En un área donde puedan salpicar aceites.
  C: En un área expuesta a la luz solar directa.
  D: En un área donde puedan salpicar agua.
  E: Cerca de un baño, ducha o piscina.
- Nunca introduzca sus dedos o palos en la salida de aire. Tenga especial cuidado de advertir a los niños sobre estos peligros.
- Mantenga el dispositivo en posición vertical durante el transporte y almacenamiento para asegurar que el compresor esté correctamente posicionado.
- Apague siempre el dispositivo o desconéctelo de la alimentación antes de limpiarlo.
- Siempre apague el dispositivo y desconéctelo de la alimentación al moverlo, y muévalo con cuidado.
- Para evitar el riesgo de incendio, no cubra el dispositivo.
- Todos los enchufes del dispositivo deben cumplir con los requisitos locales de seguridad eléctrica. Verifique los requisitos si es necesario.
- Los niños pequeños deben ser supervisados para asegurarse de que no jueguen con el dispositivo.
- Este dispositivo no está destinado para ser usado por personas (incluidos los niños) con habilidades físicas, sensoriales o mentales limitadas, o sin experiencia o conocimiento, a menos que hayan sido supervisados o instruidos por una persona responsable de su seguridad en el uso del dispositivo.
- Si el cable de alimentación está dañado, debe ser reemplazado por el fabricante, un representante de servicio al cliente o una persona calificada para evitar peligros.
- Este dispositivo puede ser utilizado por niños a partir de 8 años y por personas con habilidades físicas, sensoriales o mentales limitadas o sin experiencia o conocimiento, siempre que estén bajo supervisión o hayan recibido instrucciones sobre su uso seguro y comprendan los peligros asociados. Los niños no deben jugar con el dispositivo. La limpieza y el mantenimiento no deben ser realizados por niños sin supervisión.
- El dispositivo debe ser instalado de acuerdo con las directrices nacionales de cableado.
- Detalles del tipo y la potencia nominal de los fusibles: T, 250V AC, 2A o 3,15A.

LEES ALLE WAARSCHUWINGEN ZORGVULDIG DOOR.

- Gebruik bij het ontdooien en reinigen van het apparaat geen andere gereedschappen dan de door de fabrikant aanbevolen gereedschappen.
- Het apparaat moet worden geplaatst in een ruimte zonder voortdurend actieve ontstekingsbronnen (bijv. open vlammen, gas- of elektrische apparaten die in werking zijn).
- Niet doorboren of verbranden.
- Dit apparaat bevat X gram (zie het typeplaatje aan de achterkant van het apparaat) R290 koelmiddelgas.
- R290 is een koelmiddelgas dat voldoet aan de Europese milieunormen. Steek geen delen van het koelcircuit door.
- Als het apparaat in een niet-geventileerde ruimte wordt geïnstalleerd, gebruikt of opgeslagen, moet de ruimte zo worden ingericht dat de ophoping van koelmiddel-lekkages wordt voorkomen, die door ontsteking van het koelmiddel door elektrische verwarmingstoestellen, ovens of andere ontstekingsbronnen een brand- of explosiegevaar kunnen opleveren.
- Het apparaat moet zo worden opgeslagen dat mechanische schade wordt voorkomen.
- Personen die werken met of het koelmiddelcircuit bedienen, moeten over de vereiste certificering beschikken, afgegeven door een erkende organisatie, die de bekwaamheid in het omgaan met koelmiddelen volgens een specifieke, door de industrie erkende beoordeling aantoont.

- Het apparaat moet in een goed geventileerde ruimte worden opgeslagen, waarvan de ruimte de vereiste grootte heeft voor het gebruik van het apparaat.
- Reparaties moeten worden uitgevoerd volgens de aanbevelingen van de fabrikant.
- Onderhoud en reparaties die de hulp van andere gekwalificeerde professionals vereisen, moeten onder toezicht staan van een persoon die is opgeleid in het omgaan met brandbare koelmiddelen.
- Gebruik geen defecte of ongeschikte stopcontacten.
- Gebruik het apparaat niet in de volgende situaties:

  A: Dicht bij een brandbron.

  B: In een gebied waar olie kan spatten.

  C: In een gebied dat direct aan zonlicht wordt blootgesteld.

  D: In een gebied waar water kan spatten.

  E: Dicht bij een bad, douche of zwembad.
- Steek nooit uw vingers of stokken in de luchtuitlaat. Let er vooral op om kinderen voor deze gevaren te waarschuwen.
- Houd het apparaat rechtop tijdens transport en opslag, aangezien de compressor correct is gepositioneerd.
- Zet het apparaat altijd uit of koppel de stroomvoorziening los voordat u het schoonmaakt.
- Zet het apparaat altijd uit en koppel de stroomvoorziening los wanneer u het verplaatst, en verplaats het langzaam.
- Om het risico van een brand te voorkomen, mag het apparaat niet worden bedekt.
- Alle stopcontacten van het apparaat moeten voldoen aan de lokale elektrische veiligheidsnormen. Controleer indien nodig de vereisten.
- Kleine kinderen moeten worden bewaakt om ervoor te zorgen dat ze niet met het apparaat spelen.
- Dit apparaat is niet bedoeld voor gebruik door personen (inclusief kinderen) met beperkte fysieke, zintuiglijke of geestelijke vermogens, of zonder ervaring en kennis, tenzij ze onder toezicht staan van een persoon die verantwoordelijk is voor hun veiligheid en hen heeft geïnstrueerd over het gebruik van het apparaat.
- Als het netsnoer beschadigd is, moet het worden vervangen door de fabrikant, een klantenservicemedewerker of een ander gekwalificeerd persoon om gevaar te voorkomen.
- Dit apparaat kan door kinderen vanaf 8 jaar en door personen met beperkte fysieke, zintuiglijke of geestelijke vermogens of zonder ervaring en kennis worden gebruikt, mits ze onder toezicht staan of geïnstrueerd zijn in het veilige gebruik van het apparaat en de gevaren begrijpen. Kinderen mogen niet met het apparaat spelen. Reiniging en onderhoud mogen niet zonder toezicht door kinderen worden uitgevoerd.
- Het apparaat moet worden geïnstalleerd volgens de nationale bedradingseisen.
- Details over het type en de nominale waarde van de zekeringen: T, 250V AC, 2A of 3,15A.

Lue kaikki varoitusmerkit huolellisesti.

- Älä käytä laitetta sulatus- tai puhdistustoimenpiteissä muita työkaluja kuin valmistajan suosittelemia.
- Laite on sijoitettava alueelle, jossa ei ole jatkuvasti toimivia sytytyslähteitä (esim. avoimia liekkejä, kaasu- tai sähkölaitteita käytössä).
- Älä puhkaise äläkä polta laitetta.
- Tämä laite sisältää X grammaa (katso tyyppikilvestä laitteen takaa) R290-kylmäainekaasua.
- R290 on kylmäainekaasu, joka täyttää Euroopan ympäristövaatimukset. Älä puhkaise kylmäainepiirin osia.
- Jos laite asennetaan, käytetään tai säilytetään huonosti tuuletetussa tilassa, on varmistettava, että huone on suunniteltu estämään kylmäainevuotojen kertyminen, jotka voivat syttyä sähkölämmittimistä, uuneista tai muista sytytyslähteistä, aiheuttaen palon tai räjähdysvaaran.
- Laite on säilytettävä siten, että mekaaniset vauriot estetään.
- Henkilöiden, jotka työskentelevät kylmäainepiirin kanssa tai hallitsevat sen, on oltava asianmukaisesti sertifioituja, ja sertifikaatti on annettu tunnustetulta organisaatiolta, joka todistaa heidän pätevyytensä kylmäaineiden käsittelyssä alan tunnustaman arvioinnin mukaan.

- Laite on säilytettävä hyvin tuuletetussa tilassa, jonka huonekoko vastaa laitteen käyttöön tarkoitetun huoneen kokoa.
- Korjaukset on suoritettava valmistajan suositusten mukaisesti.
- Huolto- ja korjaustyöt, jotka vaativat muiden pätevöityneiden asiantuntijoiden apua, on suoritettava valvonnassa, ja valvovalla henkilöllä on oltava koulutus palokelpoisten kylmäaineiden käsittelyssä.
- Älä käytä viallisia tai sopimattomia pistorasioita.
- Älä käytä laitetta seuraavissa tilanteissa:

  A: Lähistöllä on tulenlähde.

  B: Alueella voi roiskua öljyä.

  C: Alueella on suoraa auringonvaloa.

  D: Alueella voi roiskua vettä.

  E: Lähistöllä on kylpyhuone, suihku tai uima-allas.
- Älä koskaan laita sormia tai esineitä ilmaventtiiliin. Erityisesti varoita lapsia näistä vaaroista.
- Pidä laite pystyasennossa kuljetuksen ja varastoinnin aikana, jotta kompressori on oikeassa asennossa.
- Kytke laite aina pois päältä tai irrota virtalähde ennen puhdistamista.
- Kytke laite aina pois päältä ja irrota virtalähde, kun siirrät sitä, ja siirrä sitä hitaasti.
- Välttääksesi tulipaloriskiä älä peitä laitetta.
- Kaikkien laitteen pistorasioiden on täytettävä paikalliset sähköisen turvallisuuden vaatimukset. Tarkista tarvittaessa vaatimukset.
- Pienet lapset tulee valvoa varmistaaksesi, etteivät he leiki laitteella.
- Tätä laitetta ei ole tarkoitettu käytettäväksi henkilöiden (mukaan lukien lapset), joilla on fyysisiä, aistillisia tai älyllisiä rajoitteita tai jotka eivät ole kokeneita ja päteviä, ellei heitä ole valvottu tai ohjeistettu laitteeseen turvallisesti käytettäväksi.
- Jos virtajohto on vaurioitunut, sen on vaihdettava valmistajan, huoltohenkilökunnan tai vastaavasti pätevöityneen henkilön toimesta vaaran estämiseksi.
- Tätä laitetta voivat käyttää 8 vuotta täyttäneet lapset ja henkilöt, joilla on fyysisiä, aistillisia tai älyllisiä rajoitteita tai jotka eivät ole kokeneita ja päteviä, jos heitä valvotaan tai heidät on ohjeistettu laitteen turvalliseen käyttöön ja he ymmärtävät siihen liittyvät vaarat. Lapset eivät saa leikkiä laitteella. Puhdistusta ja huoltoa ei saa suorittaa ilman valvontaa.
- Laite on asennettava kansallisten kaapelointiohjeiden mukaan.
- Tyyppi ja nimellisteho sulakkeiden tiedot: T, 250V AC, 2A tai 3,15A.

RECICLAJE RECYCLING KIERRÄTYS

- Este símbolo indica que este producto no debe ser desechado con otros residuos domésticos en toda la UE. Para prevenir posibles daños al medio ambiente o la salud humana por una eliminación incontrolada de residuos, por favor recíclelo de manera responsable para promover la reutilización sostenible de los recursos materiales. Para devolver su dispositivo usado, utilice los sistemas de devolución y recolección, o contacte al minorista de donde se compró el producto. Ellos pueden encargarse de la disposición ecológica del producto.

- GWP: R290: 3
- Contacte a un técnico de servicio autorizado para reparaciones o mantenimiento de este dispositivo.
- No tire, deforme ni altere el cable de alimentación, y no lo sumerja en agua. Tirar o hacer un uso inadecuado del cable de alimentación puede causar daños al dispositivo y descargas eléctricas.

- Asegúrese de cumplir con las normativas nacionales de gases.
- Mantenga las aberturas de ventilación libres de obstrucciones.
- Cualquier persona involucrada en el trabajo con o la apertura de un circuito de refrigerante debe tener un certificado válido emitido por un organismo de certificación reconocido por la industria, que demuestre su competencia en el manejo seguro de refrigerantes, según las pautas estándar de la industria.
- El mantenimiento debe realizarse de acuerdo con las recomendaciones del fabricante. El trabajo de mantenimiento y reparación que requiera la ayuda de otros profesionales debe ser supervisado por alguien capacitado para manejar refrigerantes inflamables.
- No opere ni apague el dispositivo conectando o desconectando el cable de alimentación, ya que esto podría causar una descarga eléctrica o un incendio debido a la acumulación de calor.
- Desenchufe el dispositivo si sale un sonido extraño, olor o humo.

- Dit symbool geeft aan dat dit product in de gehele EU niet met ander huishoudelijk afval mag worden weggegooid. Om mogelijke schade aan het milieu of de menselijke gezondheid door ongecontroleerde afvalverwerking te voorkomen, dient u het product op verantwoorde wijze te recyclen, zodat de duurzame hergebruik van materialen wordt bevorderd. Om uw gebruikte apparaat in te leveren, maakt u gebruik van de retour- en inzamelingssystemen of neemt u contact op met de handelaar bij wie het product is gekocht. Deze kan het product overnemen voor een milieuvriendelijke verwerking.
- GWP: R290: 3
- Neem contact op met een geautoriseerde servicetechnicus voor reparatie of onderhoud van dit apparaat.
- Trek, vervorm of verander het netsnoer niet en steek het niet in water. Het trekken aan of onjuist gebruik van het netsnoer kan schade aan het apparaat veroorzaken en leiden tot een elektrische schok.
- De naleving van de nationale gasvoorschriften dient te worden opgevolgd.
- Houd de ventilatieopeningen vrij van verstoppingen.
- Iedereen die werkt aan of het openen van een koelcircuit uitvoert, moet over een geldig certificaat van een erkende certificeringsinstantie beschikken, dat hun competentie in het veilige omgaan met koudemiddelen volgens een door de industrie erkende beoordelingsrichtlijn aantoont.
- Onderhoudswerkzaamheden mogen alleen worden uitgevoerd volgens de aanbevelingen van de fabrikant van het apparaat. Onderhouds- en reparatiewerkzaamheden die de hulp van andere professionals vereisen, moeten onder toezicht van een persoon plaatsvinden die gecertificeerd is in het werken met brandbare koudemiddelen.
- Het apparaat mag niet worden in- of uitgeschakeld door de stekker in- of uit te steken, omdat dit een elektrische schok of brand kan veroorzaken door de warmteontwikkeling.
- Trek de stekker uit het apparaat als er vreemde geluiden, geuren of rook uit komen.

- Tämä merkki osoittaa, että tätä tuotetta ei saa hävittää muiden kotitalousjätteiden kanssa koko EU:n alueella. Jotta vältetään mahdolliset ympäristövahingot tai haitat ihmisten terveydelle hallitsemattoman jätteenkäsittelyn vuoksi, kierrätä se vastuullisesti edistääksesi materiaalivarojen kestävää uudelleenkäyttöä. Palauta käytetty laite käyttämällä palautus- ja keräysjärjestelmiä tai ota yhteyttä myyjään, jolta tuote on ostettu. Myyjä voi huolehtia tuotteen ympäristöystävällisestä hävittämisestä.
- GWP: R290: 3
- Ota yhteyttä valtuutettuun huoltoteknikkoon, jos laite tarvitsee korjausta tai huoltoa.
- Älä vedä, muokkaa tai muuta virtajohtoa äläkä upota sitä veteen. Virtajohdon vetäminen tai virheellinen käyttö voi aiheuttaa vaurioita laitteelle ja sähköiskuja.
- Huomioi kansallisten kaasusäädösten noudattaminen.
- Pidä ilmanvaihtoaukot vapaana tukkeumista.
- Jokaisella henkilöllä, joka työskentelee kylmäainepiirin kanssa tai avaa sen, tulee olla voimassa oleva sertifikaatti alan tunnustetulta sertifiointielimeltä, joka todistaa hänen pätevyytensä kylmäaineiden turvallisessa käsittelyssä alan tunnustaman arviointiohjeen mukaisesti.
- Huoltotyöt tulee suorittaa vain valmistajan suositusten mukaisesti.

- Huolto- ja korjaustyöt, jotka vaativat muiden asiantuntijoiden apua, tulee tehdä valvonnassa, ja valvovan henkilön on oltava koulutettu palokelpoisten kylmäaineiden käsittelyssä.
- Laitetta ei saa käynnistää tai sammuttaa virtajohdon liittämällä tai irrottamalla pistoketta, koska tämä voi aiheuttaa sähköiskun tai tulipalon lämpökehityksen vuoksi.
- Irrota laitteen virtajohto, jos laitteesta kuuluu outoja ääniä, hajuja tai savua.

Notas: **Notes:** **Huomautuksia:**

- Si las piezas están dañadas, comuníquese con el minorista o con un centro de servicio autorizado.
- En caso de daño, apague el interruptor de aire, desconecte la fuente de alimentación y comuníquese con el minorista o con un centro de servicio autorizado.
- En todos los casos, el cable de alimentación debe estar correctamente conectado a tierra.
- Para evitar posibles peligros, apague el interruptor de aire y desconecte la fuente de alimentación si el cable de alimentación está dañado. Debe ser reemplazado por el minorista o un centro de servicio autorizado.

- Als onderdelen beschadigd zijn, neem dan contact op met de handelaar of een geautoriseerde werkplaats.
- In geval van schade, zet de luchtschakelaar uit, trek de stroomstekker uit en neem contact op met de handelaar of een geautoriseerde werkplaats.
- In elk geval moet het netsnoer correct geaard zijn.
- Om gevaren te voorkomen, zet de luchtschakelaar uit en trek de stroomstekker uit als het netsnoer beschadigd is. Het moet worden vervangen door de handelaar of een geautoriseerde werkplaats.

- Jos osia on vaurioitunut, ottakaa yhteyttä myyjään tai valtuutettuun huoltoliikkeeseen.
- Vaurioitumisen tapauksessa, sammuta ilmanvaihtokytkin, irrota virta ja ota yhteyttä myyjään tai valtuutettuun huoltoliikkeeseen.
- Joka tapauksessa virtajohto on oltava asianmukaisesti maadoitettu.
- Vaarojen välttämiseksi, sammuta ilmanvaihtokytkin ja irrota virtalähde, jos virtajohto on vaurioitunut. Se on vaihdettava myyjän tai valtuutetun huoltoliikkeen toimesta.

3. ELIMINACIÓN DE DISPOSITIVOS CON REFRIGERANTE INFLAMABLE
DISPOSAL OF EQUIPMENT USING FLAMMABLE REFRIGERANTS
PALOKELPOISTEN KYLÄMMITTEIDEN SISÄLTÄVÄT LAITTEET - HÄVITTÄMINEN

Cumpla con las regulaciones nacionales sobre la eliminación de dichos dispositivos.
Let op de nationale voorschriften voor het verwijderen van dergelijke apparaten.
Huomioi kansalliset säädökset tällaisia laitteita koskien.

NOTAS GENERALES DE SEGURIDAD
ALGEMENE VEILIGHEIDSINSTRUCTIES
YLEISET TURVALLISUUSOHJEET

CUIDADO VOORZICHTIG VAROITUS

Antes de usar el dispositivo, lea atentamente las instrucciones para asegurarse de que puede utilizar todas sus funciones de manera adecuada. Este manual es solo una guía y no forma parte del contrato. Nos reservamos el derecho de realizar cambios técnicos sin previo aviso.

Lees de instructies zorgvuldig door voordat u het apparaat gebruikt, zodat u alle functies optimaal kunt benutten. Deze handleiding is bedoeld als richtlijn en maakt geen deel uit van de overeenkomst. Wij behouden ons het recht voor technische wijzigingen zonder voorafgaande kennisgeving aan te brengen.

Ennen laitteen käyttöä, lukekaa ohjeet huolellisesti varmistaaksenne, että pystytte hyödyntämään kaikki laitteen toiminnot optimaalisesti. Tämä käyttöohje on vain suuntaa-antava eikä ole osa sopimusta. Pidätämme oikeuden tehdä teknisiä muutoksia ilman ennakkoilmoitusta.

NOTAS ANTES DE USAR OPMERKINGEN VOOR GEBRUIK HUOMAUTUKSET ENNEN KÄYTTÖÄ

1. ¡ASEGÚRESE DE QUE EL PRODUCTO ESTÉ SIEMPRE VENTILADO!
Asegúrese de que las rejillas de entrada y salida de aire nunca estén bloqueadas.
2. Opera el dispositivo sobre una superficie horizontal para evitar fugas de agua.
3. No opere el dispositivo en una atmósfera explosiva o corrosiva.
4. Temperatura de operación del dispositivo: 5°C - 35°C.
5. Cuando el dispositivo esté apagado, espere al menos 3 minutos antes de encenderlo nuevamente para evitar daños en el compresor.
6. Use una fuente de alimentación independiente; no comparta un enchufe con otros dispositivos eléctricos. La especificación del enchufe debe ser de al menos 10A y debe estar instalado de manera segura.
7. Voltaje: 220-240V, 50Hz.
8. Elimine el agua acumulada en el tanque según sea necesario.
9. No sumerja el dispositivo en agua ni lo coloque cerca del agua.
10. No se siente ni coloque objetos sobre el dispositivo.
11. Elimine el agua acumulada en el tanque según sea necesario.
12. No opere el deshumidificador en un espacio cerrado, como un armario, ya que esto podría representar un riesgo de incendio.
13. Instale las tuberías de drenaje con una pendiente descendente para asegurar que el condensado pueda drenar continuamente.

1."ZORG ERVOOR DAT HET PRODUCT ALTIJD GOED GEVENTILEERD WORDT!"
Zorg ervoor dat zowel de inlaat- als de uitlaatventilatie altijd vrij zijn van blokkades.
2.Zet het apparaat op een horizontaal oppervlak om waterlekkages te voorkomen.
3.Gebruik het apparaat niet in een explosieve of corrosieve omgeving.
4.Bedrijfstemperatuur van het apparaat: 5°C - 35°C.
5.Als het apparaat is uitgeschakeld, wacht dan minstens 3 minuten voordat u het weer inschakelt om schade aan de compressor te voorkomen.

6.Gebruik een aparte stroomvoorziening; deel geen stopcontact met andere elektrische apparaten. Het stopcontact moet minimaal 10A zijn, en het stopcontact moet veilig geïnstalleerd zijn.
7. Spanning: 220-240V, 50Hz.
8. Leeg de tank indien nodig van verzameld water.
9. Dompel het apparaat niet in water en zet het niet in de buurt van water.
10. Zit of sta niet op het apparaat.
11. Leeg de tank indien nodig van verzameld water.
12. Zet de luchtontvochtiger niet aan in een afgesloten ruimte, zoals een kast, omdat dit een brandrisico kan vormen.
13. Installeer de afvoerslangen met een neerwaartse helling om ervoor te zorgen dat het condenswater continu kan wegstromen.

1. "VARMISTA, ETTÄ TUOTE ON AINA VENTILOITUNA!"
Varmista, että sekä sisääntulo- että poistoilmanvaihto eivät ole koskaan tukossa.
2. Käytä laitetta vaakatasossa estääksesi veden vuotamisen.
3. Älä käytä laitetta räjähdys- tai syövyttävässä ympäristössä.
4. Laitteen käyttö lämpötila: 5°C - 35°C.
5. Kun laite on pois päältä, odota vähintään 3 minuuttia ennen sen uudelleenkäynnistämistä, jotta kompressorille ei aiheudu vahinkoa.
6. Käytä erillistä virtalähdettä; älä jaa pistorasiaa muiden sähköisten laitteiden kanssa. Pistorasian tulee olla vähintään 10A, ja sen on oltava turvallisesti asennettu.
7. Jännite: 220-240V, 50Hz.
8. Tyhjennä säiliöön kerätty vesi tarpeen mukaan.
9. Älä upota laitetta veteen äläkä aseta sitä veden läheisyyteen.
10. Älä istu eikä asetu laitteen päälle.
11. Tyhjennä säiliöön kerätty vesi tarpeen mukaan.
12. Älä käytä ilmankuivainta suljetussa tilassa, kuten kaapissa, koska tämä voi aiheuttaa tulipalon riskin.
13. Asenna tyhjennysputket alaspäin kallistettuna varmistaaksesi, että kondenssivesi pääsee valumaan jatkuvasti.

DIAGRAMA DEL PRODUCTO PRODUCTDIAGRAM TUOTEKUVIO

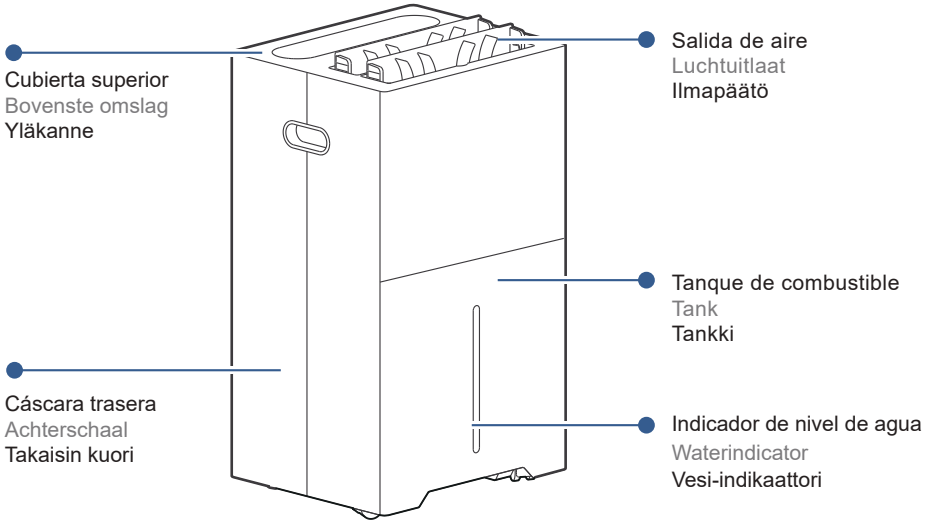

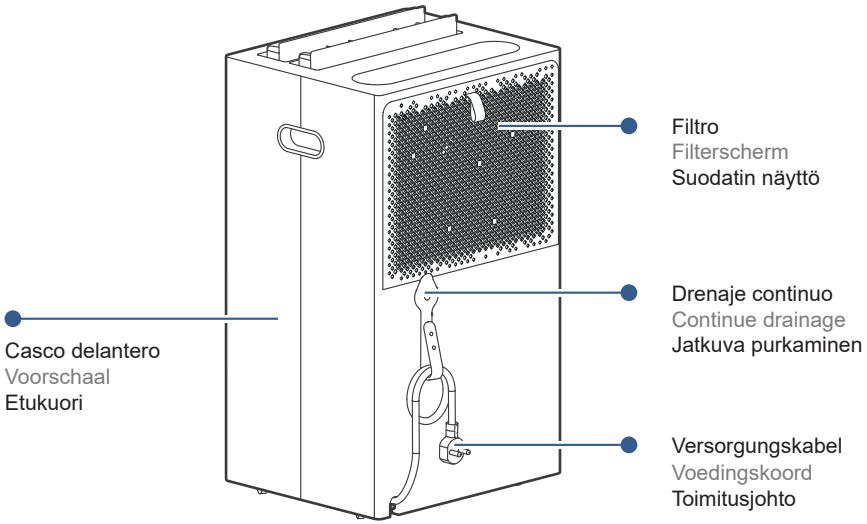

MANUAL DE INSTRUCCIONES GEBRUIKSAANWIJZING KÄYTTÖOHJE

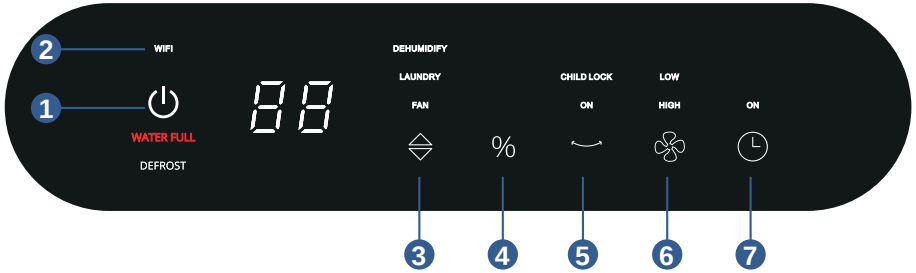

1. BOTÓN DE ENCENDIDO/APAGADO AAN/UIT KNOP PÄÄLLE / POIS KÄYTTÖ -NAPPULA

Presione el botón de encendido para encender el dispositivo. La cubierta de la salida de aire se abrirá automáticamente.

Presione el botón nuevamente para apagar el dispositivo. La cubierta de la salida de aire se cerrará automáticamente.

Al encender, se mostrará la humedad actual. El dispositivo está configurado en modo "Co" (continuo) por defecto, y el compresor comenzará inmediatamente para iniciar la deshumidificación.

Druk op de aan-knop om het apparaat in te schakelen. Het luchtuitlaatklep zal automatisch openen.

Druk opnieuw op de knop om het apparaat uit te schakelen. Het luchtuitlaatklep zal automatisch sluiten.

Na het inschakelen wordt de huidige luchtvochtigheid weergegeven. De luchtvochtigheid wordt standaard ingesteld op de modus "Co" (continu), en de compressor start direct om met ontvochtigen te beginnen.

Paina päälle -painiketta, jotta laite käynnistyy. Ilmavirtauspeite avautuu automaattisesti.

Paina nappia uudelleen, jotta laite sammutetaan. Ilmavirtauspeite sulkeutuu automaattisesti.

Käynnistyksen jälkeen nykyinen ilmankosteus näytetään. Ilmankosteus asetetaan oletuksena "Co"-tilaan (jatkuva), ja kompressori käynnistyy heti aloittaakseen ilman kuivaamisen.

2. WI-FI (Solo para modelos Jupiter) WI-FI (Alleen voor Jupiter) WI-FI (Vain Jupiter-mallille)

A. Mantenga presionado el botón de encendido durante 5 segundos para restablecer la función Wi-Fi.

B. Indicador de Wi-Fi:

- Si la luz está apagada, el dispositivo no está conectado a Wi-Fi.
- Si la luz está encendida de manera continua, el dispositivo está conectado a Wi-Fi correctamente.
- Si la luz parpadea lentamente, indica el estado AP (compatible) del Wi-Fi.
- Si la luz parpadea rápidamente, indica el modo Smart del Wi-Fi (Modo EZ, modo rápido de extensión de red).

C. La aplicación móvil puede controlar todas las funciones del deshumidificador a través de Wi-Fi.

A. Houd de aan-knop 5 seconden ingedrukt om de Wi-Fi-functie opnieuw in te stellen.

B. Wi-Fi-weergave:

- Als het licht uit is, is de airconditioner niet verbonden met Wi-Fi.
- Als het licht continu brandt, is de airconditioner succesvol verbonden met Wi-Fi.
- Als het licht langzaam knippert, geeft dit de AP (compatibele) status van de Wi-Fi aan.
- Als het licht snel knippert, geeft dit de Smart Mode van Wi-Fi (EZ-modus, snelle netwerkverspreidingsmodus) aan.

C. De mobiele app kan via Wi-Fi alle functies van de luchtontvochtiger bedienen.

A. Pidä päälle -painiketta painettuna 5 sekunnin ajan Wi-Fi-toiminnon nollaamiseksi.

B. Wi-Fi-näyttö:

- Jos valo on pois päältä, ilmastointilaite ei ole yhteydessä Wi-Fi:hin.
- Jos valo palaa jatkuvasti, ilmastointilaite on onnistuneesti yhdistetty Wi-Fi:hin.
- Jos valo vilkkuu hitaasti, se osoittaa Wi-Fi:n AP (yhteensopiva) tilan.
- Jos valo vilkkuu nopeasti, se osoittaa Wi-Fi:n älykäs tila (EZ-tila, nopea verkkoyhteyden laajennustila).

C. Mobiilisovellus voi ohjata kaikkia ilmankuivaimen toimintoja Wi-Fi:n kautta.

Descargue la aplicación, instálela y ábrala. Siga las instrucciones de la aplicación para conectar el dispositivo. Este debería ser reconocido automáticamente. Alternativamente, puede agregar el dispositivo manualmente siguiendo las instrucciones de la aplicación.

Download de app, installeer deze en open de app. Volg vervolgens de instructies in de app om het apparaat te verbinden. Het apparaat zou automatisch herkend moeten worden. Alternatief kunt u het apparaat handmatig toevoegen door de instructies van de app te volgen.

Lataa sovellus, asenna se ja avaa se. Seuraa sitten sovelluksen ohjeita yhdistääksesi laitteen. Laitteen pitäisi tunnistua automaattisesti. Vaihtoehtoisesti voit lisätä laitteen manuaalisesti seuraamalla sovelluksen ohjeita.

3. BOTÓN DE MODO MODUS KNOP MODE-NAPPULA

Presione el botón de Modo para seleccionar el modo deseado: Modo de deshumidificación, Modo de ventilador o Modo de secado de ropa.

Druk op de modus-knop om de gewenste modus te selecteren: ontvochtigingsmodus, ventilatormodus of wasdroogmodus.

Paina Mode-nappia valitaksesi haluamasi tilan: ilmankuivaimen tila, tuuletustila tai vaatteiden kuivaustila.

4. AJUSTE DE DESHUMIDIFICACIÓN AANPASSING VAN DE ONTVOCHTING ILMASTOITUMISEN SÄÄTÄMINEN

Presione el botón de Ajuste, y el indicador "Co" se iluminará. Al ajustar la humedad, cambiará de la siguiente manera:

"Co" (continuo) → 30% → 35% → 40% → 45% → 50% → ... → 85% → 90% → "Co" (continuo) en un ciclo.

El ajuste tendrá efecto en unos 5 segundos si no se realiza más operación. La pantalla digital mostrará nuevamente la humedad de la habitación.

En modo "Co" (continuo), el deshumidificador funcionará continuamente, independientemente de los niveles de humedad.

En modo Auto:

- El compresor se enciende cuando la humedad es 3% más alta que el valor ajustado, mientras que el ventilador funciona.
- La deshumidificación se detiene cuando la humedad baja 2% por debajo del valor ajustado. El compresor entra en un modo de protección de 3 minutos, y el ventilador se detiene después de 3 minutos.
- Cuando la humedad supera el valor ajustado en un 3% y el tiempo de protección termina, el compresor se enciende nuevamente.
- Este ciclo mantiene la humedad de la habitación cerca del valor ajustado.

Druk op de AANPASSEN-knop, en het "Co"-indicatorlampje zal gaan branden. Wanneer de luchtvochtigheid wordt aangepast, verandert de luchtvochtigheid als volgt: "Co" (continu) → 30% → 35% → 40% → 45% → 50% → ... → 85% → 90% → "Co" (continu) cyclus.

De instelling wordt ongeveer 5 seconden na inactiviteit toegepast. Het digitale display toont weer de kamer luchtvochtigheid.

In de "Co"-modus (continu) werkt de luchtontvochtiger continu, ongeacht de vochtigheidswaarden.

In de automatische modus:

- De compressor start wanneer de luchtvochtigheid 3% boven de ingestelde waarde ligt, met de ventilator die draait.
- De ontvochtiging stopt wanneer de luchtvochtigheid 2% onder de ingestelde waarde valt. De compressor gaat in een beschermmodus van 3 minuten, en de ventilator stopt na 3 minuten.
- Wanneer de luchtvochtigheid 3% boven de ingestelde waarde stijgt en de beschermtijd eindigt, start de compressor opnieuw.

Deze cyclus houdt de luchtvochtigheid in de kamer dicht bij de ingestelde waarde.

Paina ADJUST-nappia, ja „Co“-merkkivalo syttyy. Kun ilmankosteus asetetaan, se muuttuu seuraavasti: „Co“ (jatkuva) → 30% → 35% → 40% → 45% → 50% → ... → 85% → 90% → „Co“ (jatkuva) sykli.

Asetus astuu voimaan noin 5 sekunnin kuluttua, jos muita toimintoja ei suoriteta. Digitaalinen näyttö näyttää jälleen huoneen kosteuden.

„Co“-tilassa (jatkuva) ilmankuivain toimii jatkuvasti riippumatta kosteusarvoista.

Automaattitilassa:

- Kompressori käynnistyy, kun ilmankosteus on 3% asetettua arvoa korkeampi, ja tuuletin toimii.
- Ilmankuivauksen pysähtyy, kun ilmankosteus on 2% asetettua arvoa alempi. Kompressori siirtyy 3 minuutin suojatilaan, ja tuuletin pysähtyy 3 minuutin kuluttua.
- Kun ilmankosteus on 3% asetettua arvoa korkeampi ja suojatila päättyy, kompressori käynnistyy uudelleen.
- Tämä sykli pitää huoneen kosteuden lähellä asetettua arvoa.

5. BOTÓN DE OSCILACIÓN SWING KNOP SWING-NAPPULA

Presione el botón de oscilación para activar o desactivar la función de oscilación de la cubierta de salida de aire.

Druk op de swing-knop om de schommelfunctie van de luchtuitlaatklep in- of uit te schakelen.

Paina Swing-nappia ottaaksesi käyttöön tai poistaaksesi käytöstä ilman poistoaukkojen heilurito-iminnon.

6. BOTÓN DE VELOCIDAD DEL VENTILADOR SNEEWBLAAS SLEUTEL NOPEUS-NAPPULA

Presione el botón de velocidad del ventilador para seleccionar la velocidad baja o alta. El indicador correspondiente se iluminará.

Druk op de ventilatorsnelheid-toets om de lage of hoge ventilatorsnelheid te kiezen. Het bijbehorende indicatorlampje zal gaan branden.

Paina tuulettimen nopeus -nappia valitaksesi matalan tai korkean tuulettimen nopeuden. Vastava merkkivalo syttyy.

7. BOTÓN DE TEMPORIZADOR TIMERKNOP TIMER-NAPPI

7.1 Ajuste de Temporizador ON Timer Inschakelen Timer-ON-asetus

- Cuando el dispositivo esté apagado, presione el botón "TEMPORIZADOR". El indicador correspondiente se iluminará.
- Mantenga presionado el botón "TEMPORIZADOR" para seleccionar un tiempo de inicio deseado de 0 a 24 horas. El ajuste tendrá efecto en unos 5 segundos si no se realiza más operación.
- El dispositivo se encenderá automáticamente una vez transcurrido el tiempo establecido.

- Wanneer het apparaat is uitgeschakeld, druk op de "TIMER"-knop. Het bijbehorende indicatorlampje gaat branden.
- Houd de "TIMER"-knop ingedrukt om een gewenste inschakeltijd van 0-24 uur in te stellen. De instelling wordt na ongeveer 5 seconden actief, als er geen verdere handelingen worden uitgevoerd.
- Het apparaat wordt automatisch ingeschakeld zodra de ingestelde tijd verstreken is.

- Kun laite on sammutettu, paina „TIMER“-nappia. Vastava merkkivalo syttyy.
- Paina ja pidä „TIMER“-nappia painettuna valitaksesi halutun käynnistysajan välillä 0–24 tuntia. Asetus astuu voimaan noin 5 sekunnin kuluttua, jos ei tehdä muita toimenpiteitä.
- Laite käynnistyy automaattisesti, kun valittu aika on kulunut loppuun.

7.2 Ajuste de Temporizador OFF Timer Uitschakelen Timer-OFF-asetus

- Cuando el dispositivo esté en funcionamiento, presione el botón "TEMPORIZADOR". El indicador correspondiente se iluminará.
- Mantenga presionado el botón "TEMPORIZADOR" para seleccionar un tiempo de apagado deseado de 0 a 24 horas. El ajuste tendrá efecto en unos 5 segundos si no se realiza más operación.La pantalla digital mostrará nuevamente la humedad.

- Wanneer het apparaat in gebruik is, druk op de "TIMER"-knop. Het bijbehorende indicatorlampje gaat branden.
- Houd de "TIMER"-knop ingedrukt om een gewenste uitschakeltijd van 0-24 uur in te stellen. De instelling wordt na ongeveer 5 seconden actief, als er geen verdere handelingen worden uitgevoerd. Het digitale display toont weer de luchtvochtigheid.

- Kun laite on päällä, paina „TIMER“-nappia. Vastava merkkivalo syttyy.
  Paina ja pidä „TIMER“-nappia painettuna valitaksesi halutun sammutusajan välillä 0–24 tuntia.
- Asetus astuu voimaan noin 5 sekunnin kuluttua, jos ei tehdä muita toimenpiteitä. Digitaalinen näyttö näyttää jälleen ilmankosteuden.

BLOQUEO SLUITING LUKITUS

Presione el botón SWING durante 3 segundos para activar el bloqueo infantil.

A. En el estado de encendido: Una vez que se activa el bloqueo infantil, todos los botones, excepto el botón de bloqueo infantil y el de encendido, quedan bloqueados (Nota: El botón de encendido aún puede apagar el dispositivo).

B. En el estado apagado: La función de bloqueo infantil se puede activar o desactivar. Una vez activada, no se podrán realizar otras operaciones con los botones (Nota: El botón de encendido también se desactivará).

C. Después de activarlo, el indicador de bloqueo infantil se encenderá.

Druk de SWING-knop 3 seconden in om de kinderbeveiliging te activeren.

A. In de ingeschakelde toestand: Nadat de kinderbeveiliging is geactiveerd, worden alle knoppen behalve de kinderbeveiligingsknop en de aan/uit-knop geblokkeerd (Let op: de aan/uit-knop kan het apparaat nog steeds uitschakelen).

B. In de uitgeschakelde toestand: De kinderbeveiliging kan in- of uitgeschakeld worden. Zodra de kinderbeveiliging is geactiveerd, kunnen alle andere knopbedieningen, behalve de kinderbeveiligingsknop, niet meer worden uitgevoerd (Let op: de aan/uit-knop kan ook niet worden gebruikt).

C. Nadat de kinderbeveiliging is geactiveerd, zal het indicatielampje voor kinderbeveiliging branden.

Paina SWING-nappia 3 sekunnin ajan aktivoidaksesi lastenlukon.

A. Käynnistetyssä tilassa: Kun lastenlukko on aktivoitu, kaikki napit lukitaan, paitsi lastenlukko ja virtanappi (Huomio: Virtanapilla voidaan edelleen sammuttaa laite).

B. Sammutetussa tilassa: Lastenlukon toiminto voidaan kytkeä päälle tai pois päältä. Kun lastenlukko on aktivoitu, muita nappitoimintoja ei voida suorittaa, paitsi lastenlukon nappia (Huomio: Virtanappia ei voida käyttää).

C. Kun lastenlukko on aktivoitu, lastenlukon merkkivalo syttyy.

FUNCIÓN DE SECADO DE ROPA WASSEN DROOG FUNCTIE VAATTEIDEN KUIVAUSFUNKTIO

A. Cuando esta función está activada, el deshumidificador funcionará continuamente (tanto el compresor como el ventilador estarán en funcionamiento), independientemente del nivel de humedad, si se selecciona el modo "Co" (continuo).

B. La velocidad del ventilador se ajusta a alta y no se puede modificar.

C. El botón de ajuste de humedad no está disponible en el modo de secado de ropa.

A. Wanneer deze functie is geactiveerd, werkt de luchtontvochtiger continu (compressor en ventilator draaien), ongeacht het vochtigheidsniveau, als de "Co"-modus (continu) is geselecteerd.

B. De ventilatorsnelheid is ingesteld op hoge snelheid en kan niet worden aangepast.

C. De vochtigheidsinstellingknop is in de wasdroogmodus niet instelbaar.

A. Kun tämä toiminto on aktivoitu, kosteuspoistaja toimii jatkuvasti (kompressori ja tuuletin käynnissä), riippumatta kosteustasosta, jos „Co“-tila (jatkuva) on valittu.

B. Tuuletinnopeus on asetettu korkeaksi eikä sitä voida säätää.

C. Kosteusasetuksen nappia ei voi käyttää vaatteiden kuivaustilassa.

FUNCIÓN DE VENTILADOR VENTILATORFUNCTIE TUULETINFUNKTIO

A. El compresor no funciona.

B. El ventilador puede funcionar en dos modos: velocidad alta y velocidad baja.

C. El botón de ajuste de humedad no es ajustable en el modo ventilador.

A. De compressor draait niet.

B. De ventilator kan in twee modi draaien: hoge windsnelheid en lage windsnelheid.

C. De vochtigheidsinstellingknop is in de luchtventilatiemodus niet instelbaar.

A. Kompressoria ei käytetä.

B. Tuuletinta voidaan käyttää kahdessa tilassa: korkea tuulennopeus ja matala tuulennopeus.

C. Kosteusasetuksen nappia ei voi käyttää ilmanvaihtotilassa.

TANQUE DE AGUA COMPLETO VOLLE WATERTANK TÄYSINEN VESI-SÄILIÖ

A. Cuando el tanque de drenaje está lleno, el indicador "Tanque lleno" se encenderá. La operación se detendrá automáticamente, y el zumbador sonará 15 veces para alertar al usuario de que debe vaciar el tanque de drenaje.

B. Una vez resuelto el problema del tanque lleno, se restaurará el estado original de funcionamiento del dispositivo (el compresor pasará por el proceso de protección de 3 puntos).

A. Wanneer de ontwateringsreservoir vol is, zal het "Tank vol"-indicatorlampje branden. De werking stopt automatisch en de zoemer zal 15 keer piepen om de gebruiker eraan te herinneren het water uit de ontwateringsreservoir te legen.

B. Wanneer het probleem van de volle watertank is opgelost, wordt de oorspronkelijke werkstatus van het apparaat hersteld (de compressor doorloopt het 3-punten beschermingsproces).

A. Kun tyhjennysastiassa on vettä, syttyy säiliön täynnä -merkkivalo. Toiminta keskeytyy automaattisesti, ja piippausääni kuuluu 15 kertaa muistuttaakseen käyttäjää siitä, että vesi on tyhjennettävä tyhjennysastiasta.

B. Kun täyden veden säiliön virhe on korjattu, laitteen alkuperäinen käyttötila palautetaan (kompressori käy läpi 3 pisteen suojausprosessin).

FUNCIÓN DE DESHIELO AFTAUFUNCTIE JÄÄTYMISEN ESTÄMINEN (ABTAUFUNKTION)

A. Durante el deshielo, el compresor se apaga y el ventilador funciona a alta velocidad para permitir el deshielo. El indicador de deshielo permanecerá encendido.

B. Si la temperatura ambiente es menor o igual a 16°C, no se detectará la temperatura del tubo. Según la temperatura ambiente, se aplican los siguientes detalles:

- Si la temperatura ambiente está por debajo de 5°C, el deshumidificador dejará de funcionar.
- Si 5°C ≤ temperatura ambiente ≤ 12°C, el compresor funcionará durante 30 minutos y se detendrá durante 10 minutos para deshielo.
- Si 12°C < temperatura ambiente ≤ 16°C, el compresor funcionará durante 45 minutos y se detendrá durante 10 minutos para deshielo.

C. Si la temperatura ambiente es superior a 16°C, se verificará la temperatura del tubo. Según la temperatura del tubo, se aplican los siguientes detalles:

Si el compresor funciona durante 30 minutos, se verifica la temperatura del tubo. Si la temperatura del tubo es inferior a 1°C, el dispositivo se detendrá durante 10 minutos para deshielo.

Nota: Durante el deshielo, el indicador de deshielo permanecerá encendido.

A. Tijdens het ontdooien wordt de compressor uitgeschakeld en draait de ventilator op hoge snelheid om het ontdooien mogelijk te maken. Het ontdooilampje brandt continu.

B. Als de kamertemperatuur kleiner dan of gelijk aan 16°C is, wordt de temperatuur van de buis niet gedetecteerd. Afhankelijk van de kamertemperatuur gelden de volgende details:

- Als de kamertemperatuur onder de 5°C ligt, stopt de luchtontvochtiger met werken.
- Als 5°C ≤ kamertemperatuur ≤ 12°C, draait de compressor 30 minuten en stopt daarna 10 minuten om te ontdooien.
- Als 12°C < kamertemperatuur ≤ 16°C, draait de compressor 45 minuten en stopt daarna 10 minuten om te ontdooien.

C. Als de kamertemperatuur groter is dan 16°C, wordt de temperatuur van de buis gecontroleerd. Afhankelijk van de temperatuur van de buis gelden de volgende details:

Als de compressor 30 minuten draait, wordt de temperatuur van de buis gecontroleerd. Als de temperatuur van de buis onder de 1°C ligt, wordt het apparaat 10 minuten gestopt om te ontdooien.

Let op: Het ontdooilampje blijft branden tijdens het ontdooien.

A. Jäätymisen eston aikana kompressori sammutetaan, ja puhallin toimii suurilla nopeuksilla mahdollistamaan jäätymisen eston. Jäätymisen eston merkkivalo palaa jatkuvasti.

B. Jos huonelämpötila on pienempi tai yhtä suuri kuin 16°C, putkiston lämpötilaa ei tunnisteta. Huonelämpötilan mukaan seuraavat yksityiskohdat pätevät:

- Jos huonelämpötila on alle 5°C, ilman kuivaaja lakkaa toimimasta.
- Jos 5°C ≤ huonelämpötila ≤ 12°C, kompressori toimii 30 minuuttia ja pysähtyy 10 minuutiksi jäätymisen estoon.
- Jos 12°C < huonelämpötila ≤ 16°C, kompressori toimii 45 minuuttia ja pysähtyy 10 minuutiksi jäätymisen estoon.

C. Jos huonelämpötila on suurempi kuin 16°C, putkiston lämpötila tarkistetaan. Putkiston lämpötilan mukaan seuraavat yksityiskohdat pätevät:

Jos kompressori toimii 30 minuuttia, putkiston lämpötila tarkistetaan. Jos putkiston lämpötila on alle 1°C, laite pysähtyy 10 minuutiksi jäätymisen estoon.

Huomio: Jäätymisen eston aikana jäätymisen eston merkkivalo pysyy päällä.

PROTECCIÓN POR RETRASO DEL COMPRESOR COMPRESSOR VERTRAAGINGSBESCHERMING KOMPRESSORIN KÄYNNISTYSVIIVE-SUOJAUS

A. El compresor debe comenzar a funcionar inmediatamente cuando se encienda el dispositivo.

B. Después de que el compresor se detenga, debe observarse una pausa mínima de 3 minutos antes de que se pueda reiniciar.

A. De compressor mag elke keer direct starten wanneer deze wordt ingeschakeld.

B. Nadat de compressor is gestopt, moet er minimaal 3 minuten pauze worden gehouden voordat deze weer kan starten.

A. Kompressori saa käynnistyä heti, kun laite käynnistetään.

B. Kompressori on pysäytettävä vähintään 3 minuutin ajaksi ennen kuin sen voi käynnistää uudelleen.

VACIADO DEL TANQUE LEEG TANK TYHJÄ SÄILIÖ

1. Tira desde la parte inferior del tanque y, una vez que el asa superior sea visible, agárrala para sacar completamente el tanque.

1. Trek aan de onderkant van de tank en zodra de bovenste handgreep zichtbaar is, pak deze vast om de tank volledig eruit te trekken.

1. Vedä säiliön pohjasta ja kun yläkahva tulee näkyviin, tartu siihen vetääksesi säiliön kokonaan ulos.

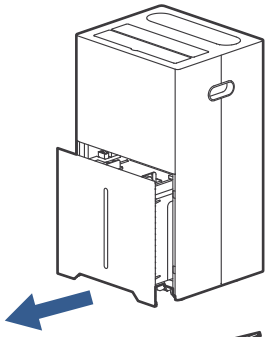

2. Vacíe el agua del tanque.

2. Leeg het water in de tank.

2. Tyhjennä vesi säiliöstä.

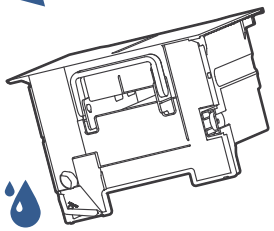

PRECAUCIÓN VORSICHT VAROITUS

No retire el flotador del tanque de agua, ya que el sensor de agua no podrá detectar el nivel de agua y el dispositivo no funcionará correctamente.

Verwijder de drijver in het waterreservoir niet, omdat de watersensor anders het waterniveau niet kan detecteren en het apparaat niet normaal zal werken.

Älä poista kelluvaa osaa vesitankista, koska vesitunnistin ei pysty tunnistamaan veden tasoa, ja laite ei toimi normaalisti.

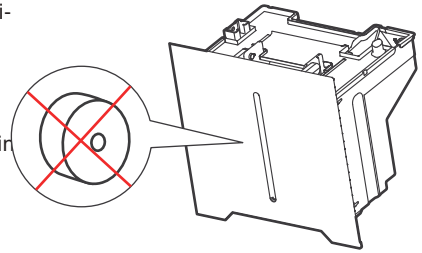

Si el tanque está sucio, límpielo con agua fría o tibia. No use detergentes, lana de acero, trapos tratados químicamente, gasolina, benceno, diluyentes u otros solventes, ya que pueden dañar el tanque de agua y provocar fugas.

Als het reservoir vuil is, reinig het dan met koud of warm water. Gebruik geen schoonmaakmiddelen, staalwol, chemisch behandelde doeken, benzine, benzeen, verdunningsmiddelen of andere oplosmiddelen, omdat deze het waterreservoir kunnen beschadigen en lekkage kunnen veroorzaken.

Jos säiliö on likainen, puhdista se kylmällä tai lämpimällä vedellä. Älä käytä pesuaineita, teräsvillaa, kemiallisesti käsiteltyjä pölyliinoja, bensiiniä, bentsolia, liuottimia tai muita kemikaaleja, sillä ne voivat vahingoittaa vesitankkia ja aiheuttaa veden vuotamista.

Antes de volver a insertar el tanque, asegúrese de que la esquina esté correctamente sellada. Al insertar el tanque, presione firmemente con ambas manos. Si el tanque de agua no se inserta correctamente, se activará el sensor de tanque lleno y el deshumidificador no funcionará.

Controleer voordat u het reservoir terugplaatst of de hoek goed is afgesloten. Bij het terugplaatsen van het reservoir, druk het stevig aan met beide handen. Als het waterreservoir niet goed is geplaatst, wordt de vol-water-sensor geactiveerd en werkt het luchtontvochtiger niet.

Tarkista ennen säiliön asettamista, että kulma on tiiviisti suljettu. Asettaessasi säiliötä, paina sitä tiukasti molemmilla käsillä. Jos vesitankkia ei ole asetettu oikein, täyden säiliön tunnistin aktivoituu ja ilman kuivaaja ei toimi.

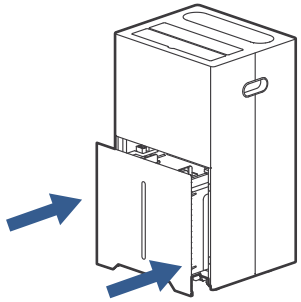

DRENAJE CONTINUO KONTINUIERLICHE ABWASSERENTLEERUNG JATKUVAA VESI-ENTLEERAILUA

El deshumidificador tiene un orificio de drenaje continuo. Use un tubo de plástico (de 10 mm de diámetro) para conectarlo al orificio de drenaje en la pared divisoria, y luego pase el tubo desde el lado del tanque. Cuando el tanque de agua esté correctamente insertado y el tubo de drenaje esté recto, el agua se drenará del dispositivo a través del orificio de drenaje.

Het luchtontvochtiger heeft een continue afvoer. Gebruik een kunststofbuis (doorsnede 10 mm) die in het afvoergat van de wand wordt gestoken, en leid de buis vervolgens van de zijkant van het reservoir. Als het waterreservoir goed is geplaatst en de afvoerbuis recht is getrokken, kan het water via het afvoergat uit het apparaat stromen.

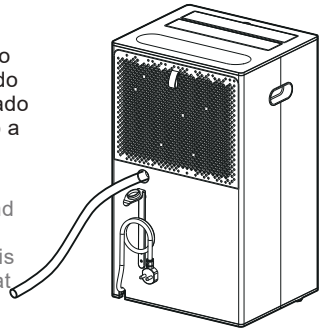

Ilman kuivaajassa on jatkuva tyhjennysaukko. Käytä muoviputkea (halkaisija 10 mm), joka asetetaan erotteluseinän tyhjennysaukkoon, ja vie putki sitten säiliön puolelle. Kun vesitankki on kunnolla asetettu ja tyhjennysputki on suora, vesi voi valua laitteesta tyhjennysaukon kautta.

MANTENIMIENTO ONDERHOUD HUOLTO

LIMPIEZA DEL ESTUCHADO GEHÄUSEREINIGUNG KOTELOON PUHDISTUS

Limpie el estuche con un trapo suave y húmedo.
Veeg de behuizing af met een zacht, vochtig doekje.
Pyyhi kotelo pehmeällä, kostealla liinalla.

LIMPIEZA DEL FILTRO FILTERREINIGUNG SUODATTIMEN PUHDISTUS

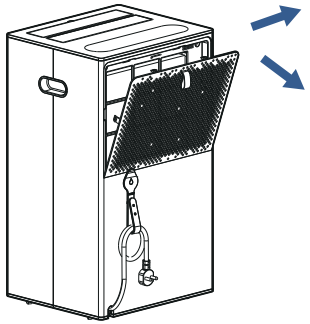

1. Saque el filtro.
1. Trek het filter eruit
1. Vedä suodatin ulos.

2. Limpie el filtro.

Use una aspiradora para succionar cuidadosamente el polvo de la superficie del filtro. Si el filtro está muy sucio, use agua tibia y un detergente suave. Séquelo completamente.

2. Reinig het filter

Gebruik een stofzuiger om voorzichtig stof van de filteroppervlakte te zuigen. Als het filter sterk vervuild is, gebruik dan warm water en een mild schoonmaakmiddel. Droog het goed af.

2. Puhdista suodatin

Käytä imuria poistaaksesi varovasti pölyä suodattimen pinnalta. Jos suodatin on hyvin likainen, käytä lämmintä vettä ja mietoa pesuainetta. Kuivaa suodatin huolellisesti.

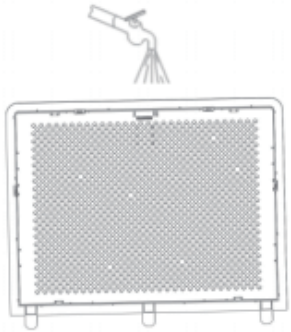

3. Vuelva a insertar el filtro.

Coloque el filtro de nuevo en el dispositivo y presione los dos ganchos del filtro en su lugar.

3. Zet het filter terug

Plaats het filter terug in het apparaat en druk de haakjes van het filter op hun plaats.

3. Aseta suodatin paikoilleen

Aseta suodatin laitteeseen ja paina suodattimen koukut paikalleen.

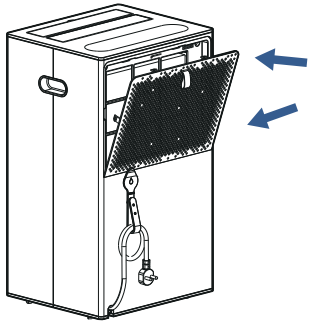

ALMACENAMIENTO DEL DESHUMIDIFICADOR
OPSLAG VAN DE LUCHTONTVOCHTER ILMAN KUIVAJAN VARASTOINTI

Si no va a utilizar este producto durante un largo período y necesita almacenarlo, siga estos pasos:

1.Vacié el agua del tanque.
2.Enrrolle el cable de alimentación.
3.Limpie el dispositivo.
4.Almacénelo en un lugar fresco y seco.

Als u dit product gedurende langere tijd niet gebruikt en wilt opslaan, volg dan de onderstaande stappen:

1.Leeg het water in de tank.
2.Rol het netsnoer op.
3.Reinig het apparaat.
4.Zet het op een koele en droge plaats.

Jos et aio käyttää tätä tuotetta pitkään aikaan ja aiot varastoida sen, noudata seuraavia ohjeita:

1.Tyhjennä vesi säiliöstä.
2.Kääri virtajohto siististi.
3.Puhdista laite.
4.Säilytä laite viileässä ja kuivassa paikassa.

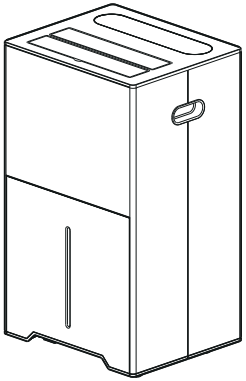

SEPARACIÓN AFSTAND ETÄISYYS

Cuando el deshumidificador esté en funcionamiento, asegúrese de que se cumpla la distancia mínima entre el aparato y otros objetos, como se muestra en la imagen siguiente.

Wanneer de luchtontvochtiger in gebruik is, zorg er dan voor dat de minimale afstand tussen het apparaat en andere objecten zoals afgebeeld hieronder wordt aangehouden.

Kun ilman kuivaaja on käynnissä, varmista, että laitteen ja muiden esineiden välinen vähimmäisetäisyys on seuraavan kuvan mukainen.

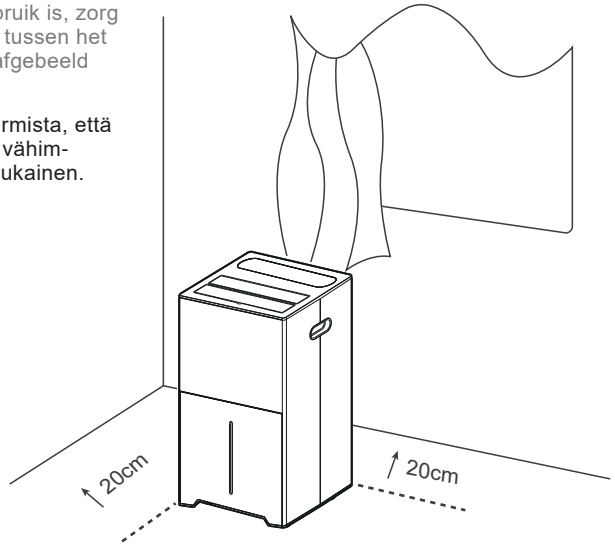

Solución de problemas | Probleemoplossing | Vianmääritys

Si ocurre cualquiera de los siguientes estados, por favor, verifique los siguientes puntos antes de contactar con el servicio de atención al cliente.

Als een van de onderstaande situaties zich voordoet, controleer dan de volgende punten voordat u contact opneemt met de klantenservice.

Jos jokin seuraavista tilanteista ilmenee, tarkista seuraavat kohdat ennen asiakaspalveluun yhteydenottoa.

INTERRUPCIÓN UITVAL VIKA	POSIBLES CAUSAS MOGELIJKE OORZAKEN MAHDOLLISET SYYT	SOLUCIÓN OPLOSSING RATKAISU
La máquina no funciona. De machine werkt niet. Laite ei toimi.	Está el cable de alimentación correctamente conectado? Is het netsnoer correct aangesloten? Onko virtajohto oikein kytketty?	Inserte el enchufe correctamente en el enchufe. Zorg ervoor dat de stekker goed in het stopcontact zit. Liitä pistoke kunnolla pistorasiaan.
	Se enciende el indicador de tanque de agua lleno? (¿Está el tanque de agua lleno o no está correctamente colocado? Is het indicatielampje voor de volle watertank aan? (Is de watertank vol of niet goed geplaatst?) Syttyykö täyden vesitankin merkkivalo? (Onko vesitankki täynnä tai ei oikein asetettu?)	Vacíe el tanque de agua y colóquelo correctamente. Leeg de watertank en plaats deze correct terug. Tyhjennä vesitankki ja aseta se oikein paikoilleen.
	Está la temperatura ambiente por encima de los 35 grados o por debajo de los 5 grados? Is de kamertemperatuur hoger dan 35 graden of lager dan 5 graden? Onko huonelämpötila yli 35 astetta tai alle 5 astetta?	El dispositivo de protección está activado y el aparato no puede funcionar. Is de beschermingsfunctie geactiveerd en kan het apparaat niet werken? Suojausmekanismi on aktivoitu, eikä laite voi toimia.
La función de deshumidificación no puede comenzar. De ontvochtigingsfunctie kan niet starten. Kuivatustoiminto ei käynnisty.	Está el filtro bloqueado? Der Filter geblokkeerd? Onko suodatin tukossa?	Limpie la pantalla del filtro según las instrucciones de limpieza del deshumidificador. Reinig het filterscherm volgens de reinigingsinstructies van de ontvochtiger. Puhdista suodatinruutu kosteudenpoistajan puhdistusohjeiden mukaisesti.
	Está bloqueada la entrada o la salida de aire? Is de luchtinlaat of de luchtafvoer geblokkeerd? Onko ilmanotto- tai ilmanpoistoventtiili tukossa?	Retire los obstáculos de la entrada o salida de aire. Entfernen Sie Hindernisse aus dem Lufteinlass oder der Luftauslass. Poista esteet ilmanotto- tai ilmanpoistoventtiilistä.
Bajo flujo de aire Geringer Luftstrom Pieni ilmavirta.	¿Está bloqueado el filtro? Ist der Filter verstopft? Onko suodatin tukossa?	Siga las instrucciones de limpieza del Manual para limpiar el filtro. Reinig het filter volgens de reinigingsinstructies in de handleiding. Puhdista suodatin käyttöohjeiden mukaisesti.
Hace ruido durante el funcionamiento? Maakt het veel lawaai tijdens het gebruik? Onko laite äänekäs käytön aikana?	Está la máquina inclinada? Is de machine gekanteld? Onko laite kallistunut?	Coloque el dispositivo en una posición plana y estable. Zet het apparaat op een vlakke, stabiele ondergrond. Aseta laite tasaiselle ja vakaalle pinnalle.
	Está el filtro bloqueado? Is het filter verstopt? Onko suodatin tukossa?	Limpie el filtro según las instrucciones de limpieza del deshumidificador. Reinig het filterscherm volgens de reinigingsinstructies van de luchtontvochtiger. Puhdista suodatinverkko kosteudenpoistajan puhdistusohjeiden mukaisesti.
Código E1 E1-code E1-koodi	El sensor de la bobina está cortocircuito o cortado. Kortsluiting of open circuit in de spoelsensor. Oikosulku tai avoin piiri käämityksessä.	Compruebe si la conexión está suelta o Póngase en contacto con el servicio al cliente. Controleer of de verbinding los is, of neem contact op met de klantenservice. Tarkista, onko liitos löysällä, tai ota yhteyttä asiakaspalveluun.

stylies
OF SWITZERLAND

Brugsanvisning Návod k použití Návod na použitie ///

1.Funktioner Funkce 50
Vlastnosti
2.Sikkerhedsadvarsel Bezpečnostní upozornění 50
Bezpečnostné upozornenia
3.Produktdiagram Diagram produktu 59
Schéma produktu
4.Brugsanvisning Návod k použití 60
Návod na obsluhu
5.Vedligeholdelse Údržba 68
Údržba
6.Fejlfinding Řešení problémů 70
Odstraňovanie problémov

Tak fordi du har valgt en affugter for at sikre dig og din familie den ønskede komfort i dit hjem. Denne brugervejledning indeholder vigtige oplysninger, der er nødvendige for korrekt pleje og vedligeholdelse af din nye affugter. Brug venligst et øjeblik på at læse instruktionerne grundigt og blive fortrolig med alle funktionerne ved dette apparat.

Denne enhed fjerner uønsket fugt fra luften for at skabe et mere behageligt miljø i dit hjem eller kontor. Den kan nemt flyttes fra rum til rum i dit hus.

Děkujeme, že jste si vybrali odvlhčovač, který zajistí komfortní prostředí pro vás a vaši rodinu. Tento návod vám poskytne cenné informace potřebné pro správnou péči a údržbu vašeho nového odvlhčovače. Věnujte několik minut pečlivému přečtení pokynů a seznamte se se všemi funkcemi a možnostmi použití tohoto zařízení.

Tento přístroj odstraňuje nežádoucí vlhkost ze vzduchu, čímž vytváří příjemnější prostředí ve vašem domě nebo kanceláři. Může být snadno přemístěn z místnosti do místnosti ve vašem domě.

Ďakujeme, že ste si vybrali odvlhčovač, ktorý vám a vašej rodine poskytne požadovaný komfort vo vašom dome. Tento návod na obsluhu obsahuje cenné informácie, ktoré sú potrebné na správnu starostlivosť a údržbu vášho nového odvlhčovača. Prosím, venujte chvíľu času dôkladnému prečítaniu pokynov a oboznámeniu sa so všetkými prevádzkovými aspektmi tohto zariadenia.

Toto zariadenie odstraňuje nežiaducu vlhkosť zo vzduchu, aby vytvorilo príjemnejšie prostredie vo vašom dome alebo kancelárii. Môže byť pohodlne presúvané z miestnosti do miestnosti vo vašom dome.

1. FUNKTIONER FUNKCE VLASTNOSTI

1.1 HØJ AFFUGTNINGSKAPACITET
VYSOKÝ VÝKON ÚDLHČOVÁNÍ
VYSOKÝ VÝKON ODVLHČOVANIA

Ved at udnytte køleteknologi fjerner affugteren effektivt fugtigheden fra luften for at reducere luftfugtigheden i rummet og holde den indendørs luft tør og behagelig.

Pomocí chladicí technologie odvlhčovač efektivně odstraňuje vlhkost ze vzduchu, snižuje vlhkost vzduchu v místnosti a udržuje vnitřní vzduch suchý a příjemný.

Využíva technológiu chladenia, odvlhčovač účinne odstraňuje vlhkosť zo vzduchu, znižuje vlhkosť v miestnosti a udržiava vnútorný vzduch suchý a pohodlný.

1.2 STØJSVAG DRIFT TICHÝ PROVOZ TIŠÍ PREVÁDZKOVÝ REŽIM

Affugteren fungerer ved lav støjniveau.
Odvlhčovač pracuje při nízké úrovni hluku.
Odvlhčovač pracuje pri nízkej úrovni hluku.

1.3 ENERGIEFFEKTIVITET ENERGETICKY EFEKTIVNÍ ENERGETICKÁ ÚČINNOSŤ

Enhedens energiforbrug er lavt.
Spotřeba energie zařízení je nízká.
Spotreba energie zariadenia je nízka.

2. SIKKERHEDSADVARSEL BEZPEČNOSTNÍ UPOZORNĚNÍ BEZPEČNOSTNÉ UPOZORNENIA

MEGET VIGTIGT! VELMI DŮLEŽITÉ! VEĽMI DÔLEŽITÉ!

Installer eller brug ikke affugteren, før du har læst denne manual grundigt.
Opbevar venligst denne manual for fremtidig produktgaranti og som reference.

Před instalací nebo použitím odvlhčovače si prosím pečlivě přečtěte tento návod.
Tento návod si uchovejte pro budoucí záruku na produkt a pro referenci.

Pred inštaláciou alebo použitím odvlhčovača si prosím dôkladne prečítajte tento návod.
Prosím, uchovajte tento návod na obsluhu pre budúcu záruku produktu a ako neskorší referenčný materiál.

ADVARSEL VAROVÁNÍ VAROVANIE

- **Brug ikke metoder, der ikke er anbefalet af producenten, for at fremskynde afrimningsprocessen eller til rengøring.**
- **Enheden skal opbevares i et rum uden konstant tændte tændkilder (f.eks. åbne flammer, et tændt gasapparat eller en elektrisk varmelegeme).**
- **Stik ikke i eller brænd ikke enheden.**
- **Bemærk, at kølemidlerne kan være lugtfrie.**
- **Enheden skal installeres, bruges og opbevares i et rum med en gulvflade på mere end 4m².**

- Vedligeholdelsesarbejde må kun udføres som anbefalet af producenten.
- Enheden skal opbevares i et godt ventileret område, hvis rumstørrelse svarer til det område, der er beregnet til drift.
- Alle arbejdsoperationer, der vedrører sikkerhedsforanstaltninger, skal kun udføres af kvalificeret personale.
- Nepoužívejte metody urychlení procesu rozmrazování nebo čištění, které nejsou doporučeny výrobcem.
- Zařízení by mělo být skladováno v místnosti bez neustále běžících zdrojů zapálení (např. otevřený oheň, zapnutý plynový spotřebič nebo zapnutý elektrický ohřívač).
- Nepropichujte ani nehořte.
- Buďte si vědomi, že chladiva mohou být bez zápachu.
- Zařízení by mělo být instalováno, používáno a skladováno v místnosti s podlahovou plochou větší než 4 m^2.
- Servisní úkony by měly být prováděny pouze v souladu s doporučeními výrobce.
- Zařízení by mělo být skladováno v dobře větrané oblasti, kde velikost místnosti odpovídá požadované ploše pro provoz.
- Všechny pracovní postupy ovlivňující bezpečnostní opatření by měly být prováděny pouze kvalifikovaným personálem.
- Nepoužívajte metódy, ktoré nie sú odporúčané výrobcom na urýchlenie procesu rozmrazovania alebo na čistenie.
- Zariadenie musí byť umiestnené v miestnosti bez nepretržite zapnutých zdrojov zapálenia (napr. otvorený plameň, prevádzkované plynové zariadenia alebo elektrický ohrievač).
- Nedotýkajte sa a nepálte.
- Všimnite si, že chladivá môžu byť bez zápachu.
- Zariadenie musí byť inštalované, prevádzkované a uskladnené v miestnosti s podlahovou plochou väčšou než 4 m^2.
- Údržbu môže vykonávať iba výrobcom odporúčaný personál.
- Zariadenie musí byť uskladnené v dobre vetranej oblasti, ktorej veľkosť zodpovedá veľkosti miestnosti určené na jeho prevádzku.
- Všetky operácie týkajúce sa bezpečnostných opatrení musí vykonávať kvalifikovaný personál.

ADVARSEL VAROVÁNÍ VAROVANIE

SPECIFIK INFORMATION OM ENHEDER MED R290 KØLEMIDDEL GAS:
SPECIFICKÉ INFORMACE O ZAŘÍZENÍCH S CHLADIVEM R290:
ŠPECIFICKÉ INFORMÁCIE O ZARIADENÍ S CHLADIVOM R290:

Læs venligst alle advarsler grundigt.

- Brug ikke andre værktøjer til afrimning og rengøring af enheden end de anbefalede af producenten.
- Enheden skal placeres i et område uden kontinuerligt tændte tændkilder (f.eks. åbne flammer, gas- eller elektriske apparater i drift).
- Må ikke gennembrydes eller brændes.
- Denne enhed indeholder X gram (se typeskilt på enhedens bagside) R290 kølemiddelgas.
- R290 er en kølemiddelgas, der opfylder de europæiske miljøkrav. Stik ikke nogen dele af kølemiddelkretsen.
- Hvis enheden installeres, bruges eller opbevares i et ikke ventileret område, skal rummet være designet, så akkumulering af kølemiddellekage forhindres, hvilket kunne udgøre en brand- eller eksplosionsrisiko ved tænding af kølemidlet via elektriske varmeapparater, ovne eller andre tændkilder.
- Enheden skal opbevares på en måde, så mekaniske skader forhindres.
- Personer, der arbejder med kølemiddelkretsen eller betjener den, skal have den relevante certificering udstedt af en anerkendt organisation og dokumentere deres kompetence til at håndtere kølemidler i henhold til en specifik, brancheanerkendt vurdering.
- Enheden skal opbevares i et godt ventileret område, hvis rumstørrelse svarer til den beregnede driftsoverflade.
- Reparationer skal udføres i henhold til producentens anbefalinger.

- Vedligeholdelses- og reparationsarbejde, der kræver hjælp fra andre kvalificerede fagfolk, skal udføres under opsyn af en person, der er uddannet i håndtering af brændbare kølemidler.
- Brug ikke en defekt eller upassende stikkontakt.
- Brug ikke enheden under følgende forhold:
  A: I nærheden af en tændkilde.
  B: I et område, hvor olie kan sprøjte.
  C: I et område, der er udsat for direkte sollys.
  D: I et område, hvor vand kan sprøjte.
  E: I nærheden af et badeværelse, bruser eller swimmingpool.
- Sæt aldrig dine fingre eller genstande ind i luftudløbet. Vær især opmærksom på at advare børn om disse farer.
- Opbevar enheden oprejst under transport og opbevaring, da kompressoren er korrekt placeret.
- Sluk altid for enheden eller frakobl strømmen, før du rengør den.
- Sluk altid for enheden og frakobl strømmen, når du flytter den, og flyt den langsomt.
- For at undgå risikoen for en brandkatastrofe må enheden ikke dækkes til.
- Alle stikkontakter på enheden skal opfylde de lokale elektriske sikkerhedskrav. Kontrollér kravene om nødvendigt.
- Små børn bør overvåges for at sikre, at de ikke leger med enheden.
- Denne enhed er ikke beregnet til brug af personer (inklusive børn) med nedsatte fysiske, sensoriske eller mentale evner eller uden erfaring og viden, medmindre de overvåges eller instrueres af en ansvarlig person, der har ansvaret for deres sikkerhed i brugen af enheden.
- Hvis strømkablet er beskadiget, skal det udskiftes af producenten, en kundeservicemedarbejder eller en lignende kvalificeret person for at undgå fare.
- Denne enhed kan bruges af børn fra 8 år og personer med nedsatte fysiske, sensoriske eller mentale evner eller uden erfaring og viden, hvis de er under opsyn eller instrueret i sikker brug af enheden og forstår de tilknyttede risici. Børn må ikke lege med enheden. Rengøring og vedligeholdelse må ikke udføres af børn uden opsyn.
- Enheden skal installeres i henhold til de nationale kablingsretningslinjer.
- Oplysninger om type og nominelt effekt for sikringer: T, 250V AC, 2A eller 3,15A.

Důkladně si přečtěte všechna varovná označení.

- Při odmrazování a čištění zařízení nepoužívejte žádné nástroje kromě těch, které doporučuje výrobce.
- Zařízení musí být umístěno v oblasti bez trvale zapnutých zdrojů zapalování (například otevřený oheň, plynové nebo elektrické spotřebiče v provozu).
- Nepropichujte a nehořte zařízení.
- Toto zařízení obsahuje X gramů (viz typová deska na zadní straně zařízení) chladicího plynu R290.
- R290 je chladivo, které splňuje evropské environmentální normy. Nepropichujte žádnou část chladicího okruhu.
- Pokud je zařízení instalováno, provozováno nebo skladováno v oblasti se špatnou ventilací, musí být místnost navržena tak, aby zabránila hromadění úniků chladiva, což může představovat riziko požáru nebo exploze způsobené zapálením chladiva elektrickými ohřívači, kamny nebo jinými zdroji zapálení.
- Zařízení musí být skladováno tak, aby se předešlo mechanickému poškození.
- Osoby, které pracují na chladicím okruhu nebo s ním manipulují, musí mít platný certifikát vydaný uznávanou organizací, která potvrzuje jejich odbornou způsobilost pro bezpečné zacházení s chladivy v souladu s specifikacemi uznávanými průmyslovými standardy.
- Zařízení musí být skladováno v dobře větrané oblasti přizpůsobené velikosti zamýšleného prostoru pro použití.
- Opravy musí být prováděny podle doporučení výrobce.

- Údržba a opravy, které vyžadují pomoc jiných kvalifikovaných odborníků, musí být prováděny pod dohledem osoby, která je vyškolena v použití hořlavých chladiv.
- Nepoužívejte poškozenou nebo nevhodnou zásuvku.
- Nepoužívejte zařízení za následujících podmínek:
  A: V blízkosti zdroje tepla.
  B: V oblasti, kde by mohlo dojít k rozstřiku oleje.
  C: V oblasti vystavené přímému slunečnímu záření.
  D: V oblasti, kde by mohlo dojít k rozstřiku vody.
  E: V blízkosti koupelny, sprchy nebo bazénu.
- Nikdy nestrkejte prsty ani předměty do vzduchového výstupu. Děti varujte před těmito nebezpečími.
- Při přepravě a skladování držte zařízení vzpřímeně, aby kompresor zůstal v správné poloze.
- Před čištěním vždy vypněte zařízení nebo odpojte napájení.
- Při pohybu zařízení vždy vypněte a odpojte napájení a pohybujte ním pomalu.
- Aby se předešlo požáru, zařízení nesmí být zakryto.
- Všechny zásuvky zařízení musí splňovat místní elektrické bezpečnostní normy. Případně je zkontrolujte.
- Malé děti by měly být pod dohledem, aby s zařízením nehrály.
- Toto zařízení není určeno k použití osobami (včetně dětí) s omezenými fyzickými, smyslovými nebo duševními schopnostmi nebo bez zkušeností a znalostí, pokud jim nebyla poskytnuta dohled nebo školení o bezpečném používání zařízení odpovědnou osobou.
- Pokud je napájecí kabel poškozen, musí být vyměněn výrobcem, jeho servisním zástupcem nebo obdobně kvalifikovaným personálem, aby se předešlo nebezpečí.
- Toto zařízení mohou používat děti od 8 let a osoby s omezenými fyzickými, smyslovými nebo duševními schopnostmi nebo bez zkušeností a znalostí, pokud jsou pod dohledem nebo byly školeny o bezpečném používání zařízení a rozumí připojeným rizikům. Děti nesmí s tímto zařízením hrát. Údržbu a čištění nesmí vykonávat děti bez dohledu.
- Zařízení musí být instalováno v souladu s národními předpisy pro elektroinstalace.
- Podrobnosti o typu a jmenovité hodnotě pojistek: T, 250V AC, 2A nebo 3,15A.

Dôkladne si prečítajte všetky varovania.

- Pri rozmrazovaní a čistení zariadenia nepoužívajte žiadne iné nástroje ako tie, ktoré odporúča výrobca.
- Zariadenie musí byť umiestnené v oblasti bez nepretržite zapnutých zdrojov zapálenia (napr. otvorené plamene, prevádzkované plynové alebo elektrické zariadenia).
- Nedotýkajte sa a nepálte.
- Toto zariadenie obsahuje X gramov (pozrite si typový štítok na zadnej strane zariadenia) chladivového plynu R290.
- R290 je chladivový plyn, ktorý spĺňa európske environmentálne normy. Nedotýkajte sa častí chladivového okruhu.
- Ak je zariadenie inštalované, prevádzkované alebo uskladnené v nevetranej miestnosti, priestor musí byť navrhnutý tak, aby sa predišlo hromadeniu únikov chladiva, ktoré by mohli spôsobiť požiar alebo výbuch, ak by chladivo vzplanulo elektrickými ohrievačmi, pecami alebo inými zdrojmi zapálenia.
- Zariadenie musí byť uskladnené tak, aby sa predišlo mechanickým poškodeniam.
- Osoby, ktoré pracujú s chladivovým okruhom alebo ho obsluhujú, musia mať príslušnú certifikáciu vydanú uznávanou organizáciou a preukázať spôsobilosť v manipulácii s chladivami podľa špecifického hodnotenia, ktoré uznáva priemysel.
- Zariadenie musí byť uskladnené v dobre vetranej oblasti, ktorej veľkosť zodpovedá veľkosti miestnosti určené na jeho prevádzku.
- Opravy musia byť vykonávané podľa odporúčaní výrobcu.
- Údržba a opravy, ktoré si vyžadujú pomoc ďalších kvalifikovaných odborníkov, musia byť vykonávané pod dohľadom osoby vyškolenej v manipulácii s horľavými chladivami.

- Nepoužívajte poškodenú alebo nevhodnú zásuvku.
- Zariadenie nepoužívajte v týchto situáciách:
  A: V blízkosti zdroja ohňa.
  B: V oblasti, kde môže striekať olej.
  C: V oblasti vystavenej priamemu slnečnému žiareniu.
  D: V oblasti, kde môže striekať voda.
  E: V blízkosti kúpeľa, sprchy alebo bazéna.
- Nikdy nevkladajte prsty alebo predmety do výstupu vzduchu. Zvlášť dbajte na to, aby ste deti varovali pred týmito nebezpečenstvami.
- Počas prepravy a skladovania držte zariadenie vzpriamene, aby bol kompresor správne umiestnený.
- Pred čistením vždy vypnite zariadenie alebo odpojte napájanie.
- Zariadenie vždy vypnite a odpojte napájanie, keď ho presúvate, a robte to pomaly.
- Aby sa predišlo riziku požiaru, zariadenie nesmie byť zakryté.
- Všetky zásuvky zariadenia musia spĺňať miestne elektrické bezpečnostné normy. V prípade potreby overte tieto požiadavky.
- Malé deti by mali byť pod dohľadom, aby sa zabezpečilo, že sa nebudú hrať so zariadením.
- Toto zariadenie nie je určené na použitie osobami (vrátane detí) s obmedzenými fyzickými, zmyslovými alebo duševnými schopnosťami alebo bez skúseností a vedomostí, pokiaľ nie sú pod dozorom osoby zodpovednej za ich bezpečnosť alebo im neboli poskytnuté pokyny o bezpečnom používaní zariadenia.
- Ak je napájací kábel poškodený, musí ho vymeniť výrobca, servisný pracovník alebo iná kvalifikovaná osoba, aby sa predišlo nebezpečenstvu.
- Toto zariadenie môžu používať deti od 8 rokov a osoby s obmedzenými fyzickými, zmyslovými alebo duševnými schopnosťami alebo bez skúseností a vedomostí, ak sú pod dohľadom alebo im boli poskytnuté pokyny o bezpečnom používaní zariadenia a rozumejú súvisiacim nebezpečenstvám. Deti by sa nemali hrať so zariadením. Čistenie a údržbu nesmú vykonávať deti bez dozoru.
- Zariadenie musí byť inštalované v súlade s národnými predpismi o kabeláži.
- Podrobnosti o type a menovitom výkone poistiek: T, 250V AC, 2A alebo 3,15A.

GENBRUG RECYKLACE RECYKLÁCIA

- Dette symbol angiver, at dette produkt ikke må bortskaffes sammen med andet husholdningsaffald i hele EU. For at undgå potentielle skader på miljøet eller menneskers sundhed som følge af ukontrolleret affaldshåndtering, skal det genbruges ansvarligt for at fremme den bæredygtige genanvendelse af materialer. For at returnere dit brugte apparat, benyt venligst retur- og indsamlingssystemerne, eller kontakt forhandleren, hvor produktet blev købt. Denne kan tage sig af produktet for miljøvenlig bortskaffelse.

- GWP: R290: 3
- Kontakt en autoriseret servicetekniker for at få repareret eller serviceret dette apparat.
- Træk ikke, deformér eller ændr på netledningen, og dyp den ikke i vand. Trækning af eller forkert brug af netledningen kan forårsage skade på apparatet og elektrisk stød.
- Overhold de nationale gasforskrifter.
- Hold ventilationsåbningerne fri for blokeringer.
- Enhver, der arbejder med eller åbner et kølemiddelsystem, skal have et gyldigt certifikat fra en anerkendt certificeringsmyndighed, der dokumenterer deres kompetence i sikker håndtering af kølemidler i henhold til en brancheanerkendt evalueringsstandard.

- Vedligeholdelse må kun udføres i henhold til producentens anbefalinger. Vedligeholdelses- og reparationsarbejde, der kræver hjælp fra andre fagfolk, skal udføres under opsyn af en person, der er kvalificeret til at håndtere brændbare kølemidler.
- Apparatet må ikke tændes eller slukkes ved at sætte netstikket i eller trække det ud, da dette kan forårsage elektrisk stød eller brand på grund af varmeudvikling.
- Træk netstikket ud, hvis der opstår mærkelige lyde, lugte eller røg fra apparatet.

- Tento symbol označuje, že tento produkt by neměl být likvidován spolu s ostatním domácím odpadem v celé EU. Aby se předešlo možným škodám na životním prostředí nebo lidském zdraví v důsledku nekontrolovaného nakládání s odpadem, recyklujte ho odpovědně, aby byla podpořena udržitelná opětovná využitelnost materiálových zdrojů. Pro vrácení použitého zařízení prosím využijte zpětné a sběrné systémy nebo kontaktujte prodejce, u kterého byl produkt zakoupen. Ten může produkt převzít k ekologické recyklaci.
- GWP: R290: 3
- Kontaktujte autorizovaného servisního technika pro opravu nebo údržbu tohoto zařízení.
- Netahajte, neohýbejte ani neupravujte napájecí kabel a neponořujte ho do vody. Táhnutí nebo zneužívání napájecího kabelu může způsobit poškození zařízení a elektrické šoky.
- Dodržujte národní předpisy týkající se chladicích médií.
- Udržujte ventilační otvory bez překážek.
- Každá osoba, která pracuje s nebo narušuje okruh chladiva, by měla mít platný certifikát od průmyslově uznávané hodnotící autority, která uděluje jejich kompetenci bezpečně nakládat s chladivy podle průmyslových standardů.
- Údržba a opravy mohou být prováděny pouze v souladu s doporučeními výrobce. Údržba a opravy, které vyžadují pomoc jiného kvalifikovaného personálu, by měly být prováděny pod dohledem osoby, která má odborné znalosti v používání hořlavých chladiv.
- Nevypínejte ani nespouštějte zařízení pomocí připojení nebo odpojení napájecího kabelu, protože to může způsobit elektrické šoky nebo požár v důsledku tvorby tepla.
- Odpojte zařízení, pokud z něj vycházejí podivné zvuky, zápachy nebo kouř.

- Tento symbol označuje, že tento výrobok nesmie byť vyhodený spolu s bežným domácim odpadom v celej EÚ. Aby sa predišlo možným škodám na životnom prostredí alebo ľudskom zdraví v dôsledku nekontrolovanej likvidácie odpadu, prosím, recyklujte ho zodpovedne a podporujte udržateľné opätovné využívanie materiálových zdrojov. Na vrátenie vášho použitého zariadenia prosím využite systémy zberu a vrátenia alebo sa obráťte na predajcu, u ktorého ste produkt zakúpili. Tento môže zariadenie prevziať a zabezpečiť jeho ekologickú likvidáciu.
- GWP: R290: 3
- Obráťte sa na autorizovaného servisného technika, aby zariadenie opravil alebo vykonal jeho údržbu.
- Netrhajte, neohýbajte ani nezmeňujte napájací kábel a nenamáčajte ho do vody. Trhanie alebo nesprávne používanie napájacieho kábla môže spôsobiť poškodenie zariadenia a elektrický šok.
- Je potrebné dodržiavať národné predpisy o plynoch.
- Udržujte ventilačné otvory voľné od prekážok.
- Každá osoba, ktorá pracuje na alebo otvára chladivový okruh, musí mať platný certifikát od
- uznávanej certifikačnej organizácie, ktorý preukazuje jej spôsobilosť v bezpečnej manipulácii s chladivami podľa priemyselných noriem.
- Údržba môže byť vykonávaná iba podľa odporúčaní výrobcu zariadenia. Údržba a opravy, ktoré si vyžadujú pomoc iných odborníkov, musia byť vykonávané pod dohľadom osoby vyškolenej v manipulácii s horľavými chladivami.
- Zariadenie nesmie byť zapínané alebo vypínané zasunutím alebo vytiahnutím zástrčky, pretože to môže spôsobiť elektrický šok alebo požiar z tepelného účinku.
- Vytiahnite napájaciu zástrčku zariadenia, ak z neho prichádzajú nezvyčajné zvuky, zápachy alebo dym.

Bemærk: Poznámky: **Poznámky:**

- Hvis dele er beskadigede, bedes du kontakte forhandleren eller et autoriseret værksted.
- I tilfælde af skade, sluk venligst for luftafbryderen, afbryd strømmen og kontakt forhandleren eller et autoriseret værksted.
- I alle tilfælde skal netledningen være korrekt jordet.
- For at undgå farer, sluk for luftafbryderen og afbryd strømmen, hvis netledningen er beskadiget. Den skal udskiftes af forhandleren eller et autoriseret værksted.

- Pokud jsou některé části poškozené, kontaktujte prodejce nebo autorizovaný servis.
- Při poškození vždy vypněte vzduchový jistič, odpojte napájení a kontaktujte prodejce nebo autorizovaný servis.
- V každém případě musí být napájecí kabel řádně uzemněn.
- Aby se předešlo nebezpečí, pokud je napájecí kabel poškozen, vypněte vzduchový jistič a odpojte napájení. Musí být vyměněn prodejcem nebo autorizovaným servisem.

- Ak sú časti poškodené, obráťte sa na predajcu alebo autorizovaný servis.
- V prípade poškodenia prosím vypnite vzduchový spínač, odpojte napájanie a obráťte sa na predajcu alebo autorizovaný servis.
- V každom prípade musí byť napájací kábel riadne uzemnený.
- Aby ste predišli nebezpečenstvám, vypnite vzduchový spínač a odpojte napájanie, ak je napájací kábel poškodený. Musí byť vymenený predajcom alebo autorizovaným servisom.

3. BORTSKAFFELSE AF APPARATER MED BRÆNDBARE KØLEMIDLER
ZPRACOVÁNÍ ODPADŮ ZAŘÍZENÍ S HOŘLAVÝMI CHLADIVY
LIKVIDÁCIA ZARIADENÍ S HORĽAVÝM CHLADIVOM

Overhold de nationale forskrifter for bortskaffelse af sådanne apparater.

Pro správné nakládání s odpadem tohoto zařízení se prosím řiďte národními předpisy pro zpracování takového zařízení.

Dodržiavajte národné predpisy o likvidácii týchto zariadení.

GENERELLE SIKKERHEDSINSTRUKTIONER
OBECNÁ BEZPEČNOSTNÍ UPOZORNĚNÍ
VŠEOBECNÉ BEZPEČNOSTNÉ UPOZORNENIA

ADVARSEL OPATRNOST POZOR

Læs venligst instruktionerne omhyggeligt, før du bruger enheden for at sikre, at du kan bruge alle funktioner optimalt. Denne manual er kun vejledende og er ikke en del af kontrakten. Vi forbeholder os retten til at foretage tekniske ændringer uden forudgående varsel.

Před použitím zařízení si prosím důkladně přečtěte návod, abyste zajistili maximální využití všech funkcí zařízení. Tento návod je pouze orientační a není součástí smlouvy. Vyhrazujeme si právo provádět technické změny bez předchozího upozornění.

Pred použitím zariadenia si prosím dôkladne prečítajte pokyny, aby ste sa uistili, že využívate všetky funkcie zariadenia optimálne. Tento návod je len orientačný a nie je súčasťou zmluvy. Vyhradzujeme si právo na technické zmeny bez predchádzajúceho upozornenia.

BEMÆRK FØR BRUG UPOZORNĚNÍ PŘED POUŽITÍM
POZNÁMKA PRED POUŽITÍM

1."SØRG FOR, AT PRODUKTET ALTID BLIVER VENTILERET!"Sørg for, at både luftindløb og luftudløb aldrig er blokkeret.

2.Brug enheden på en vandret flade for at undgå vandlækage.

3.Brug ikke enheden i en eksplosiv eller korrosiv atmosfære.

4.Drifttemperatur for enheden: 5°C - 35°C.

5.Når enheden er slukket, skal du vente mindst 3 minutter, før du tænder den igen for at undgå skader på kompressoren.

6.Brug en separat strømkilde; del ikke stikkontakten med andre elektriske apparater. Stikkontaktens specifikationer skal være mindst 10A, og stikkontakten skal være korrekt installeret.

7.Spænding: 220-240V, 50Hz.

8.Tøm vandet i tanken efter behov.

9.Nedsænk ikke enheden i vand, og stil den ikke tæt på vand.

10.Sæt dig ikke på eller stille dig ikke på enheden.

11.Tøm vandet i tanken efter behov.

12.Brug ikke affugteren i et lukket rum, såsom et skab, da dette kan udgøre en brandfare.

13.Installer afløbsrørene med et nedadgående hældning for at sikre, at kondensvandet kan løbe kontinuerligt af.

1."UJISTĚTE SE, ŽE PRODUKT MÁ VŽDY DOSTATEČNOU VENTILACI!" Zajistěte, aby byla ventilace pro vstupní i výstupní vzduch vždy neblokována.

2.Používejte zařízení na horizontální ploše, abyste předešli vylití vody.

3.Nepoužívejte zařízení v explozivní nebo korozivní atmosféře.

4.Pracovní teplota zařízení: 5 °C - 35 °C.

5.Po vypnutí zařízení počkejte minimálně 3 minuty, než jej znovu zapnete, abyste předešli poškození kompresoru.

6.Používejte samostatnou elektrickou zásuvku; nesdílejte zásuvku s jinými elektrickými spotřebiči. Specifikace zásuvky by měla být minimálně 10A a zásuvka musí být bezpečně nainstalována.

7.Napětí: 220-240V, 50Hz.

8.Při potřeba vypusťte vodu, která se nahromadila v nádrži.

9.Nepotápějte zařízení do vody a neumisťujte jej blízko vody.

10.Neusínejte na zařízení ani na ně nestoupejte.

11.Při potřeba vypusťte vodu, která se nahromadila v nádrži.

12.Nepoužívejte odvlhčovač v uzavřeném prostoru, například ve skříni, protože by to mohlo způsobit požár.

13.Nainstalujte odtokovou trubku s klesajícím sklonem, aby se zajistilo, že zkondenzovaná voda bude neustále odtékávat.

1.ZAISTITE, ABY PRODUKT BOL VŽDY VETRANÝ!

Uistite sa, že ventilačné otvory pre vstup a výstup vzduchu nie sú nikdy zablokované.

2.Prevádzkujte zariadenie na vodorovnej ploche, aby ste predišli únikom vody.

3.Nepoužívajte zariadenie v explozívnej alebo korozívnej atmosfére.

4.Prevádzková teplota zariadenia: 5°C - 35°C.

5.Ak je zariadenie vypnuté, počkajte prosím minimálne 3 minúty pred jeho opätovným zapnutím, aby ste predišli poškodeniu kompresora.

6.Používajte samostatné napájanie; nezdieľajte zásuvku s inými elektrickými zariadeniami. Špecifikácia zásuvky by mala byť minimálne 10A a zásuvka musí byť bezpečne inštalovaná.

7.Napätie: 220-240V, 50Hz.

8.Podľa potreby likvidujte vodu nazbieranú v nádrži.

9.Nemačajte zariadenie do vody ani ho neumiestňujte do blízkosti vody.

10.Nezaujímajte miesto na zariadení.

11.Podľa potreby likvidujte vodu nazbieranú v nádrži.

12.Nepoužívajte odvlhčovač v uzavretých priestoroch, ako je skriňa, pretože to môže predstavovať požiarne riziko.

13.Inštalujte odvodné rúry s miernym sklonom nadol, aby sa zabezpečil kontinuálny odtok kondenzovanej vody.

PRODUKTDIAGRAM DIAGRAM PRODUKTU SCHÉMA PRODUKTU

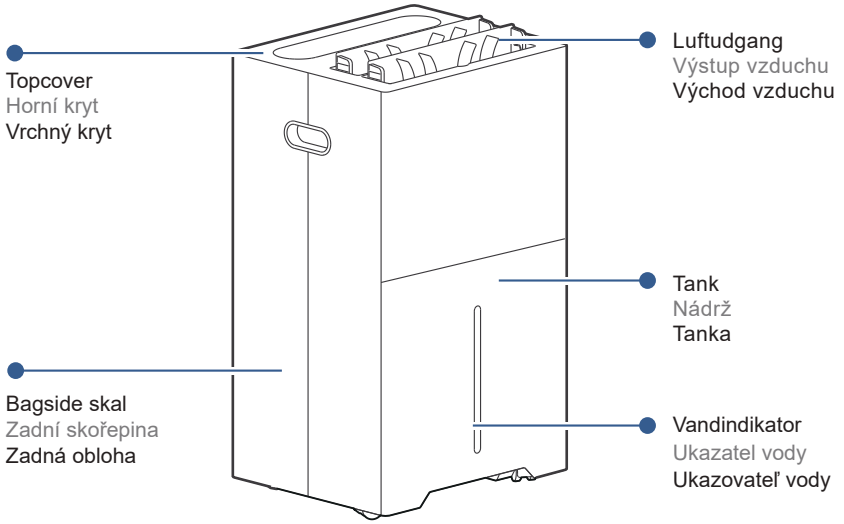

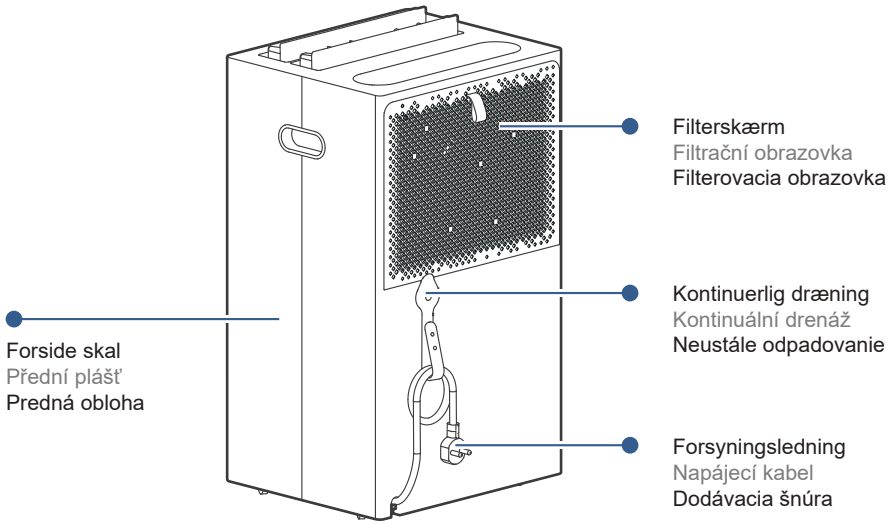

BRUGSANVISNING NÁVOD K POUŽITÍ NÁVOD NA OBSLUHU

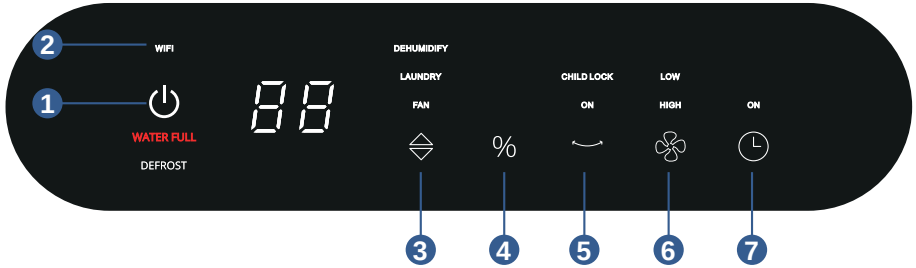

1. TÆND/SLUK-KNAPPEN VYPÍNAČ TLAČIDLO NA ZAPNUTIE/VYPNUTIE

Tryk på tændingsknappen for at tænde enheden. Luftudløbslugen åbnes automatisk.

Tryk på knappen igen for at slukke enheden. Luftudløbslugen lukkes automatisk.

Når enheden startes, vises den aktuelle luftfugtighed. Luftfugtigheden er som standard indstillet til "Co"-tilstand (kontinuerlig), og kompressoren starter med det samme for at begynde affugtningen.

Stiskněte vypínač pro zapnutí zařízení. Kryt výstupu vzduchu se automaticky otevře.

Stiskněte tlačítko znovu pro vypnutí zařízení. Kryt výstupu vzduchu se automaticky zavře.

Po zapnutí se na displeji zobrazí aktuální vlhkost. Vlhkost je nastavena na výchozí hodnotu "Co" (kontinuální režim), a kompresor okamžitě začne pracovat pro zahájení odvlhčování.

Stlačte tlačidlo na zapnutie, aby ste zariadenie zapli. Kryt na výstup vzduchu sa automaticky otvorí.

Stlačte tlačidlo znova, aby ste zariadenie vypnuli. Kryt na výstup vzduchu sa automaticky zavrie.

Po zapnutí sa na displeji zobrazí aktuálna vlhkosť vzduchu. Predvolený režim je „Co“ (kontinuálny), a kompresor sa okamžite spustí, aby začal s odvlhčovaním.

2. WI-FI (Kun for Jupiter) WI-FI (Pouze pro model Jupiter) WI-FI (len pre model Jupiter)

A. Hold tændingsknappen nede i 5 sekunder for at nulstille Wi-Fi-funktionen.

B. Wi-Fi-indikator:

- Hvis lyset er slukket, er enheden ikke tilsluttet Wi-Fi.
- Hvis lyset lyser konstant, betyder det, at enheden er succesfuldt tilsluttet Wi-Fi.
- Hvis lyset blinker langsomt, angiver det AP (kompatibel) Wi-Fi-status.
- Hvis lyset blinker hurtigt, angiver det Smart Mode (EZ-tilstand, hurtig netværksudvidelsestilstand).

C. Den mobile app kan styre alle funktioner på affugteren via Wi-Fi.

A. Podržte vypínač po dobu 5 sekund pro resetování funkce Wi-Fi.

B. Indikátor Wi-Fi:

- Pokud je světlo zhasnuté, klimatizace není připojena k Wi-Fi.
- Pokud je světlo zapnuté, znamená to, že klimatizace je připojena k Wi-Fi.
- Pokud světlo pomalu bliká, indikuje to AP (kompatibilní) režim pro Wi-Fi.
- Pokud světlo bliká rychle, indikuje to chytrý režim Wi-Fi (EZ režim, režim rychlého připojení k síti).

C. Mobilní aplikace může prostřednictvím Wi-Fi ovládat všechny související funkce odvlhčovače.

A. Držte tlačidlo zapnutia stlačené po dobu 5 sekúnd na resetovanie Wi-Fi funkcie.

B. Indikátor Wi-Fi:

- Ak je svetlo vypnuté, klimatizácia nie je pripojená na Wi-Fi.
- Ak svetlo stále svieti, znamená to, že klimatizácia bola úspešne pripojená k Wi-Fi.
- Ak svetlo pomaly bliká, znamená to, že klimatizácia je v režime AP (kompatibilného) Wi-Fi.
- Ak svetlo rýchlo bliká, znamená to, že klimatizácia je v režime Smart (EZ mód, rýchly režim rozšírenia siete).

C. Mobilná aplikácia môže cez Wi-Fi ovládať všetky funkcie odvlhčovača.

Download appen, installer og åbn den. Følg derefter instruktionerne i appen for at forbinde enheden. Enheden skal automatisk blive genkendt. Alternativt kan du manuelt tilføje enheden ved at følge appens anvisninger.

Stáhněte, nainstalujte a otevřete aplikaci, poté podle pokynů v aplikaci připojte zařízení. Zařízení bude automaticky detekováno. Alternativně můžete zařízení přidat ručně podle pokynů v aplikaci.

Stiahnite si aplikáciu, nainštalujte ju a otvorte. Potom postupujte podľa pokynov v aplikácii, aby ste zariadenie pripojili. Zariadenie by malo byť automaticky rozpoznané. Alternatívne môžete zariadenie pridať manuálne podľa pokynov aplikácie.

3. MODE-KNAP TLAČÍTKO REŽIMU TLAČIDLO NA VÝBER REŽIMU

Tryk på mode-knappen for at vælge den ønskede tilstand: affugtningsfunktion, ventilatortilstand eller tørtøjstilstand.

Stiskněte tlačítko režimu pro výběr požadovaného režimu: režim odvlhčování, režim ventilátoru nebo režim sušení prádla.

Stlačte tlačidlo „Mode“, aby ste vybrali požadovaný režim: režim odvlhčovania, režim ventilátora alebo režim sušenia bielizne.

4. JUSTERING AF AFFUGTNING NASTAVENÍ ODVLHČOVÁNÍ ÚPRAVA ODVLHČOVANIA

Tryk på "ADJUST"-knappen, og "Co"-indikatoren lyser. Når luftfugtigheden justeres, ændres den som følger: "Co" (kontinuerlig) → 30% → 35% → 40% → 45% → 50% → ... → 85% → 90% → "Co" (kontinuerlig) i cyklus.

Indstillingen træder i kraft efter ca. 5 sekunder, hvis der ikke foretages yderligere handlinger. Det digitale display viser derefter den aktuelle luftfugtighed.

I "Co"-tilstand (kontinuerlig) kører affugteren kontinuerligt, uanset fugtighedsværdierne.

I Automatiktilstand:

- Kompressoren starter, når luftfugtigheden er 3% højere end den indstillede værdi, og ventilatoren kører.
- Affugtningen stopper, når luftfugtigheden falder 2% under den indstillede værdi. Kompressoren går i en 3-minutters beskyttelsestilstand, og ventilatoren stopper efter 3 minutter.
- Når luftfugtigheden er 3% højere end den indstillede værdi og beskyttelsestiden udløber, starter kompressoren igen.
- Denne cyklus holder luftfugtigheden tæt på den indstillede værdi.

Stiskněte tlačítko NASTAVIT, a kontrolka "Co" se rozsvítí. Když je nastavená vlhkost, bude vlhkost měněna následovně: "Co" (kontinuální) → 30% → 35% → 40% → 45% → 50% → ... → 85% → 90% → "Co" (kontinuální) cyklus.

Nastavení se projeví po přibližně 5 sekundách bez dalších akcí. Digitální displej se vrátí k zobrazení aktuální vlhkosti v místnosti.

V režimu "Co" (kontinuální) běží odvlhčovač nepřetržitě, bez ohledu na úroveň vlhkosti.

V automatickém režimu:

- Kompresor se spustí, když vlhkost vzduchu vzroste o 3 % nad nastavenou úroveň, s běžícím ventilátorem.
- Odvlhčování se zastaví, když vlhkost vzduchu klesne o 2 % pod nastavenou úroveň. Kompresor přechází do ochranného režimu na 3 minuty a ventilátor se vypne po 3 minutách.
- Pokud vlhkost vzduchu vzroste o 3 % nad nastavenou úroveň a ochranná doba skončí, kompresor se znovu spustí.
- Tento cyklus udržuje vlhkost vzduchu v místnosti blízko nastavené úrovně.

Stlačte tlačidlo „ADJUST“, a svetlo na indikátore „Co“ sa rozsvieti. Pri nastavovaní vlhkosti sa vlhkosť mení nasledovne: „Co“ (kontinuálne) → 30% → 35% → 40% → 45% → 50% → ... → 85% → 90% → „Co“ (kontinuálne) - cyklus.

Nastavenie bude účinné približne po 5 sekundách, ak nebudú nasledovať ďalšie operácie. Digitálny displej opäť zobrazí vlhkosť v miestnosti.

V režime „Co“ (kontinuálne) odvlhčovač beží nepretržite, bez ohľadu na hodnoty vlhkosti.

V automatickom režime:

- Kompresor sa spustí, keď vlhkosť vzduchu presiahne nastavenú hodnotu o 3%, pričom ventilátor bude bežať.
- Odvlhčovanie sa zastaví, keď vlhkosť vzduchu klesne o 2% pod nastavenú hodnotu. Kompresor prejde do ochranného režimu na 3 minúty a ventilátor zastaví po 3 minútach.
- Ak vlhkosť vzduchu opäť presiahne nastavenú hodnotu o 3% a ochranný čas uplynie, kompresor sa znova spustí.
- Tento cyklus udržiava vlhkosť vzduchu v miestnosti blízko nastaveného hodnoty.

5. SWING-KNAPPEN TLAČÍTKO PRO OTOČENÍ TLAČIDLO SWING

Tryk på "Swing"-knappen for at tænde eller slukke for svingfunktionen på luftudblæsningsdækslet.

Stiskněte tlačítko pro otáčení, abyste zapnuli nebo vypnuli funkci otáčení výstupu vzduchu.

Stlačte tlačidlo „Swing“, aby ste zapli alebo vypnuli funkciu otáčania krytu výstupu vzduchu.

6. HASTIGHEDSKNAP TLAČÍTKO RYCHLOSTI TLAČIDLO RÝCHLOSTI

Tryk på "Fan Speed"-knappen for at vælge lav eller høj ventilatorhastighed. Den tilsvarende indikatorlampe vil lyse.

Stiskněte tlačítko pro nastavení rychlosti ventilátoru a vyberte nízkou nebo vysokou rychlost ventilátoru. Příslušná indikátorová kontrolka se rozsvítí.

Stlačte tlačidlo rýchlosti ventilátora, aby ste vybrali nízku alebo vysokú rýchlosť ventilátora. Zodpovedajúca kontrolka sa rozsvieti.

7. TIMER-KNAPPEN TLAČÍTKO ČASOVAČE TLAČIDLO TIMER

7.1 Timer TÆND-indstilling: Nastavení časovače zapnuto: Nastavenie zapnutia časovača

- Når apparatet er slukket, tryk på "TIMER"-knappen. Den tilsvarende indikatorlampe vil lyse.
- Hold "TIMER"-knappen nede for at vælge en ønsket tændingstid fra 0-24 timer. Indstillingen træder i kraft efter ca. 5 sekunder, hvis der ikke foretages yderligere handlinger.
- Apparatet tændes automatisk, når den indstillede tid er udløbet.
- Když je zařízení vypnuto, stiskněte tlačítko "TIMER". Příslušná indikátorová kontrolka se rozsvítí.
- Držte tlačítko "TIMER" a vyberte požadovaný čas zapnutí od 0-24 hodin. Nastavení bude aktivováno po přibližně 5 sekundách bez dalšího zásahu.
- Zařízení se automaticky zapne, když uplyne nastavený čas.
- Keď je zariadenie vypnuté, stlačte tlačidlo „TIMER“. Zodpovedajúca kontrolka sa rozsvieti.
- Držte tlačidlo „TIMER“ stlačené, aby ste vybrali požadovaný čas zapnutia od 0 do 24 hodín. Nastavenie bude účinné približne po 5 sekundách, ak nebudú nasledovať ďalšie operácie.
- Zariadenie sa automaticky zapne, keď uplynie nastavený čas.

7.2 Timer SLUK-indstilling: Nastavení časovače vypnuto: Nastavenie vypnutia časovača:

- Når apparatet er i drift, tryk på "TIMER"-knappen. Den tilsvarende indikatorlampe vil lyse.
- Hold "TIMER"-knappen nede for at vælge en ønsket slukketid fra 0-24 timer. Indstillingen træder i kraft efter ca. 5 sekunder, hvis der ikke foretages yderligere handlinger. Det digitale display viser derefter luftfugtigheden.
- Když je zařízení v provozu, stiskněte tlačítko "TIMER". Příslušná indikátorová kontrolka se rozsvítí.
- Držte tlačítko "TIMER" a vyberte požadovaný čas vypnutí od 0-24 hodin. Nastavení bude aktivováno po přibližně 5 sekundách bez dalšího zásahu. Digitální displej se vrátí k zobrazení vlhkosti vzduchu.
- Keď je zariadenie v prevádzke, stlačte tlačidlo „TIMER“. Zodpovedajúca kontrolka sa rozsvieti.
- Držte tlačidlo „TIMER“ stlačené, aby ste vybrali požadovaný čas vypnutia od 0 do 24 hodín. Nastavenie bude účinné približne po 5 sekundách, ak nebudú nasledovať ďalšie operácie. Digitálny displej opäť zobrazí vlhkosť vzduchu.

BARNESIKRING ZAMČENÍ ZÁRKA (Detská poistka)

Tryk på "Swing"-knappen i 3 sekunder for at aktivere børnesikringen.

A. Når enheden er tændt: Når børnesikringen er aktiveret, låses alle knapper undtagen børnesikringen og tænd/sluk-knappen (bemærk: tænd/sluk-knappen kan stadig bruges til at slukke for enheden).

B. Når enheden er slukket: Børnesikringen kan aktiveres eller deaktiveres. Når børnesikringen er aktiveret, kan andre knapfunktioner, undtagen børnesikringsknappen, ikke udføres (bemærk: tænd/sluk-knappen kan heller ikke bruges).

C. Når børnesikringen er aktiveret, lyser børnesikringsindikatoren.

Držte tlačítko SWING po dobu 3 sekund, abyste aktivovali dětskou pojistku.

A. V zapnutém režimu: Když je dětská pojistka aktivována, budou všechny tlačítka kromě tlačítka dětské pojistky a tlačítka pro zapnutí/vypnutí zamčena (Poznámka: tlačítko pro zapnutí/vypnutí stále může zařízení vypnout).

B. V vypnutém režimu: Funkci dětské pojistky lze zapnout nebo vypnout. Když je dětská pojistka aktivována, nelze použít žádné jiné tlačítka, kromě tlačítka pro dětskou pojistku (Poznámka: tlačítko pro zapnutí/vypnutí nelze použít).

C. Po aktivaci dětské pojistky se rozsvítí indikátorová kontrolka dětské pojistky.

Stlačte tlačidlo „SWING“ na 3 sekundy, aby ste aktivovali detskú poistku.

A. V zapnutom stave: Po aktivácii detskej poistky budú všetky tlačidlá zablokované, okrem tlačidla detskej poistky a tlačidla na zapnutie (Poznámka: Tlačidlo zapnutia môže naďalej vypnúť zariadenie).

B. V vypnutom stave: Funkcia detskej poistky môže byť zapnutá alebo vypnutá. Ak je detská poistka aktivovaná, nebudú možné žiadne ďalšie operácie s tlačidlami okrem tlačidla detskej poistky (Poznámka: Tlačidlo zapnutia sa tiež nemôže použiť).

C. Po aktivácii detskej poistky sa rozsvieti kontrolka detskej poistky.

VASKETØRT FUNGTION FUNKCE SUŠENÍ ODEVĚTŮ FUNKCIA SUŠENIA BIELIZNE

A. Når denne funktion er aktiveret, kører affugteren kontinuerligt (kompressor og ventilator er i drift), uanset luftfugtighedsniveauet, når "Co"-tilstand (kontinuerlig) er valgt.

B. Ventilatorens hastighed er sat til høj hastighed og kan ikke justeres.

C. Luftfugtighedsindstillingsknappen er ikke justerbar i vasketørringstilstand.

A. Když je tato funkce aktivována, odvlhčovač bude pracovat kontinuálně (kompresor a ventilátor budou v provozu) bez ohledu na úroveň vlhkosti, pokud je vybrán režim "Co" (kontinuální provoz).

B. Rychlost ventilátoru je nastavena na vysokou rychlost a nelze ji upravit.

C. Tlačítko pro nastavení vlhkosti není v režimu sušení odevětů nastavitelné.

A. Ak je táto funkcia aktivovaná, odvlhčovač bude bežať nepretržite (kompresor a ventilátor budú pracovať), nezávisle od úrovne vlhkosti, ak je vybraný režim „Co“ (kontinuálne).

B. Rýchlosť ventilátora je nastavená na vysokú rýchlosť a nemožno ju upravovať.

C. Tlačidlo na nastavenie vlhkosti nie je v režime sušenia bielizne nastaviteľné.

LÜFTERFUNKTION FUNKCE VENTILÁTORU FUNKCIA VENTILÁTORU

A. Kompressoren er ikke i drift.

B. Ventilatoren kan køre i to tilstande: høj vindhastighed og lav vindhastighed.

C. Luftfugtighedsindstillingsknappen er ikke justerbar i ventilatortilstand.

A. Kompresor není v provozu.

B. Ventilátor může běžet ve dvou režimech: vysoký vítr a nízký vítr.

C. Tlačítko pro nastavení vlhkosti není v režimu přívodu vzduchu nastavitelné.

A. Kompresor nebude bežať.

B. Ventilátor môže bežať v dvoch režimoch: vysoká rýchlosť a nízka rýchlosť.

C. Tlačidlo na nastavenie vlhkosti nie je v režime ventilácie nastaviteľné.

FULDT VANDTANK PLNÁ NÁDRŽ VODY PLNÁ NÁDOBA NA VODU

A. Når affaldstanken er fuld, lyser tanken fuld-indikatoren, og driften stopper automatisk. Alarmen vil bippe 15 gange for at advare brugeren om, at vandet fra tanken skal tømmes.

B. Når fejlen med den fulde vandskuffe er rettet, genoptages den oprindelige driftsstatus af enheden (kompressoren gennemgår den 3-punkts beskyttelsesproces).

A. Když je nádrž na vodu plná, rozsvítí se indikátorová kontrolka plné nádrže. Provoz se automaticky zastaví a bzučák bude pípat 15krát, aby varoval uživatele, že voda musí být vypuštěna z odtokové nádrže.

B. Jakmile je problém s plnou nádrží vyřešen, zařízení se vrátí do původního provozního režimu (kompresor projde funkcí 3bodové ochrany).

A. Keď je nádrž na vodu plná, rozsvieti sa indikátor „Tank plný“. Prevádzka sa automaticky zastaví a zvukový signál bude pípať 15-krát, aby upozornil používateľa, že je potrebné vyprázdniť nádrž na vodu.

B. Po odstránení chyby plnej nádrže sa obnoví pôvodný stav prevádzky zariadenia (kompresor prejde 3-bodovým ochranným procesom).

AFTAUFUNCTION FUNCE ODVZDUŠŇOVÁNÍ FUNKCIA ODTÁPANIA

A. Under afrimning stoppes kompressoren, og ventilatoren kører med høj hastighed for at muliggøre afrimning. Fryseindikatoren lyser kontinuerligt.

B. Hvis rumtemperaturen er mindre end eller lig med 16°C, registreres rørtemperaturen ikke. Afhængig af rumtemperaturen gælder følgende detaljer:

- Hvis rumtemperaturen er under 5°C, stopper affugteren med at arbejde.
- Hvis 5°C ≤ rumtemperatur ≤ 12°C, kører kompressoren i 30 minutter og stopper i 10 minutter for at afrimning.
- Hvis 12°C < rumtemperatur ≤ 16°C, kører kompressoren i 45 minutter og stopper i 10 minutter for at afrimning.

C. Hvis rumtemperaturen er større end 16°C, kontrolleres rørtemperaturen. Afhængig af rørtemperaturen gælder følgende detaljer:

Hvis kompressoren kører i 30 minutter, kontrolleres rørtemperaturen. Hvis rørtemperaturen er under 1°C, stoppes enheden i 10 minutter for afrimning.

Bemærk: Under afrimning forbliver afrimningsindikatoren tændt.

A. Během odvzdušňování se kompresor vypne a ventilátor běží na vysoké rychlosti, aby došlo k rozmražení. Indikátorová kontrolka rozmrazování se rozsvítí.

B. Pokud je pokojová teplota nižší nebo rovná 16 °C, nebude teplota výměníku detekována. Podle teploty místnosti se podrobnosti mění takto:

- Když je pokojová teplota pod 5 °C, odvlhčovač přestane fungovat.
- Když je 5 °C ≤ pokojová teplota ≤ 12 °C, kompresor běží 30 minut a zastaví se na 10 minut pro odmrazování.
- Když je 12 °C < pokojová teplota ≤ 16 °C, kompresor běží 45 minut a zastaví se na 10 minut pro odmrazování.

C. Pokud je pokojová teplota vyšší než 16 °C, teplota výměníku bude kontrolována. Podle teploty výměníku se podrobnosti mění takto:

Když kompresor běží 30 minut, zkontroluje se teplota výměníku. Pokud je teplota výměníku nižší než 1 °C, zařízení se zastaví na 10 minut pro odmrazování.

Poznámka: Během odmrazování zůstane kontrolka rozmrazování zapnutá.

A. Počas odtápania sa kompresor vypne a ventilátor beží vysokou rýchlosťou, aby umožnil odtápanie. Indikátor odtápania svieti nepretržite.

B. Ak je teplota v miestnosti menšia alebo rovná 16°C, teplota potrubia nebude rozpoznaná. Podľa teploty miestnosti platia tieto detaily:

- Ak je teplota miestnosti pod 5°C, odvlhčovač prestane pracovať.
- Ak 5°C ≤ teplota miestnosti ≤ 12°C, kompresor beží 30 minút a potom sa zastaví na 10 minút na odtápanie.
- Ak 12°C < teplota miestnosti ≤ 16°C, kompresor beží 45 minút a potom sa zastaví na 10 minút na odtápanie.

C. Ak je teplota miestnosti väčšia ako 16°C, teplota potrubia sa skontroluje. Podľa teploty potrubia platia tieto detaily:

Ak kompresor beží 30 minút, skontroluje sa teplota potrubia. Ak je teplota potrubia pod 1°C, zariadenie sa na 10 minút zastaví na odtápanie.

Poznámka: Počas odtápania zostáva indikátor odtápania zapnutý.

KOMPRESSOR-BESKYTTELSE OCHRANA KOMPRESORU OCHRANA KOMPRESORA (OPOŽDENIE)

A.Kompressoren skal altid starte med det samme, når enheden tændes.

B. Efter at kompressoren er stoppet, bør der være en pause på mindst 3 minutter, før den kan startes igen.

A. Kompresor může začít okamžitě při každém zapnutí.

B. Po zastavení kompresoru by mělo být alespoň 3 minutové intervaly, než se může opět spustit.

A. Kompresor môže vždy ihneď začať pracovať, keď sa zapne.

B. Po zastavení kompresora by mala byť dodržaná prestávka minimálne 3 minúty pred jeho opätovným spustením.

TØMNING AF VANDTANK EMPTY TANK RÉSERVOIR VIDE

1. Træk i bunden af tanken, og når det øverste håndtag er synligt, greb det for at trække tanken helt ud.

1. Táhněte za spodní část nádrže a jakmile je horní rukojeť viditelná, uchopte ji a vytáhněte nádrž ven úplně.

1. Potiahnite za spodnú časť nádrže a keď bude horná rukoväť viditeľná, uchopte ju a úplne vytiahnite nádrž.

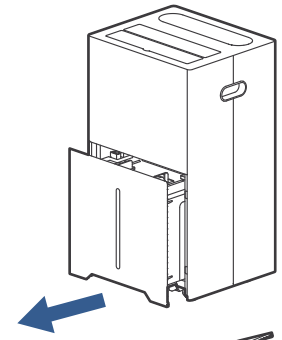

2. Tøm vandet i tanken.

2. Vylijte vodu z nádrže.

2. Vylejte vodu z nádobky.

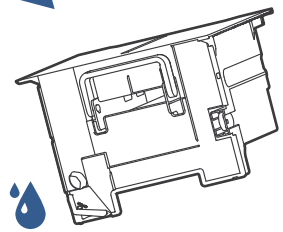

ADVARSEL OPATRNOST UPOZORNENIE

Fjern ikke flyderen i vandoverførselstanken, da vandstandssensoren ellers ikke kan registrere vandstanden, og enheden vil ikke fungere korrekt.

Neodstraňujte plovák z nádrže, jinak senzor vody nebude schopen detekovat hladinu vody a zařízení nebude fungovat normálně.

Nevyberajte plavák z nádobky na vodu, pretože snímač vody nebude schopný rozpoznať hladinu vody a zariadenie nebude fungovať správne.

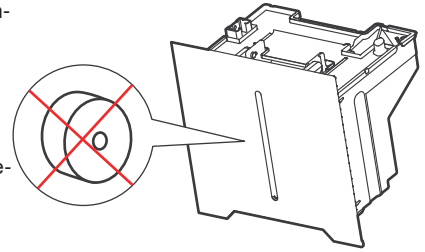

Hvis tanken er beskidt, rengør den med koldt eller varmt vand. Brug ikke rengøringsmidler, ståluld, kemisk behandlede støvklude, benzin, benzen, fortynder eller andre opløsningsmidler, da de kan beskadige vandoverførselstanken og føre til vandlækage.

Pokud je nádrž špinavá, použijte studenou nebo teplou vodu k jejímu vyčištění. Nepoužívejte čisticí prostředky, ocelovou vlnu, chemické utěrky, benzin, benzen, čistící prostředky nebo jiné rozpouštědlo, protože mohou poškodit nádrž na vodu a způsobit dělení vody.

Ak je nádobka špinavá, umyte ju studenou alebo teplou vodou. Nepoužívajte čistiace prostriedky, oceľovú vlnu, chemicky ošetrené prachové utierky, benzín, benzol, riedidlá ani iné rozpúšťadlá, pretože môžu poškodiť nádobku a spôsobiť únik vody.

Kontrollér, om hjørnet af tanken er ordentligt lukket, før du indsætter den. Når du sætter tanken i, skal du presse den forsigtigt på plads med begge hænder. Hvis tanken ikke er korrekt isat, aktiveres sensoren for fuld tank, og affugteren vil ikke fungere.

Před vložením nádrže zkontrolujte, zda je rohová část správně uzavřena. Když vložíte nádrž, tlačte ji pevně oběma rukama.

Pokud nádrž není správně umístěna, aktivuje se senzor plné nádrže a odvlhčovač nebude fungovat.

Pred nasadením nádobky skontrolujte, či je roh pevne uzavretý. Pri nasadení nádobky ju pevne stlačte oboma rukami. Ak nádobka nie je správne nasadená, aktivuje sa senzor plného nádobky a odvlhčovač nebude fungovať.

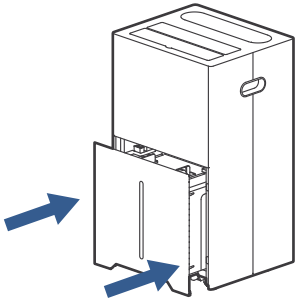

KONTINUERLIG VANDTØMNING KONTINUÁLNÍ ODTOK KONTINUÁLNE ODPADOVÉ ODVODNENIE

Affugteren har et kontinuerligt afløb. Brug et plastickrør (10 mm i diameter), som indsættes i afløbshullet i skillevæggen, og før røret fra tankens side. Når tanken er korrekt sat i, og afløbsslangen er trukket korrekt, kan vandet løbe ud af enheden via afløbshullet.

Odvlhčovač má otvor pro kontinuální odtok. Použijte plastovou hadici (průměr 10 mm), kterou vložte do odtokového otvoru oddílu a protáhněte hadici z boční části nádrže. Když je nádrž správně umístěna na místě a odtoková hadice je vytažena, může být voda odtokem odváděna z přístroje.

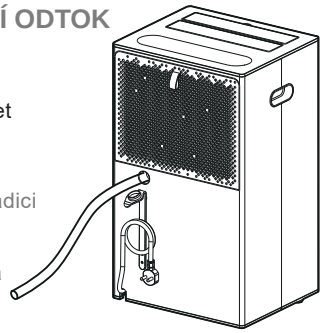

Odvlhčovač je vybavený kontinuálnym odtokovým otvorom. Použite plastovú hadicu (priemer 10 mm), ktorá sa vloží do odtokového otvoru priečky a následne ju vediete z bočnej strany nádobky. Ak je nádobka správne nasadená a odtoková hadica je správne napojená, voda bude odtekať z prístroja cez odtokový otvor.

VEDLIGEHOLDELSE ÚDRŽBA ÚDRŽBA

RENGØRING AF HUSKABINET ČISTĚNÍ ZAŘÍZENÍ GEHÄUSEREINIGUNG

Tør kabinettet af med en blød, fugtig klud.

Otřete zařízení měkkým, vlhkým hadříkem.

Wischen Sie das Gehäuse mit einem weichen, feuchten Tuch ab.

RENGØRING AF FILTRE ČISTĚNÍ FILTRU FILTERREINIGUNG

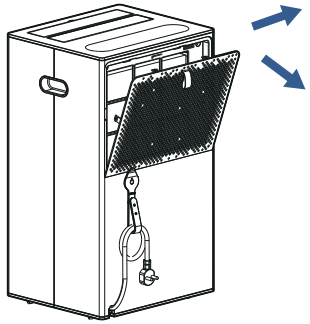

1. Fjern filteret.

1. Vyjměte filtr.

1. Ziehen Sie den Filter heraus.

2. Rengør filteret.

Brug en støvsuger til forsigtigt at suge støv fra filterets overflade. Hvis filteret er meget beskidt, kan du bruge varmt vand og et mildt rengøringsmiddel. Lad det tørre grundigt.

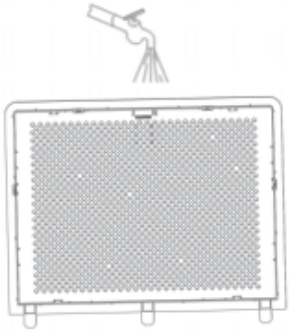

2. Vyčistěte filtr.

Použijte vysavač, abyste opatrně vysáli prach z povrchu filtru. Pokud je filtr velmi špinavý, použijte teplou vodu a jemný čisticí prostředek. Důkladně osušit.

2. Filter reinigen.

Verwenden Sie einen Staubsauger, um vorsichtig Staub von der Filteroberfläche abzusaugen. Falls der Filter stark verschmutzt ist, verwenden Sie warmes Wasser und ein mildes Reinigungsmittel. Trocknen Sie ihn gründlich.

3. Sæt filteret på plads.

Sæt filteret i enheden og tryk de to kroge på filteret på plads.

3. Nainstalujte filtr zpět.

Vložte filtr zpět do zařízení a zatlačte dvě háčky na filtru na místo.

3. Filter einsetzen.

Setzen Sie den Filter in das Gerät ein und drücken Sie die beiden Haken des Filters in ihre Position.

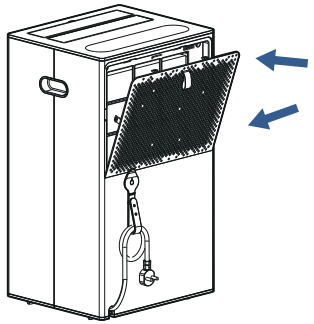

OPBEVARING AF AFFUGTEREN ÚDRŽBA PŘI SKLADOVÁNÍ LAGERUNG DES LUFTENTFEUCHTERS

Hvis du ikke skal bruge produktet i en længere periode og ønsker at opbevare det, skal du følge disse trin:

1.Tøm vandet i tanken.
2.Rul netledningen sammen.
3.Rengør enheden.
4.Opbevar enheden et køligt og tørt sted.

Pokud tuto jednotku nebudete dlouhodobě používat a chcete ji uskladnit, postupujte následovně:

1.Vypusťte vodu z nádrže.
2.Srolujte napájecí kabel.
3.Vyčistěte zařízení.
4.Uskladněte zařízení na chladném a suchém místě.

Wenn Sie dieses Produkt längere Zeit nicht verwenden und es lagern möchten, beachten Sie bitte die folgenden Schritte:

1.Entleeren Sie das Wasser im Tank.
2.Wickeln Sie das Netzkabel auf.
3.Reinigen Sie das Gerät.
4.Stellen Sie es an einem kühlen und trockenen Ort ab.

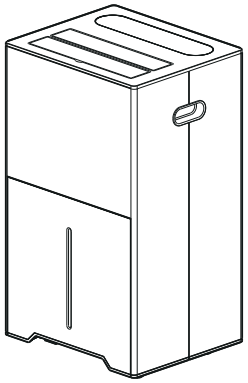

AFSTAND MINIMÁLNÍ VZDÁLENOST NA MÍSTĚ ABSTAND

Når affugteren er i brug, skal du sørge for, at den minimale afstand mellem enheden og andre objekter overholdes, som vist på billedet nedenfor.

Když je odvlhčovač v provozu, ujistěte se, že mezi zařízením a jinými objekty je minimální vzdálenost podle obrázku níže.

Wenn der Luftentfeuchter in Betrieb ist, stellen Sie sicher, dass der Mindestabstand zwischen dem Gerät und anderen Objekten wie im folgenden Bild eingehalten wird.

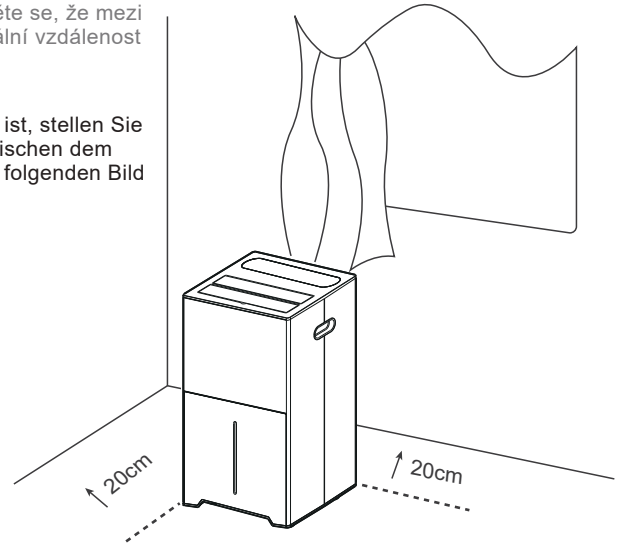

Fejlfinding | Řešení problémů | Odstraňovanie problémov

Hvis en af de nedenstående tilstande opstår, skal du venligst kontrollere følgende punkter, før du kontakter kundeservice.

Pokud dojde k některému z následujících problémů, prosím, zkontrolujte následující body, než kontaktujete zákaznický servis.

Wenn einer der unten aufgeführten Zustände auftritt, überprüfen Sie bitte die folgenden Punkte, bevor Sie den Kundendienst kontaktieren.

UDFALD PROBLÉM VÝPADOK	MULIGE ÅRSAGER MOŽNÉ PŘÍČINY PROBLÉMU MOŽNÉ PRÍČINY	LØSNING ŘEŠENÍ RIEŠENIE
Maskinen fungerer ikke. Stroj nefunguje Zariadenie nefunguje.	Er strømkablet korrekt tilsluttet? Je napájecí kabel správně připojen? Je sieťový kábel správne pripojený?	Sæt stikket korrekt i stikkontakten. Správně připojte zástrčku a zásuvku. Uistite sa, že je zástrčka správne zapojená do zásuvky.
	Lyser indikatorlampen for fuld vandtank? (Er vandtanken fuld eller ikke korrekt isat?) Je kontrolka plné nádrže rozsvícená? (Je nádrž plná nebo není správně na svém místě?) Svetelná indikácia plného nádrže je rozsvietená? (Je nádrž plná alebo nie je správne nasadená?)	Tøm vandbeholderen og indsæt den korrekt. Vypusťte vodu z nádrže a umístěte ji na správné místo. Vypustite nádrž a správne ju nasadte.
	Liegt die Raumtemperatur über 35 Grad oder unter 5 Grad? Je teplota v místnosti vyšší než 35 stupňů nebo nižší než 5 stupňů? Je teplota v miestnosti vyššia ako 35 stupňov alebo nižšia ako 5 stupňov?	Beskyttelsesanordningen er aktiveret, og enheden kan ikke bruges. Ochranný mechanismus byl aktivován a zařízení nemůže pracovat. Ochranný mechanizmus je aktivovaný a zariadenie nemôže byť používané.
Affugtningsfunktionen kan ikke starte. Funkce odvlhčování nemůže být spuštěna. Funkcia odvlhčovania sa nespustí.	Er filtret blokeret? Je filtr zablokován? Je filter zablokovaný?	Rengør filtergitteret i henhold til affugterens rengøringsvejledning. Vyčistěte filtr podle pokynů k čištění v návodu k použití. Vyčistite filter podľa pokynov na čistenie odvlhčovača.
	Er luftindtaget eller luftudtaget blokeret? Je nasávání vzduchu nebo výstup vzduchu zablokován? Je vstup vzduchu alebo výstup vzduchu blokovaný?	Fjern forhindringer fra luftindtaget eller luftudtaget. Odstraňte překážky z nasávání vzduchu nebo výfuku. Odstráňte prekážky z vstupu alebo výstupu vzduchu.
Lav luftstrøm Nízký průtok vzduchu Nízky prietok vzduchu	Er filteret tilstoppet? Je filtr znečištěný? Je filter zanesený?	Rens filteret i henhold til rengøringsanvisningerne i manualen. Vyčistěte filtr podle pokynů k čištění v manuálu. Vyčistite filter podľa pokynov na čistenie v návode.
Er det højt under drift? Je zařízení během provozu hlučné? Je to hlučné počas prevádzky?	Er maskinen skrå? Je zařízení nakloněné? Je zariadenie naklonené?	Stil apparatet på en flad, stabil overflade. Přesuňte zařízení na rovnou, stabilní plochu. Umiestnite zariadenie na rovný, stabilný povrch.
	Er filteret blokkeret? Je filtr ucpaný? Je filter zablokovaný?	Rengør filteret i henhold til affugterens rengøringsanvisninger. Vyčistěte filtr podle pokynů pro čištění uvedených v návodu k použití odvlhčovače. Vyčistite filter podľa pokynov na čistenie odvlhčovača.
E1 kode Kód E1 E1 kód	Kortslutning eller åben kredsløb i spolesensoren. Zkrat nebo otevřený obvod v senzoru cívky. Krátke spojenie alebo otvorený obvod v snímači cievky.	Tjek om forbindelsen er løs, eller kontakt kundeservice. Zkontrolujte, zda není připojení volné, nebo kontaktujte zákaznický servis. Skontrolujte, či je pripojenie voľné, alebo kontaktujte zákaznícky servis.

stylies
OF SWITZERLAND

Instrukcja użytkowania Instruksjoner for bruk Användarhandbok ///

1.Funkcje Egenskaper 72
Funktioner
2.Ostrzeżenia bezpieczeństwa Sikkerhetsadvarsler.....72
Säkerhetsvarning
3.Diagram produktu Produktdiagram 81
Produktdiagram
4.Instrukcja obsługi Bruksanvisning 82
Bruksanvisning
5.Konserwacja Vedlikehold.....90
Underhåll
6.Rozwiązywanie problemów Feilsøking.....92
Felsökning

Dziękujemy za wybór osuszacza, który zapewni komfortowe środowisko dla Ciebie i Twojej rodziny. Niniejsza instrukcja dostarcza cennych informacji niezbędnych do prawidłowej obsługi i konserwacji Twojego nowego osuszacza. Poświęć kilka minut na dokładne zapoznanie się z instrukcją i poznanie wszystkich funkcji oraz możliwości tego urządzenia.

To urządzenie usuwa niepożądany poziom wilgoci z powietrza, tworząc przyjemniejsze środowisko w Twoim domu lub biurze. Może być łatwo przenoszone z pokoju do pokoju w Twoim domu.

Takk for at du har valgt en luftavfukter for å gi deg og familien din ønsket komfort i hjemmet. Denne bruksanvisningen inneholder verdifull informasjon som er nødvendig for riktig vedlikehold og pleie av din nye luftavfukter. Vennligst ta deg tid til å lese instruksjonene nøye og bli kjent med alle driftsmessige aspekter ved enheten.

Denne enheten fjerner uønsket fuktighet fra luften for å skape et mer behagelig miljø i hjemmet eller kontoret ditt. Den kan enkelt flyttes fra rom til rom i huset ditt.

Tack för att du har valt en avfuktare för att tillgodose dina och din familjs behov av hemmakomfort. Denna bruksanvisning ger dig värdefull information som är nödvändig för korrekt skötsel och underhåll av din nya avfuktare. Ta några minuter för att läsa instruktionerna noggrant och bekanta dig med alla funktioner och användningsområden för denna avfuktare.

Denna enhet avlägsnar oönskad fukt från luften för att skapa en mer behaglig miljö i ditt hem eller kontor. Den kan enkelt flyttas från rum till rum i ditt hem.

1. FUNKCJE EGENSKAPER FUNKTIONER

1.1 WYSOKA WYDAJNOŚĆ OSUSZANIA
KRAFTIG AVFUKTINGSEVNE
KRAFTFULL AVFUKTNINGSFÖRMÅGA

Dzięki technologii chłodzenia osuszacz skutecznie usuwa wilgoć z powietrza, zmniejsza wilgotność powietrza w pomieszczeniu i utrzymuje wewnętrzne powietrze suche i przyjemne.

Ved å utnytte kjøleteknologi fjerner luftavfukteren effektivt fuktighet fra luften for å redusere fuktighetsnivået i rommet og holde inneluften tørr og komfortabel.

Genom att använda kylteknik avlägsnar avfuktaren effektivt fukt från luften för att sänka rummets luftfuktighet och hålla inomhusluften torr och behaglig.

1.2 CISZA PRACY STILLE DRIFT TYST DRIFT

Osuszacz działa przy niskim poziomie hałasu.
Luftavfukteren opererer med et lavt støynivå.
Avfuktaren arbetar med låg ljudnivå.

1.3 ENERGOOSZCZĘDNY ENERGIEFFEKTIV ENERGIEFFEKTIV

Zużycie energii urządzenia jest niskie.
Enhetens strømforbruk er lavt.
Enhetens strömförbrukning är låg.

2. OSTRZEŻENIA BEZPIECZEŃSTWA SIKKERHETSADVARSEL SÄKERHETSVARNING

BARDZO WAŻNE! VIKTIG! MYCKET VIKTIGT!

Przed instalacją lub użyciem osuszacza proszę dokładnie przeczytać tę instrukcję. Zachowaj niniejszą instrukcję na potrzeby przyszłej gwarancji na produkt i odniesienia.

Vennligst installer eller bruk ikke luftavfukteren før du har lest denne bruksanvisningen nøye.
Vennligst oppbevar denne bruksanvisningen for fremtidig produktgaranti og som senere referanse.

Vänligen installera eller använd inte din avfuktare innan du noggrant har läst denna manual.
Spara denna bruksanvisning för framtida produktgaranti och som referens.

OSTRZEŻENIE VARNING VARNING

- Nie stosuj metod przyspieszających proces rozmrażania lub czyszczenia, które nie są zalecane przez producenta.
- Urządzenie należy przechowywać w pomieszczeniu, w którym nie ma ciągłych źródeł ognia (np. otwarty ogień, włączony gazowy piec lub włączony elektryczny grzejnik).
- Nie przebijaj ani nie podpalaj urządzenia.
- Pamiętaj, że czynniki chłodnicze mogą być bezwonne.
- Urządzenie należy instalować, używać i przechowywać w pomieszczeniu o powierzchni podłogi większej niż 4 m^2.

- Prace serwisowe powinny być wykonywane tylko zgodnie z zaleceniami producenta.
- Urządzenie powinno być przechowywane w dobrze wentylowanej przestrzeni, w której powierzchnia pomieszczenia odpowiada wymaganym warunkom do eksploatacji.
- Wszystkie procedury robocze wpływające na środki bezpieczeństwa powinny być wykonywane przez wykwalifikowany personel.

- Bruk ikke metoder som ikke er anbefalt av produsenten for å fremskynde avrimingsprosessen eller for rengjøring.
- Enheten må lagres i et rom uten kontinuerlig tennkilder (f.eks. åpen flamme, et opererende gassapparat eller en elektrisk ovn).
- Stikk ikke hull på eller brenn enheten.
- Vær oppmerksom på at kjølemediet kan være luktfritt.
- Enheten må installeres, opereres og lagres i et rom med et gulvareal på mer enn 4 m^2.
- Vedlikeholdsarbeid skal kun utføres som anbefalt av produsenten.
- Enheten må lagres i et godt ventilert område, og romstørrelsen bør tilsvare den tiltenkte bruksområdet for enheten.
- Alle operasjoner som berører sikkerhetstiltak, skal kun utføres av kvalifisert personell.

- Använd inte metoder för att påskynda upptiningsprocessen eller för att rengöra, andra än de som rekommenderas av tillverkaren.
- Apparatens ska förvaras i ett rum utan kontinuerligt fungerande tändkällor (till exempel: öppna lågor, en igångvarande gasapparat eller en igångvarande elektrisk värmare).
- Punkttera eller bränn inte.
- Var medveten om att köldmedierna kanske inte har någon lukt.
- Apparaten ska installeras, användas och förvaras i ett rum med en golvyta större än 4 m^2.
- Service ska endast utföras enligt tillverkarens rekommendationer.
- Apparaten ska förvaras i ett välventilerat område där rummets storlek motsvarar den angivna rumsyta som krävs för drift.
- Alla arbetsprocedurer som påverkar säkerhetsåtgärder ska endast utföras av kompetent personal.

OSTRZEŻENIE VARNING VARNING

SPECYFICZNE INFORMACJE DOTYCZĄCE URZĄDZEŃ Z CZYNNIKIEM CHŁODNICZYM R290 :
SPEZIFISCHE INFORMATIONEN ZU GERÄTEN MIT R290 KÄLTEMITTELGAS:
SPECIFIK INFORMATION OM APPARATER MED R290 KÖLDMEDIUM:

Dokładnie przeczytaj wszystkie oznaczenia ostrzegawcze.

- Podczas rozmrażania i czyszczenia urządzenia nie używaj narzędzi innych niż te, które zaleca producent.
- Urządzenie musi być umieszczone w miejscu pozbawionym źródeł zapłonu działających w sposób ciągły (np. otwarty ogień, pracujące urządzenia gazowe lub elektryczne).
- Nie przekłuwaj ani nie pal urządzenia.
- To urządzenie zawiera X gramów (sprawdź tabliczkę znamionową na tylnej stronie urządzenia) czynnika chłodniczego R290.
- R290 to czynnik chłodniczy spełniający europejskie normy środowiskowe. Nie przekłuwaj żadnej części obiegu chłodniczego.
- Jeżeli urządzenie jest instalowane, użytkowane lub przechowywane w pomieszczeniu o słabej wentylacji, pomieszczenie to musi być zaprojektowane w sposób zapobiegający gromadzeniu się wycieków czynnika chłodniczego, co mogłoby prowadzić do zagrożenia pożarem lub eksplozją w wyniku zapłonu czynnika przez grzejniki elektryczne, piece lub inne źródła zapłonu.
- Urządzenie musi być przechowywane w sposób zapobiegający uszkodzeniom mechanicznym.
- Osoby pracujące z obiegiem chłodniczym lub nim manipulujące muszą posiadać ważny certyfikat wydany przez uznawaną organizację, potwierdzający ich kwalifikacje do bezpiecznej obsługi czynników chłodniczych zgodnie z wymaganiami uznanymi przez standardy branżowe.
- Urządzenie musi być przechowywane w dobrze wentylowanym miejscu, odpowiednim do wielkości przestrzeni, w której ma być używane.

- Naprawy muszą być przeprowadzane zgodnie z zaleceniami producenta.
- Konserwacja i naprawy wymagające pomocy innych wykwalifikowanych specjalistów muszą być wykonywane pod nadzorem osoby przeszkolonej w zakresie obsługi palnych czynników chłodniczych.
- Nie używaj uszkodzonego ani nieodpowiedniego gniazdka.
- Nie używaj urządzenia w następujących warunkach:
  A: W pobliżu źródła ciepła.
  B: W miejscu, gdzie może dojść do rozpryskiwania oleju.
  C: W miejscu narażonym na bezpośrednie działanie promieni słonecznych.
  D: W miejscu, gdzie może dojść do rozpryskiwania wody.
  E: W pobliżu łazienki, prysznica lub basenu.
- Nigdy nie wkładaj palców ani przedmiotów do wylotu powietrza. Ostrzeż dzieci przed takim zachowaniem.
- Podczas transportu i przechowywania urządzenie należy trzymać w pozycji pionowej, aby kompresor pozostawał w odpowiedniej pozycji.
- Zawsze wyłączaj urządzenie lub odłączaj je od zasilania przed czyszczeniem.
- Podczas przemieszczania urządzenia zawsze je wyłączaj, odłączaj od zasilania i przesuwaj powoli.
- Aby zapobiec pożarowi, urządzenie nie może być zakrywane.
- Wszystkie gniazdka, do których podłączane jest urządzenie, muszą spełniać lokalne normy bezpieczeństwa elektrycznego. W razie potrzeby należy je sprawdzić.
- Małe dzieci powinny być nadzorowane, aby nie bawiły się urządzeniem.
- Urządzenie nie jest przeznaczone do użytku przez osoby (w tym dzieci) o ograniczonych zdolnościach fizycznych, sensorycznych lub umysłowych, ani przez osoby bez doświadczenia i wiedzy, chyba że zostały odpowiednio przeszkolone lub znajdują się pod nadzorem osoby odpowiedzialnej za ich bezpieczeństwo.
- Jeśli przewód zasilający jest uszkodzony, musi zostać wymieniony przez producenta, jego serwis lub odpowiednio wykwalifikowany personel, aby uniknąć zagrożenia.
- Urządzenie mogą używać dzieci od 8. roku życia oraz osoby o ograniczonych zdolnościach fizycznych, sensorycznych lub umysłowych, jak również osoby bez doświadczenia i wiedzy, pod warunkiem że są nadzorowane lub zostały przeszkolone w zakresie bezpiecznego użytkowania urządzenia oraz rozumieją związane z nim zagrożenia. Dzieci nie mogą bawić się urządzeniem. Czyszczenie i konserwacja nie mogą być wykonywane przez dzieci bez nadzoru.
- Urządzenie musi być zainstalowane zgodnie z krajowymi przepisami dotyczącymi instalacji elektrycznych.
- Szczegóły dotyczące typu i znamionowej wartości bezpiecznika: T, 250V AC, 2A lub 3,15A.

Les alle advarselsmerkinger nøye.

- Bruk ikke andre verktøy enn de som er anbefalt av produsenten ved avrimings- og rengjøringsprosessen.
- Enheten må plasseres i et område uten kontinuerlig driftende tennkilder (f.eks. åpen flamme, gass- eller elektriske apparater i drift).
- Stikk ikke hull på og brenn ikke enheten.
- Denne enheten inneholder X gram (se typeskiltet på baksiden av enheten) R290 kjølemediumgass.
- R290 er et kjølemediumgass som oppfyller de europeiske miljøkravene. Stikk ikke hull på deler av kjølesystemet.
- Hvis enheten installeres, drives eller lagres i et dårlig ventilert område, må rommet utformes slik at opphopning av kjølemediumlekkasjer forhindres, da dette kan utgjøre en brann- eller eksplosjonsfare ved tennkilder som elektriske varmekilder, ovner eller andre tennkilder.
- Enheten må lagres på en måte som forhindrer mekaniske skader.

- Personer som arbeider med kjølesystemet eller betjener det, må ha nødvendig sertifisering utstedt av en anerkjent organisasjon som dokumenterer kompetanse i håndtering av kjølemedier i samsvar med en spesifikk, bransjeanerkjent evaluering.
- Enheten må lagres i et godt ventilert område som er tilpasset størrelsen på det tiltenkte bruksområdet.
- Reparasjoner må utføres i samsvar med produsentens anbefalinger.
- Vedlikeholds- og reparasjonsarbeid som krever hjelp fra andre kvalifiserte fagfolk, skal utføres under tilsyn av en person som er opplært i håndtering av brennbare kjølemedier.
- Bruk ikke en defekt eller uegnet stikkontakt.
- Bruk ikke enheten under følgende forhold:

  A: Nær en varmekilde.

  B: I et område hvor olje kan sprute.

  C: I et område som er utsatt for direkte sollys.

  D: I et område hvor vann kan sprute.

  E: Nær et bad, dusj eller svømmebasseng.
- Sett aldri fingrene eller gjenstander inn i luftutløpet. Vær spesielt oppmerksom på å advare barn mot disse farene.
- Hold enheten oppreist under transport og lagring for å sikre at kompressoren er riktig posisjonert.
- Slå alltid av enheten eller koble fra strømforsyningen før rengjøring.
- Slå alltid av enheten og koble fra strømforsyningen før du flytter den, og flytt den langsomt.

  For å unngå brannfare, skal enheten ikke dekkes til.
- Alle stikkontakter til enheten må oppfylle lokale elektriske sikkerhetskrav. Sjekk kravene om nødvendig.
- Små barn bør overvåkes for å sikre at de ikke leker med enheten.
- Denne enheten er ikke beregnet for bruk av personer (inkludert barn) med begrensede fysiske,
- sensoriske eller mentale evner eller uten erfaring og kunnskap, med mindre de er overvåket eller instruert i sikker bruk av en ansvarlig person.
- Hvis strømledningen er skadet, må den byttes ut av produsenten, et kundeservicemedarbeider eller en kvalifisert person for å unngå fare.
- Denne enheten kan brukes av barn fra 8 år og personer med begrensede fysiske, sensoriske eller mentale evner eller uten erfaring og kunnskap, dersom de er under tilsyn eller har blitt instruert i sikker bruk av enheten og forstår de medfølgende farene. Barn skal ikke leke med enheten. Rengjøring og vedlikehold skal ikke utføres av barn uten tilsyn.
- Enheten må installeres i henhold til nasjonale kablingsforskrifter.
- Detaljer om type og nominell strømstyrke for sikringene: T, 250V AC, 2A eller 3,15A.

Läs noggrant alla varningar.

- Vid upptining och rengöring av apparaten, använd inga verktyg annat än de som rekommenderas av tillverkaren.
- Apparaten måste placeras i ett område utan några kontinuerligt fungerande tändkällor (till exempel: öppna lågor, gas- eller elektriska apparater i drift).
- Punkttera inte och bränn inte.
- Denna apparat innehåller X gram (se märkning på baksidan av enheten) av R290 köldmedium.
- R290 är ett köldmedium som uppfyller de europeiska direktiven om miljön. Punkttera inte någon del av köldmediekretsen.
- Om apparaten installeras, används eller förvaras i ett icke-ventilerat område, måste rummet vara utformat för att förhindra ansamling av köldmedieleckage, vilket kan medföra brand- eller explosionsrisk på grund av tändning av köldmediet från elektriska värmare, spisar eller andra tändkällor.
- Apparaten ska förvaras på ett sätt som förhindrar mekaniska fel.
- Personer som arbetar med eller på köldmediekretsen måste ha den erforderliga certifieringen utfärdad av en ackrediterad organisation som säkerställer kompetens i hantering av köldmedier enligt en specifik utvärdering erkänd av branschorganisationer.

- Apparaten ska förvaras i ett välventilerat område där rummets storlek motsvarar den angivna rumsyta som krävs för drift.
- Reparationer måste utföras enligt tillverkarens rekommendationer.
- Underhåll och reparationer som kräver hjälp av annan kvalificerad personal måste utföras under övervakning av en person specificerad i användningen av brännbara köldmedier.
- Använd inte ett dåligt eller olämpligt uttag.
- Använd inte apparaten i följande situationer:

  A: Nära en tändkälla.

  B: I ett område där olja kan stänka.

  C: I ett område som utsätts för direkt solljus.

  D: I ett område där vatten kan stänka.

  E: Nära ett bad, en dusch eller en swimmingpool.
- Stoppa aldrig in dina fingrar eller föremål i luftutloppet. Var särskilt noga med att varna barn för dessa faror.
- Håll enheten upprätt vid transport och förvaring, då kompressorn är korrekt placerad.
- Stäng alltid av eller koppla bort strömförsörjningen innan du rengör apparaten.
- När du flyttar apparaten, stäng alltid av och koppla bort strömförsörjningen, och flytta den långsamt.
- För att undvika risken för en brandkatastrof får apparaten inte täckas över.
- Alla apparatuttag måste uppfylla de lokala elsäkerhetskraven. Kontrollera vid behov kraven.
- Små barn bör övervakas för att säkerställa att de inte leker med apparaten.
- Denna apparat är inte avsedd för användning av personer (inklusive barn) med nedsatta fysiska, sensoriska eller mentala förmågor, eller brist på erfarenhet och kunskap, om de inte har fått tillsyn eller instruktioner om användningen av apparaten av en ansvarig person för deras säkerhet.
- Om strömkabeln är skadad måste den bytas ut av tillverkaren, dess serviceagent eller likvärdigt kvalificerad personal för att undvika fara.
- Denna apparat kan användas av barn från 8 års ålder och uppåt, samt personer med nedsatta fysiska, sensoriska eller mentala förmågor, eller brist på erfarenhet och kunskap, om de har fått tillsyn eller instruktioner om användningen av apparaten på ett säkert sätt och förstår de risker som är inblandade. Barn ska inte leka med apparaten. Rengöring och användarunderhåll får inte utföras av barn utan tillsyn.
- Apparaten ska installeras enligt nationella elinstallationsföreskrifter.
- Detaljer om typ och märkström för säkringar: T, 250V AC, 2A eller 3,15A.

RECYKLING REKYKLING RECYCLING

- Ten symbol oznacza, że ten produkt nie powinien być usuwany razem z innymi odpadami domowymi w całej UE. Aby zapobiec potencjalnym szkodom dla środowiska lub zdrowia ludzi w wyniku niekontrolowanego usuwania odpadów, należy go odpowiedzialnie poddać recyklingowi, aby wspierać zrównoważoną ponowną wykorzystanie zasobów materiałowych. W celu zwrotu używanego urządzenia proszę skorzystać z systemów zbiórki lub skontaktować się z dealerem, u którego produkt został zakupiony. Może on przejąć produkt do ekologicznego recyklingu.

- GWP: R290: 3
- Skontaktuj się z autoryzowanym technikiem serwisowym w celu naprawy lub konserwacji urządzenia.
- Nie ciągnij, nie wyginaj ani nie modyfikuj kabla zasilającego i nie zanurzaj go w wodzie. Ciągnięcie lub niewłaściwe użytkowanie kabla zasilającego może spowodować uszkodzenie urządzenia oraz porażenie prądem.
- Przestrzegaj krajowych przepisów dotyczących mediów chłodniczych.
- Utrzymuj otwory wentylacyjne wolne od przeszkód.

- Każda osoba, która pracuje z obwodem chłodniczym lub go narusza, powinna posiadać ważny certyfikat od uznanej organizacji oceniającej, która przyznaje jej kompetencje w zakresie bezpiecznego obchodzenia się z mediami chłodniczymi zgodnie z normami przemysłowymi.
- Konserwacja i naprawy mogą być przeprowadzane wyłącznie zgodnie z zaleceniami producenta. Konserwacja i naprawy, które wymagają pomocy innego wykwalifikowanego personelu, powinny być wykonywane pod nadzorem osoby posiadającej wiedzę w zakresie używania łatwopalnych mediów chłodniczych.
- Nie wyłączaj ani nie uruchamiaj urządzenia przez podłączanie lub odłączanie kabla zasilającego, ponieważ może to spowodować porażenie prądem lub pożar z powodu wytwarzania ciepła.
- Odłącz urządzenie, jeśli wydaje dziwne dźwięki, wydziela zapachy lub dym.

- Dette symbolet indikerer at dette produktet ikke skal kastes sammen med annet husholdningsavfall i hele EU. For å forhindre potensielle skader på miljøet eller menneskers helse ved ukontrollert avfallshåndtering, vennligst resirkuler det ansvarlig for å fremme bærekraftig gjenbruk av materialressurser. For å returnere ditt brukte produkt, vennligst benytt deg av retur- og innsamlingssystemene, eller kontakt forhandleren der produktet ble kjøpt. Denne kan ta ansvar for en miljøvennlig avhending.
- GWP: R290: 3
- Kontakt en autorisert servicetekniker for reparasjon eller vedlikehold av enheten.
- Trekke, deformere eller endre nettledningen, og dyppe den i vann, er forbudt. Å trekke i eller bruke nettledningen feil kan føre til skade på enheten og elektrisk støt.
- Nasjonale gassforskrifter skal overholdes.
- Hold ventilasjonsåpningene fri for blokkeringer.
- Alle som arbeider med eller åpner et kjølesystem, må ha et gyldig sertifikat fra en bransjeanerkjent sertifiseringsorganisasjon som dokumenterer deres kompetanse i sikker håndtering av kjølemedier i henhold til en bransjeanerkjent vurderingsstandard.
- Vedlikeholdsarbeid skal kun utføres i henhold til produsentens anbefalinger. Vedlikeholds- og reparasjonsarbeid som krever hjelp fra andre fagfolk, skal utføres under tilsyn av en person som er kvalifisert i håndtering av brennbare kjølemedier.
- Enheten skal ikke slås på eller av ved å sette i eller trekke ut nettpluggen, da dette kan forårsake elektrisk støt eller brann på grunn av varmeutvikling.
- Trekk ut nettpluggen hvis enheten gir merkelige lyder, lukter eller røyk.

- Denna märkning indikerar att denna produkt inte ska kastas tillsammans med annat hushållsavfall inom hela EU. För att förhindra möjliga skador på miljön eller människors hälsa från okontrollerad avfallshantering, återvinn den ansvarsfullt för att främja hållbar återanvändning av materialresurser. För att returnera din använda enhet, vänligen använd återlämnings- och insamlingssystem eller kontakta återförsäljaren där produkten köptes. De kan ta emot denna produkt för miljövänlig återvinning.
- GWP: R290: 3
- Kontakta en auktoriserad servicetekniker för reparation eller underhåll av denna enhet.
- Dra inte i, deformera eller modifiera strömkabeln, eller nedsänk den i vatten. Att dra i eller missbruka strömkabeln kan orsaka skador på enheten och orsaka elektriska stötar.
- Följ nationella gasföreskrifter.
- Håll ventilationsöppningarna fria från hinder.
- Alla personer som arbetar med eller bryter in i en köldmediekrets bör inneha ett giltigt certifikat
- från en branschackrediterad bedömningsmyndighet, som beviljar deras kompetens att hantera köldmedier på ett säkert sätt i enlighet med en branschgodkänd bedömningsspecifikation.
- Service får endast utföras enligt tillverkarens rekommendationer. Underhåll och reparation som kräver hjälp av annan kvalificerad personal ska utföras under tillsyn av en person med kompetens i användning av brännbara köldmedier.
- Stäng inte av eller starta enheten genom att sätta i eller dra ut strömsladden, eftersom detta kan orsaka elektriska stötar eller brand på grund av värmeutveckling.
- Koppla ur enheten om det kommer konstiga ljud, lukter eller rök från den.

Notatki: **Merknader:** **Anmärkningar:**

- Jeśli niektóre części są uszkodzone, skontaktuj się z dealerem lub autoryzowanym serwisem.
- W przypadku uszkodzenia zawsze wyłącz zabezpieczenie powietrzne, odłącz zasilanie i skontaktuj się z dealerem lub autoryzowanym serwisem.
- W każdym przypadku kabel zasilający musi być odpowiednio uziemiony.
- Aby uniknąć zagrożenia, jeśli kabel zasilający jest uszkodzony, wyłącz zabezpieczenie powietrzne i odłącz zasilanie. Musi zostać wymieniony przez dealera lub autoryzowany serwis.

- Hvis deler er skadet, vennligst kontakt forhandleren eller et autorisert verksted.
- Ved skade, vennligst slå av luftbryteren, koble fra strømforsyningen og kontakt forhandleren eller et autorisert verksted.
- I alle tilfeller må nettledningen være riktig jordet.
- For å unngå farer, slå av luftbryteren og koble fra strømforsyningen hvis nettledningen er skadet. Den må byttes ut av forhandleren eller et autorisert verksted.

- Om några delar är skadade, vänligen kontakta återförsäljaren eller en auktoriserad verkstad.
- Vid skador, vänligen stäng av luftbrytaren, koppla bort strömförsörjningen och kontakta återförsäljaren eller en auktoriserad verkstad.
- I alla fall ska strömsladden vara ordentligt jordat.
- För att undvika fara, om strömsladden är skadad, vänligen stäng av luftbrytaren och koppla bort strömförsörjningen. Den måste bytas ut av återförsäljaren eller en auktoriserad verkstad.

3. PRZETWARZANIE ODPADÓW URZĄDZENIA Z ŁATWOPALNYMI CZYNNIKAMI CHŁODNICZYMI

AVHENDING AV ENHETER MED BRANNFARLIG KJØLEMEDIUM

AVFALLSHANTERING AV U TRUSTNING MED BRÄNNBARA KÖLDMEDIER

Aby prawidłowo pozbyć się odpadów tego urządzenia, proszę postępować zgodnie z krajowymi przepisami dotyczącymi przetwarzania tego typu urządzeń.

Følg nasjonale forskrifter for avhending av slike enheter.

Vänligen hänvisa till nationella föreskrifter för avfallshantering av sådan utrustning.

OGÓLNE OSTRZEŻENIA BEZPIECZEŃSTWA
GENERELLE SIKKERHETSADVARSLER
ALLMÄNNA SÄKERHETSINSTRUKTIONER

OSTROŻNOŚĆ FORSIKTIGHET FÖRSIKTIGHET

Przed użyciem urządzenia proszę dokładnie zapoznać się z instrukcją obsługi, aby zapewnić maksymalne wykorzystanie wszystkich funkcji urządzenia. Ta instrukcja ma charakter wyłącznie informacyjny i nie stanowi części umowy. Zastrzegamy sobie prawo do wprowadzania zmian technicznych bez uprzedniego powiadomienia.

Før du bruker enheten, vennligst les instruksjonene nøye for å sikre at du kan bruke alle funksjoner på en optimal måte. Denne veiledningen er kun for veiledning og er ikke en del av kontrakten. Vi forbeholder oss retten til å gjøre tekniske endringer uten forvarsel.

Innan du använder maskinen, vänligen läs instruktionerna noggrant för att säkerställa att du kan maximera användningen av alla funktioner på maskinen. Denna instruktion är endast vägledande och ingår inte i avtalet. Vi förbehåller oss rätten att göra tekniska förändringar utan föregående meddelande.

OSTRZEŻENIE PRZED UŻYCIEM MERKELSE FØR BRUK VARNING FÖRE ANVÄNDNING

1.„Upewnij się, że urządzenie ma zawsze odpowiednią wentylację!” Zapewnij, aby wentylacja dla powietrza wlotowego i wylotowego była zawsze niezakłócona.
2.Używaj urządzenia na poziomej powierzchni, aby zapobiec wylaniu wody.
3.Nie używaj urządzenia w atmosferze wybuchowej lub korozyjnej.
4.Temperatura robocza urządzenia: 5 °C - 35 °C.
5.Po wyłączeniu urządzenia poczekaj co najmniej 3 minuty przed ponownym włączeniem, aby zapobiec uszkodzeniu kompresora.
6.Używaj oddzielnego gniazda elektrycznego; nie dziel gniazda z innymi urządzeniami elektrycznymi. Specyfikacja gniazda powinna wynosić co najmniej 10A, a gniazdo musi być bezpiecznie zainstalowane.
7.Napięcie: 220-240V, 50Hz.
8.W razie potrzeby spuść wodę, która zgromadziła się w zbiorniku.
9.Nie zanurzaj urządzenia w wodzie ani nie umieszczaj go w pobliżu wody.
10.Nie stawaj na urządzeniu ani nie używaj go jako podparcia.
11.W razie potrzeby spuść wodę, która zgromadziła się w zbiorniku.
12.Nie używaj osuszacza w zamkniętym pomieszczeniu, takim jak szafa, ponieważ może to spowodować pożar.
13.Zainstaluj rurkę odpływową o opadającym nachyleniu, aby zapewnić ciągły odpływ skondensowanej wody.

1.Sørg for at produktet alltid er ventilert!
Sørg for at både luftinntaket og luftutløpet aldri er blokkert.
2.Bruk enheten på en horisontal overflate for å unngå vannlekkasjer.
3.Ikke bruk enheten i en eksplosiv eller korrosiv atmosfære.
4.Driftstemperatur for enheten: 5°C - 35°C.
5.Når enheten er slått av, vent minst 3 minutter før du slår den på igjen for å unngå skade på kompressoren.
6.Bruk en separat strømkilde; del ikke stikkontakt med andre elektriske enheter. Stikkontaktens spesifikasjon bør være minst 10A, og stikkontakten må være sikkert installert.
7.Spenning: 220-240V, 50Hz.
8.Tøm vannet som er samlet i tanken etter behov.

9.Dypp ikke enheten i vann eller plasser den nær vann.
10.Ikke sett eller stå på enheten.
11.Tøm vannet som er samlet i tanken etter behov.
12.Ikke bruk luftavfukteren i et lukket rom, for eksempel i et skap, da dette kan utgjøre en brannfare.
13.Installer dreneringsrørene med en nedoverhelling for å sikre at kondensvannet kan renne kontinuerlig.

1."VÄNLIGEN SE TILL ATT PRODUKTEN VENTILERAR HELA TIDEN!" Se till att både inlopps- och utloppventilationen aldrig blockeras.
2.Använd enheten på en horisontell yta för att undvika vattenspill.
3.Använd inte enheten i en explosiv eller korrosiv atmosfär.
4.Maskinens arbetsmiljötemperatur: 5°C - 35°C.
5.När enheten stängs av, vänta minst 3 minuter innan den startas om för att förhindra skador på kompressorn.
6.Använd en separat strömkälla; dela inte ett uttag med andra elektriska apparater. Specifikationen för strömuttaget bör vara minst 10A, och uttaget måste vara säkert installerat.
7.Ström: 220-240V, 50Hz.
8.Kassera eventuellt vatten som samlats i tanken vid behov.
9.Sänk inte enheten i vatten och placera den inte nära vatten.
10.Sätt eller stå inte på enheten.
11.Kassera eventuellt vatten som samlats i tanken vid behov.
12.Använd inte avfuktaren i ett slutet utrymme, till exempel i en garderob, då detta kan orsaka brand.
13.Installera avloppsrör med en nedåtgående lutning för att säkerställa att kondenserat vatten kan dräneras kontinuerligt.

LOVEAIR

Instrukcja pobrana ze strony loveair.pl

DIAGRAM PRODUKTU PRODUKTDIAGRAM PRODUKTDIAGRAM

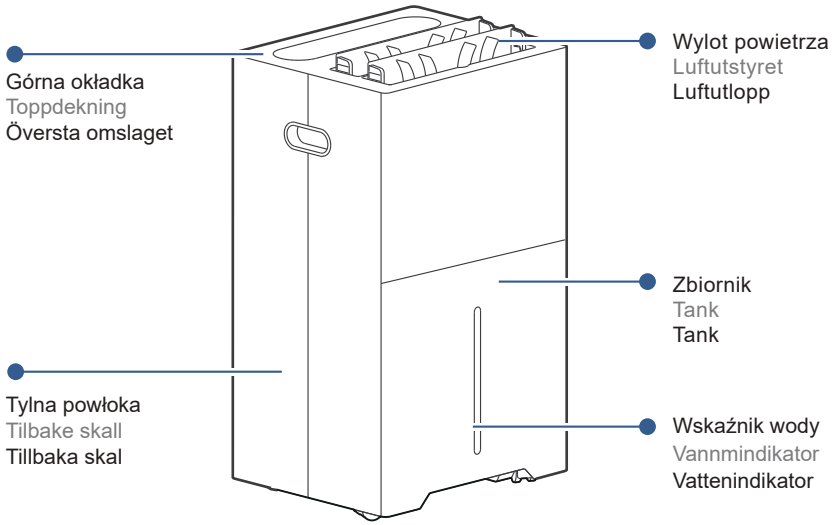

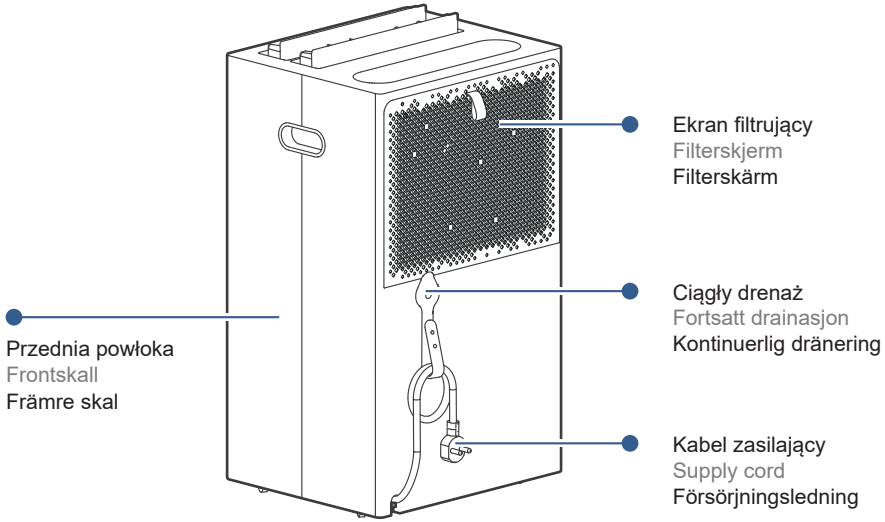

INSTRUKCJA OBSŁUGI BRUKSANVISNING BRUKSANVISNING

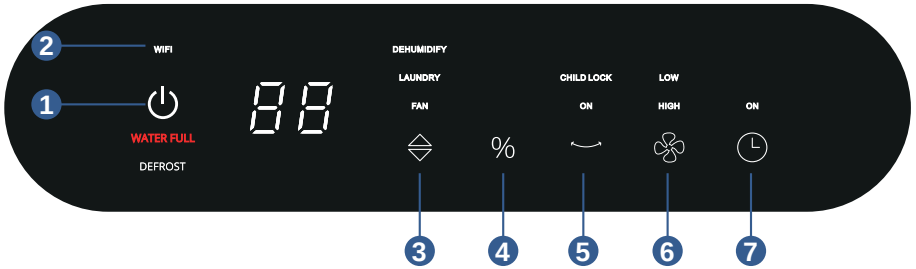

1. PRZEŁĄCZNIK ZASILANIA PÅ/AV KNAPP STRÖMBRYTARE

Naciśnij przełącznik zasilania, aby włączyć urządzenie. Osłona wylotu powietrza automatycznie się otworzy.

Naciśnij przycisk ponownie, aby wyłączyć urządzenie. Osłona wylotu powietrza automatycznie się zamknie.

Po włączeniu na wyświetlaczu pojawi się aktualna wilgotność. Wilgotność ustawiana jest na wartość domyślną „Co” (tryb ciągły), a kompresor natychmiast rozpoczyna pracę, aby rozpocząć osuszanie.

Trykk på på-knappen for å slå på enheten. Luftutløpsdekselet vil automatisk åpne.

Trykk på knappen igjen for å slå av enheten. Luftutløpsdekselet vil automatisk lukke.

Etter oppstart vil den nåværende luftfuktigheten vises. Luftfuktigheten er som standard satt til "Co"-modus (kontinuerlig), og kompressoren starter umiddelbart for å begynne avfuktingen.

Tryck på strömbrytaren för att slå på apparaten. Luftutloppslocket öppnas automatiskt.

Tryck på knappen igen för att stänga av apparaten. Luftutloppslocket stängs automatiskt.

Efter uppstart visas den aktuella luftfuktigheten. Luftfuktigheten ställs som standard på "Co" (kontinuerligt) läge, och kompressorn startar omedelbart för att påbörja avfuktning.

2. WI-FI (Tylko dla modelu Jupiter)
WI-FI (Endast för Jupiter) WI-FI (Kun for Jupiter)

A. Przytrzymaj przełącznik zasilania przez 5 sekund, aby zresetować funkcję Wi-Fi.

B. Wskaźnik Wi-Fi:

- Jeśli światło jest wyłączone, klimatyzator nie jest połączony z Wi-Fi.
- Jeśli światło świeci, oznacza to, że klimatyzator jest połączony z Wi-Fi.
- Jeśli światło wolno miga, oznacza to tryb AP (kompatybilny) dla Wi-Fi.
- Jeśli światło miga szybko, oznacza to tryb inteligentny Wi-Fi (tryb EZ, szybkie połączenie z siecią).

C. Aplikacja mobilna może za pomocą Wi-Fi sterować wszystkimi funkcjami osuszacza.

A. Hold på-knappen nede i 5 sekunder for å nullstille Wi-Fi-funksjonen.

B. Wi-Fi-indikator:

- Når lyset er av, er klimaanlegget ikke tilkoblet Wi-Fi.
- Når lyset lyser kontinuerlig, betyr det at klimaanlegget er vellykket tilkoblet Wi-Fi.
- Når lyset blinker sakte, viser det at Wi-Fi er i AP (kompatibel) modus.
- Når lyset blinker raskt, viser det at Wi-Fi er i Smart Mode (EZ-modus, rask nettverksutvidelsesmodus).

C. Den mobile appen kan styre alle funksjonene til avfukteren via Wi-Fi.

A.Håll strömbrytaren intryckt i 5 sekunder för att återställa Wi-Fi-funktionen.

B. Wi-Fi-ljus:

- Om ljuset är släckt, är luftkonditioneringen inte ansluten till Wi-Fi.
- Om ljuset är tänt, betyder det att luftkonditioneringen har anslutits till Wi-Fi.
- Om ljuset blinkar långsamt, indikerar det AP (kompatibel) status för Wi-Fi.
- Om ljuset blinkar snabbt, indikerar det Wi-Fi:s smarta läge (EZ-läge, snabb nätverksdistributionsläge).

C. Mobilappen kan via Wi-Fi styra alla relaterade funktioner för avfuktaren.

Pobierz, zainstaluj i otwórz aplikację, a następnie postępuj zgodnie z instrukcjami w aplikacji, aby podłączyć urządzenie. Urządzenie zostanie automatycznie wykryte.Alternatywnie możesz dodać urządzenie ręcznie zgodnie z instrukcjami w aplikacji.

Last ned appen, installer den og åpne den. Følg deretter instruksjonene i appen for å koble enheten. Enheten bør automatisk bli gjenkjent. Alternativt kan du manuelt legge til enheten ved å følge appens instruksjoner.

Ladda ner, installera och öppna appen, följ sedan instruktionerna i appen för att ansluta enheten. Enheten ska automatiskt upptäckas. Alternativt kan du lägga till enheten manuellt genom att följa instruktionerna i appen.

3. PRZYCISK TRYBU MODUS-KNAPP LÄGESKNAPP

Naciśnij przycisk trybu, aby wybrać żądany tryb: tryb osuszania, tryb wentylatora lub tryb suszenia ubrań.

Trykk på modus-knappen for å velge ønsket modus: avfuktingsmodus, vifte-modus eller tørkemodus.

Tryck på lägesknappen för att välja önskat läge: avfuktningsläge, fläktläge eller klädtorkningsläge.

4. USTAWIENIA OSUSZANIA JUSTERING AV AVFUKTING JUSTERA AVFUKTNINGEN

Naciśnij przycisk USTAW, a kontrolka „Co” zapali się. Po ustawieniu wilgotności, wilgotność będzie zmieniać się następująco:

„Co” (ciągły) → 30% → 35% → 40% → 45% → 50% → ... → 85% → 90% → „Co” (ciągły) cykl.

Ustawienie zostanie zastosowane po około 5 sekundach bez dalszych działań. Wyświetlacz cyfrowy powróci do wyświetlania aktualnej wilgotności w pomieszczeniu.

W trybie „Co” (ciągły) osuszacz działa nieprzerwanie, niezależnie od poziomu wilgotności.

W trybie automatycznym:

- Kompresor uruchamia się, gdy wilgotność powietrza wzrośnie o 3% powyżej ustawionego poziomu, z działającym wentylatorem.
- Osuszanie zatrzymuje się, gdy wilgotność powietrza spadnie o 2% poniżej ustawionego poziomu. Kompresor przechodzi w tryb ochronny na 3 minuty, a wentylator wyłącza się po 3 minutach.
- Jeśli wilgotność powietrza wzrośnie o 3% powyżej ustawionego poziomu, a czas ochrony minie, kompresor ponownie się uruchomi.
- Ten cykl utrzymuje wilgotność powietrza w pomieszczeniu blisko ustawionego poziomu.

Trykk på justeringsknappen, og "Co"-indikatoren vil lyse. Når luftfuktigheten justeres, vil den endre seg som følger:

"Co" (kontinuerlig) → 30% → 35% → 40% → 45% → 50% → ... → 85% → 90% → "Co" (kontinuerlig) i syklus.

Innstillingen trer i kraft etter omtrent 5 sekunder uten ytterligere handling. Det digitale displayet viser igjen romfuktigheten.

I "Co"-modus (kontinuerlig) går avfukteren kontinuerlig, uavhengig av fuktighetsverdiene.

I automatisk modus:

- Kompressoren starter når luftfuktigheten er 3% høyere enn den innstilte verdien, og viften er på.
- Avfuktingen stopper når luftfuktigheten er 2% lavere enn den innstilte verdien. Kompressoren går inn i en 3-minutters beskyttelsesmodus, og viften stopper etter 3 minutter.
- Når luftfuktigheten er 3% høyere enn den innstilte verdien, og beskyttelsestiden er over, starter kompressoren på nytt.
- Denne syklusen holder romfuktigheten nær den innstilte verdien.

Tryck på JUSTERA-knappen, och indikatorlampan "Co" kommer att tändas. När luftfuktigheten är inställd, kommer luftfuktigheten att ändras enligt följande: "Co" (kontinuerligt) → 30% → 35% → 40% → 45% → 50% → ... → 85% → 90% → "Co" (kontinuerligt) cykel.

Inställningen träder i kraft efter cirka 5 sekunder utan ytterligare åtgärder. Den digitala displayen kommer att återgå till att visa rummets luftfuktighet.

I "Co" (kontinuerligt) läge, körs avfuktaren kontinuerligt oavsett luftfuktighetsnivåer.

I automatiskt läge:

- Kompressorn startar när luftfuktigheten är 3% över den inställda nivån, med fläkten igång.
- Avfuktningen stoppas när luftfuktigheten sjunker 2% under den inställda nivån. Kompressorn går in i ett skyddsläge på 3 minuter, och fläkten stängs av efter 3 minuter.
- Om luftfuktigheten stiger 3% över den inställda nivån och skyddstiden är slut, startar kompressorn om.
- Denna cykel håller inomhusluftens fuktighet nära den inställda nivån.

5. PRZYCISK OBROTÓW SWING-KNAPP SVINGKNAPP

Naciśnij przycisk obrotów, aby włączyć lub wyłączyć funkcję obrotu wylotu powietrza.

Trykk på swing-knappen for å aktivere eller deaktivere svingefunksjonen for luftutløpsdekselet.

Tryck på svingknappen för att slå på eller stänga av svingfunktionen för luftutloppslocket.

6. PRZYCISK PRĘDKOŚCI FARTSKONTROLL-KNAPP HASTIGHETSKNAPP

Naciśnij przycisk, aby ustawić prędkość wentylatora i wybrać niską lub wysoką prędkość wentylatora. Odpowiednia kontrolka wskaźnika zapali się.

Trykk på viftehastighetsknappen for å velge lav eller høy viftehastighet. Den tilsvarende indikatorlampen vil lyse.

Tryck på fläkthastighetsknappen för att välja låg eller hög fläkthastighet. Den motsvarande indikatorlampan kommer att tändas.

7. PRZYCISK TIMERA TIMER-KNAPP TIMERKNAPP

7.1 Ustawienie włączonego timera: Timer-PÅ-innstilling: Inställning av timer på:

- Gdy urządzenie jest wyłączone, naciśnij przycisk „TIMER”. Odpowiednia kontrolka wskaźnika zapali się.
- Przytrzymaj przycisk „TIMER” i wybierz żądany czas włączenia od 0 do 24 godzin. Ustawienie zostanie aktywowane po około 5 sekundach bez dalszej interakcji.
- Urządzenie włączy się automatycznie po upływie ustawionego czasu.
- Når enheten er slått av, trykk på "TIMER"-knappen. Den tilsvarende indikatorlampen vil lyse.
- Hold "TIMER"-knappen inne for å velge ønsket på-tid mellom 0-24 timer. Innstillingen trer i kraft etter omtrent 5 sekunder uten ytterligere handlinger.
- Enheten slås automatisk på når den innstilte tiden har gått.
- När apparaten är avstängd, tryck på "TIMER"-knappen. Den motsvarande indikatorlampan kommer att tändas.
- Håll ned "TIMER"-knappen för att välja önskad på-tid från 0-24 timmar. Inställningen träder i kraft efter cirka 5 sekunder utan ytterligare åtgärder.
- Apparaten kommer automatiskt att slå på när den inställda tiden har passerat.

7.2 Ustawienie wyłączonego timera: Timer-AV-innstilling: Inställning av timer av:

- Gdy urządzenie jest włączone, naciśnij przycisk „TIMER”. Odpowiednia kontrolka wskaźnika zapali się.
- Przytrzymaj przycisk „TIMER” i wybierz żądany czas wyłączenia od 0 do 24 godzin. Ustawienie zostanie aktywowane po około 5 sekundach bez dalszej interakcji. Wyświetlacz cyfrowy powróci do wyświetlania wilgotności powietrza.
- Når enheten er i drift, trykk på "TIMER"-knappen. Den tilsvarende indikatorlampen vil lyse.
- Hold "TIMER"-knappen inne for å velge ønsket av-tid mellom 0-24 timer. Innstillingen trer i kraft etter omtrent 5 sekunder uten ytterligere handlinger. Det digitale displayet viser igjen luftfuktigheten.
- När apparaten är i drift, tryck på "TIMER"-knappen. Den motsvarande indikatorlampan kommer att tändas.
- Håll ned "TIMER"-knappen för att välja önskad avstängningstid från 0-24 timmar. Inställningen träder i kraft efter cirka 5 sekunder utan ytterligare åtgärder. Den digitala displayen kommer att återgå till att visa luftfuktigheten.

ZABEZPIECZENIE DZIECIĘCE BARN ER SIKKER. BARNS SÄKERHET

Przytrzymaj przycisk SWING przez 3 sekundy, aby aktywować funkcję blokady dziecięcej.

A. W trybie włączonym: Po aktywowaniu blokady dziecięcej wszystkie przyciski oprócz przycisku blokady dziecięcej i przycisku włączania/wyłączania będą zablokowane (Uwaga: przycisk włączania/wyłączania nadal może wyłączyć urządzenie).

B. W trybie wyłączonym: Funkcję blokady dziecięcej można włączyć lub wyłączyć. Po aktywacji blokady dziecięcej nie można używać innych przycisków, oprócz przycisku blokady dziecięcej (Uwaga: przycisk włączania/wyłączania nie będzie działał).

C. Po aktywowaniu blokady dziecięcej zapali się wskaźnik kontrolki blokady dziecięcej.

Hold "SWING"-knappen nede i 3 sekunder for å aktivere barnesikringen.

A. Når enheten er på: Når barnesikringen er aktivert, blir alle knappene låst, bortsett fra barnesikringsknappen og på-knappen (Merk: På-knappen kan fortsatt brukes til å slå av enheten).

B. Når enheten er av: Barnesikringen kan aktiveres eller deaktiveres. Når barnesikringen er aktivert, kan ingen andre knappoperasjoner utføres, bortsett fra barnesikringsknappen (Merk: På-knappen kan ikke brukes).

C. Når barnesikringen er aktivert, vil barnesikringsindikatoren lyse.

Håll ned SWING-knappen i 3 sekunder för att aktivera barnlåset.

A. I påslaget läge: När barnlåset är aktiverat kommer alla knappar utom barnlåset och strömbrytaren att låsas (Observera: strömbrytaren kan fortfarande stänga av apparaten).

B. I avstängt läge: Barnlåsfunktionen kan slås på eller av. När barnlåset är aktiverat kan inga andra knapplösningar användas, förutom barnlåset (Observera: strömbrytaren kan inte användas heller).

C. Efter att barnlåset har aktiverats lyser barnlåsets indikatorlampa.

FUNKCJA SUSZENIA ODZIEŻY VASKETØRKINGSFUNKSJON KLÄDTORKNINGSFUNKTION

A. Gdy ta funkcja jest aktywowana, osuszacz będzie działał w trybie ciągłym (kompresor i wentylator będą pracować) bez względu na poziom wilgotności, jeśli wybrany jest tryb „Co” (ciągła praca).

B. Prędkość wentylatora jest ustawiona na wysoką prędkość i nie można jej regulować.

C. Przycisk do ustawiania wilgotności nie jest dostępny w trybie suszenia odzieży.

A. Når denne funksjonen er aktivert, vil avfukteren kjøre kontinuerlig (kompressor og vifte vil være på), uavhengig av fuktighetsnivået, hvis "Co"-modus (kontinuerlig) er valgt.

B. Viftehastigheten er satt til høy hastighet og kan ikke justeres.

C. Fuktighetsinnstillingsknappen er ikke tilgjengelig i vasketørkingsmodus.

A.När denna funktion är aktiverad kommer avfuktaren att köras kontinuerligt (kompressor och fläkt kommer att vara igång) oavsett luftfuktighetsnivån när "Co" (kontinuerlig) drift är vald.

B. Fläkthastigheten är inställd på hög hastighet och kan inte justeras.

C. Luftfuktighetsinställningsknappen är inte justerbar i klädtorkningsläge.

FUNKCJA WENTYLATORA VIFTEFUNKSJON FLÄKTFUNKTION

A. Kompresor nie działa.

B. Wentylator może działać w dwóch trybach: wysoki wiatr i niski wiatr.

C. Przycisk do ustawiania wilgotności nie jest dostępny w trybie wentylacji.

A. Kompressoren kjøres ikke.

B. Viften kan kjøres i to moduser: høy viftehastighet og lav viftehastighet.

C. Fuktighetsinnstillingsknappen er ikke tilgjengelig i lufttilførselmodus.

A.Kompressorn är inte i drift.

B. Fläkten kan köras i två lägen: hög vind och låg vind.

C. Luftfuktighetsinställningsknappen är inte justerbar i lufttillförselsläge.

PEŁNY ZBIORNIK WODY FULL VANNBEHOLDER FULL VATTENTANK

A. Gdy zbiornik na wodę jest pełny, zapali się wskaźnik kontrolki pełnego zbiornika. Praca urządzenia zostanie automatycznie zatrzymana, a brzęczyk wyda 15 sygnałów dźwiękowych, aby ostrzec użytkownika, że należy opróżnić zbiornik.

B. Gdy problem z pełnym zbiornikiem zostanie rozwiązany, urządzenie powróci do poprzedniego trybu pracy (kompresor przejdzie przez funkcję 3-punktowej ochrony).

A. Når avløpstanken er full, vil tank-full indikatoren lyse. Driften stopper automatisk, og enheten vil pipe 15 ganger for å varsle brukeren om at vannet må tømmes fra avløpstanken.

B. Når feilen med full vannbeholder er utbedret, vil enhetens opprinnelige driftsmodus gjenopprettes (kompressoren gjennomgår den 3-punkts beskyttelsesprosessen).

A.När vattentanken är full, kommer indikatorlampan för full tank att tändas. Driften stannar automatiskt, och buzzern kommer att pipa 15 gånger för att varna användaren att vattnet måste tömmas från dräneringstanken.

B. När felet med full vattentank har åtgärdats, återställs maskinens ursprungliga driftsläge (kompressorn kommer att genomgå 3-punkts skyddsfunktionen).

FUNKCJA ODWADNIANIA AVTAUINGSFUNKSJON AVFROSTNINGSFUNKTION

A. Podczas odwodniania kompresor zostanie wyłączony, a wentylator będzie działać na wysokiej prędkości, aby przeprowadzić rozmrażanie. Zapali się wskaźnik kontrolki rozmrażania.

B. Jeśli temperatura w pomieszczeniu wynosi mniej niż lub równa 16°C, temperatura wymiennika nie będzie wykrywana. Zmiany szczegółów w zależności od temperatury pokoju są następujące:

- Jeśli temperatura w pokoju jest poniżej 5°C, osuszacz przestaje działać.
- Jeśli 5°C ≤ temperatura w pokoju ≤ 12°C, kompresor działa przez 30 minut, a następnie zatrzymuje się na 10 minut w celu rozmrożenia.
- Jeśli 12°C < temperatura w pokoju ≤ 16°C, kompresor działa przez 45 minut, a następnie zatrzymuje się na 10 minut w celu rozmrożenia.

C. Jeśli temperatura w pokoju wynosi więcej niż 16°C, temperatura wymiennika będzie kontrolowana. Zmiany szczegółów w zależności od temperatury wymiennika są następujące:

Gdy kompresor działa przez 30 minut, kontrolowana jest temperatura wymiennika. Jeśli temperatura wymiennika jest poniżej 1°C, urządzenie zatrzyma się na 10 minut w celu rozmrożenia.

Uwaga: Podczas rozmrażania kontrolka rozmrażania pozostaje włączona.

A. Under avtining vil kompressoren bli slått av, og viften vil kjøre på høy hastighet for å muliggjøre avtining. Indikatoren for avtining vil lyse kontinuerlig.

B. Hvis romtemperaturen er mindre enn eller lik 16°C, blir røretemperaturen ikke målt. Avhengig av romtemperaturen gjelder følgende detaljer:

- Hvis romtemperaturen er under 5°C, stopper avfukteren å arbeide.
- Hvis 5°C ≤ romtemperatur ≤ 12°C, vil kompressoren kjøre i 30 minutter og deretter stoppe i 10 minutter for avtining.
- Hvis 12°C < romtemperatur ≤ 16°C, vil kompressoren kjøre i 45 minutter og deretter stoppe i 10 minutter for avtining.

C. Hvis romtemperaturen er over 16°C, vil røretemperaturen bli sjekket. Avhengig av røretemperaturen gjelder følgende detaljer:

Hvis kompressoren har kjørt i 30 minutter, vil røretemperaturen bli sjekket. Hvis røretemperaturen er under 1°C, stopper enheten i 10 minutter for avtining.

Merk: Under avtining vil avtiningindikatoren forbli på.

A.Under avfrostning stängs kompressorn av, och fläkten körs på hög hastighet för att avfrosta. Indikatorlampan för avfrostning kommer att vara på.

B. När rumstemperaturen är mindre än eller lika med 16°C, kommer inte spoltemperaturen att detekteras. Enligt rumstemperaturens åtgärd, detaljerna är som följer:

- När rumstemperaturen är under 5°C, kommer avfuktaren att sluta fungera.
- När 5°C ≤ rumstemperatur ≤ 12°C, kommer kompressorn att köra i 30 minuter och stoppa för avfrostning i 10 minuter.
- När 12°C < rumstemperatur ≤ 16°C, kommer kompressorn att köra i 45 minuter och stoppa för avfrostning i 10 minuter.

C. När rumstemperaturen är större än 16°C, kommer spoltemperaturen att kontrolleras. Enligt spoltemperaturens åtgärd, detaljerna är som följer:

När kompressorn körs i 30 minuter, kontrollera spoltemperaturen. Om spoltemperaturen är mindre än 1°C, stoppa apparaten för att avfrosta i 10 minuter.

Notering: Under avfrostning kommer avfrostningslampan att förbli på.

OCHRONA KOMPRESORA KOMPRESSOR-BESKYTTELSE MOT FORSINKELSE KOMPRESSORFÖRSYNSKYDD

A. Kompresor może zostać uruchomiony natychmiast po włączeniu urządzenia.

B. Po zatrzymaniu kompresora należy poczekać co najmniej 3 minuty, zanim można go ponownie uruchomić.

A. Kompressoren skal kunne starte umiddelbart hver gang den slås på.

B. Etter at kompressoren har stoppet, skal det være en pause på minst 3 minutter før den kan startes på nytt.

A.Kompressorn får starta omedelbart varje gång den startas.

B. Efter att kompressorn har stannat bör det vara ett intervall på minst 3 minuter innan den kan starta igen.

OPRÓŻNIANIE ZBIORNIKA TOM TANK TÖMD TANK

1. Ciągnij od dołu zbiornika, a gdy górna rączka będzie widoczna, chwyć ją, aby wyciągnąć zbiornik całkowicie.

1. Trekk fra bunnen av tanken, og når det øverste håndtaket er synlig, grip det for å trekke tanken helt ut.

1. Dra från botten av tanken och när det övre handtaget syns, ta tag i det för att dra ut tanken helt.

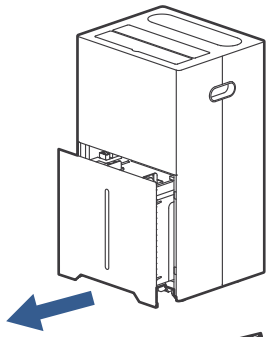

2. Wylej wodę ze zbiornika.

2. Tøm vannet fra tanken.

2. Töm vattnet i tanken.

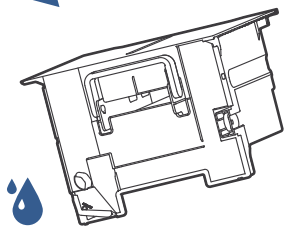

OSTRZEŻENIE FORHOLDSREGLER FÖRSIKTIGHET

Nie usuwaj pływaka ze zbiornika, ponieważ czujnik poziomu wody nie będzie w stanie wykryć poziomu wody i urządzenie nie będzie działać prawidłowo.

Fjern ikke flyteren i vanntanken, da vannsensoren ellers ikke kan registrere vannstanden, og enheten vil ikke fungere normalt.

Ta inte bort flottören i vattentanken, annars kommer vattensensorn inte att kunna känna av vattennivån, och apparaten kommer inte att fungera normalt.

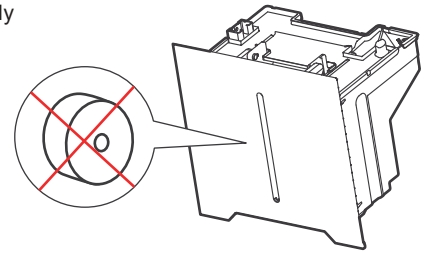

Jeśli zbiornik jest brudny, użyj zimnej lub ciepłej wody do jego wyczyszczenia. Nie używaj detergentów, druciaków, chemicznych ściereczek, benzyny, benzenów, środków czyszczących ani innych rozpuszczalników, ponieważ mogą one uszkodzić zbiornik na wodę i powodować jego pęknięcie.

Hvis tanken er skitten, rengjør den med kaldt eller varmt vann. Bruk ikke rengjøringsmidler, stålull, kjemisk behandlede støvkluter, bensin, benzen, tynnere eller andre løsemidler, da disse kan skade vanntanken og føre til lekkasje.

Om tanken är smutsig, använd kallt vatten eller varmt vatten för att rengöra den. Använd inte rengöringsmedel, stålull, kemiskt behandlade dammdukar, bensin, bensen, tärningsmedel eller andra lösningsmedel, eftersom de kan skada vattentanken och orsaka vattendelning.

Przed włożeniem zbiornika upewnij się, że rogowa część jest prawidłowo zamknięta. Po włożeniu zbiornika, naciśnij go mocno obiema rękami.Jeśli zbiornik nie jest prawidłowo umieszczony, czujnik pełnego zbiornika zostanie aktywowany i osuszacz nie będzie działał.

Før du setter inn tanken, sjekk at hjørnet er tett lukket. Når du setter inn tanken, trykk den fast med begge hender. Hvis vanntanken ikke er satt riktig inn, vil sensoren for full vannbeholder aktiveres, og avfukteren vil ikke fungere.

Innan du sätter in tanken, kontrollera att hörnet är stängt tätt. När du sätter in tanken, tryck den tätt med båda händerna. Om vattentanken inte är ordentligt placerad, kommer full vattensensor att aktiveras och avfuktaren kommer inte att fungera.

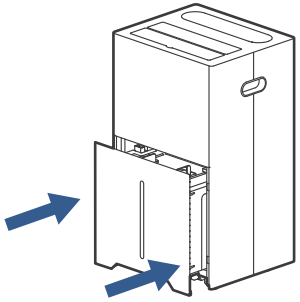

KONTYNUALNY ODTOK KONTINUERLIG AVLØP KONTINUERLIG DRAINERING

Osuszacz ma otwór do ciągłego odpływu. Użyj plastikowej rurki (średnica 10 mm), którą włóż do otworu odpływu i wyciągnij rurkę z bocznej części zbiornika. Gdy zbiornik jest prawidłowo umieszczony na miejscu, a odpływowa rurka jest wyciągnięta, woda może być odpompowywana z urządzenia.

Avfukteren har et kontinuerlig avløpshull. Bruk et plastslange (10 mm i diameter) som settes inn i avløpshullet på skilleveggen, og før slangen fra tanksiden. Når vanntanken er riktig satt inn og avløpsslangen er rett trukket, kan vannet renne ut av enheten gjennom avløpshullet.

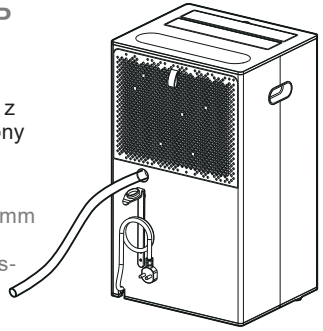

Avfuktaren har ett hål för kontinuerlig dränering. Använd ett plastslang (diameter 10 mm) som sätts in i partitionens dräneringshål, och för sedan slangen från tanksidan. När vattentanken är korrekt installerad på plats och dräneringsslangen är utsträckt, kan vattnet dräneras från maskinen genom dräneringshålet.

KONSERWACJA VEDLIKEHOLD UNDERHÅLL

CZYSZCZENIE URZĄDZENIA RENGJØRING AV KAPSEL RENGÖRING AV ENHETEN

Przetrzyj urządzenie miękką, wilgotną szmatką.

Tørk av kapselen med en myk, fuktig klut.

Torka av enheten med en mjuk, fuktig trasa.

CZYSZCZENIE FILTRA RENGJØRING AV FILTER RENGÖRING AV FILTER

1. Wyjmij filtr.

1. Trekk ut filteret.

1. Dra upp filtret.

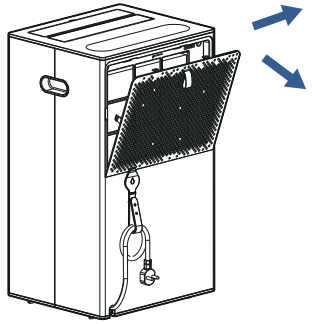

2. Wyczyść filtr.

Użyj odkurzacza, aby delikatnie usunąć kurz z powierzchni filtra. Jeśli filtr jest bardzo brudny, użyj ciepłej wody i łagodnego środka czyszczącego. Dokładnie wysusz.

2. Rengjør filteret.

Bruk en støvsuger for å forsiktig støvsuge støv fra filteroverflaten. Hvis filteret er sterkt skittent, bruk varmt vann og et mildt rengjøringsmiddel. Tørk det grundig.

2. Rengör filtret.

Använd en dammsugare för att försiktigt suga bort damm från filterytan. Om filtret är mycket smutsigt, använd varmt vatten och ett milt rengöringsmedel. Torka noggrant.

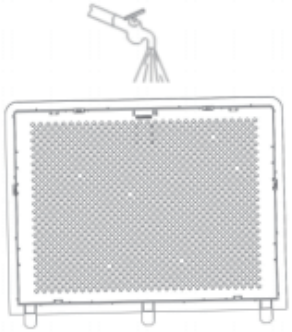

3. Zainstaluj filtr z powrotem.

Włóż filtr z powrotem do urządzenia i wciśnij dwa zaczepy filtra na miejsce.

3. Sett filteret på plass.

Sett filteret tilbake i enheten og trykk de to krokene på filteret på plass.

3. Installera filtret.

Sätt in filtret i enheten och tryck in de två krokarna på filtret på plats.

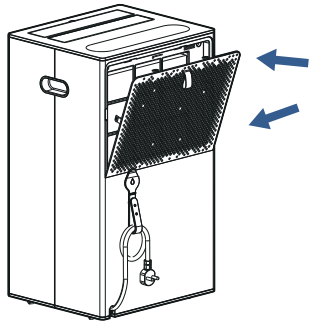

KONSERWACJA PRZY PRZECHOWYWANIU
LAGRING AV AVFUKTEREN
AVFUKTARE FÖR LAGRING

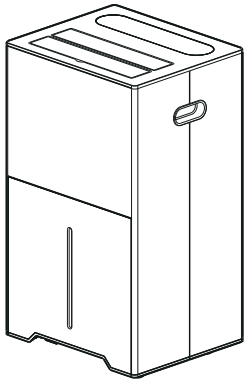

Jeśli nie będziesz używać tego urządzenia przez dłuższy czas i chcesz je przechować, postępuj zgodnie z poniższymi instrukcjami:

1. Opróżnij wodę ze zbiornika.
2. Zwiń kabel zasilający.
3. Wyczyść urządzenie.
4. Przechowuj urządzenie w chłodnym i suchym miejscu.

Hvis du ikke skal bruke dette produktet på en lengre periode og ønsker å lagre det, vennligst følg disse trinnene:

1. Tøm vannet fra tanken.
2. Rull opp nettledningen.
3. Rengjør enheten.
4. Plasser enheten på et kjølig og tørt sted.

När du inte använder denna produkt under en längre tid och tänker förvara den, följ dessa steg:

1. Töm vattnet i tanken.
2. Rulla upp strömkabeln.
3. Rengör enheten.
4. Förvara enheten på en sval och torr plats.

MINIMALNA ODLEGŁOŚĆ DO INNYCH PRZEDMIOTÓW
AVSTAND AVSTÅND PÅ PLATSEN

Podczas pracy urządzenia upewnij się, że między urządzeniem a innymi przedmiotami zach.

Når enheten er i bruk, sørg for at det opprettholdes tilstrekkelig avstand mellom enheten og andre gjenstander.

När avfuktaren är i drift, se till att det finns ett minimalt avstånd mellan enheten och andra objekt enligt bilden nedan.

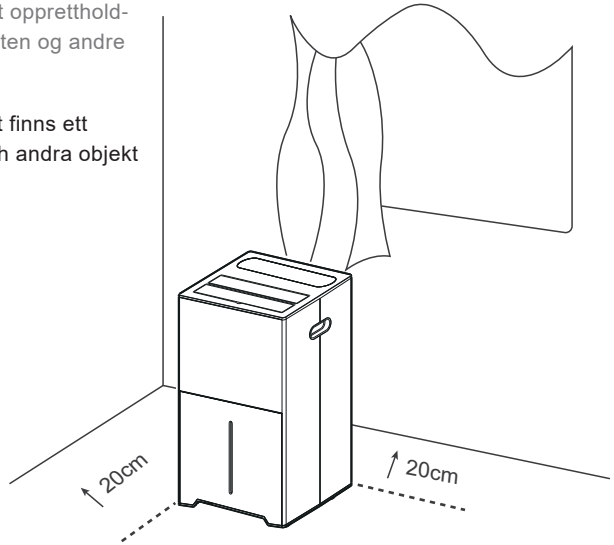

Rozwiązywanie problemów | Feilsøking | Felsökning

Jeśli wystąpi którykolwiek z poniższych problemów, proszę sprawdzić poniższe punkty przed skontaktowaniem się z obsługą klienta.

Hvis noen av følgende problemer oppstår, vennligst sjekk punktene nedenfor før du kontakter kundeservice.

Om något av följande problem uppstår, vänligen kontrollera följande punkter innan du kontaktar kundservice.

PROBLEM AUSFALL FEL	MOŻLIWE PRZYCZYNY PROBLEMU MÖGLICHE URSACHEN MÖJLIGA ORSAKER TILL FEL	ROZWIĄZANIE LÖSUNG LÖSNING
Maszyna nie działa. Die Maschine funktioniert nicht. Maskinen fungerar inte	Czy kabel zasilający jest prawidłowo podłączony? Ist das Netzkabel richtig angeschlossen? Är strömkabeln korrekt ansluten?	Prawidłowo podłącz wtyczkę do gniazdka. Stecken Sie den stecker richtig i die steckdose. Anslut kontakten och uttaget ordentligt.
	Czy kontrolka pełnego zbiornika jest włączona? (Czy zbiornik jest pełny lub nie jest prawidłowo umieszczony na swoim miejscu?) Leuchtet die Anzeige für den vollen Wassertank? (Ist der Wassertank voll oder nicht richtig eingesetzt?) Är indikatorlampan för full vattentank tänd? (Är vattentanken full eller inte korrekt på plats?)	Ochranný mechanismus byl aktivován a zařízení nemůže pracovat. Enleeren Sie den wassertank und setzen Sie ihn richtig ein. Töm vattnet i tanken och sätt den på plats.
	Czy temperatura w pomieszczeniu jest wyższa niż 35 stopni lub niższa niż 5 stopni? Liegt die raumtemperatur over 35 grad oder unter 5 grad? Är rumstemperaturen över 35 grader eller under 5 grader?	Mechanizm ochronny został aktywowany i urządzenie nie może działać. Die Schutzvorrichtung ist aktiviert und das Gerät kann nicht betrieben werden. Skyddsanordningen har aktiverats och maskinen kan inte arbeta.
Funkcja osuszania nie może zostać uruchomiona. Die Entfeuchtungsfunktion kann nicht starten. Avfuktningsfunktionen kan inte starta.	Czy filtr jest zablokowany? Er du filter blockiert? Är filtret blockerat?	Wyczyść filtr zgodnie z instrukcjami czyszczenia zawartymi w instrukcji obsługi. Reinigen Sie den Filterbildschirm gemäß den Reinigungsanweisungen des Entfeuchters. Rengör filterskärmen enligt avfuktarens rengöringsinstruktioner.
	Czy wlot powietrza lub wylot powietrza jest zablokowany? Ist der Lufteinlass oder der Luftauslass blockiert? Är luftintaget eller luftutloppet blockerat?	Usuń przeszkody z wlotu powietrza lub wylotu. Entfernen Sie hindernisse aus dem lufteinlass oder-auslass. Ta bort hinder från luftintaget eller luftutloppet.
Niski przepływ powietrza Geringer Luftstrom Låg luftflöde	Czy filtr jest zabrudzony? Er du filter verstopft? Är filtret igensatt?	Wyczyść filtr zgodnie z instrukcjami w podręczniku. Reinigen Sie den Filter gemäß den Reinigungsanweisungen im Handbuch. Rengör filterskärmen enligt rengöringsinstruktionerna i manualen.
Czy urządzenie jest głośne podczas pracy? Ist es laut während des Betriebs? Är den högljudd under drift?	Czy urządzenie jest pochylone? Ist die Maschine geneigt? Är maskinen lutad?	Przenieś urządzenie na płaską, stabilną powierzchnię. Stellen Sie das Gerät auf eine flache, stabile posisjon. Flytta maskinen till en plan, stabil plats.
	Czy filtr jest zapchany? r du filter blockiert? Är filtret blockerat?	Wyczyść filtr zgodnie z instrukcjami czyszczenia zawartymi w instrukcji obsługi osuszacza. Reinigen Sie den Filtersieb gemäß den Reinigungsanweisungen des Luftentfeuchters. Rengör filterskärmen enligt avfuktarens rengöringsinstruktioner.
Kod E1 E1-kode E1 Kod	Zwarcie lub przerwa w obwodzie czujnika cewki. Kurzschluss oder offene Schaltung im Spulensensor. Kortslutning eller öppet krets i spolensensor.	Sprawdź, czy połączenie nie jest luźne, lub skontaktuj się z serwisem obsługi klienta. Überprüfen Sie, ob die Verbindung locker ist, oder kontaktieren Sie den Kundenservice. Kontrollera om anslutningen är lös eller kontakta kundservice.