LARY

DÉSHUMIDIFICATEUR D'AIR À COMPRESSEUR

AIR DEHUMIDIFIER WITH COMPRESSOR

KOMPRESSOR-LUFTENTFEUCHTER

GUIDE D'UTILISATION – USER MANUAL – BEDIENUNGSANLEITUNG
GEBRUIKSAANWIJZING – INSTRUKCJA OBSŁUGI – KÄYTTÖOHJE

LARY

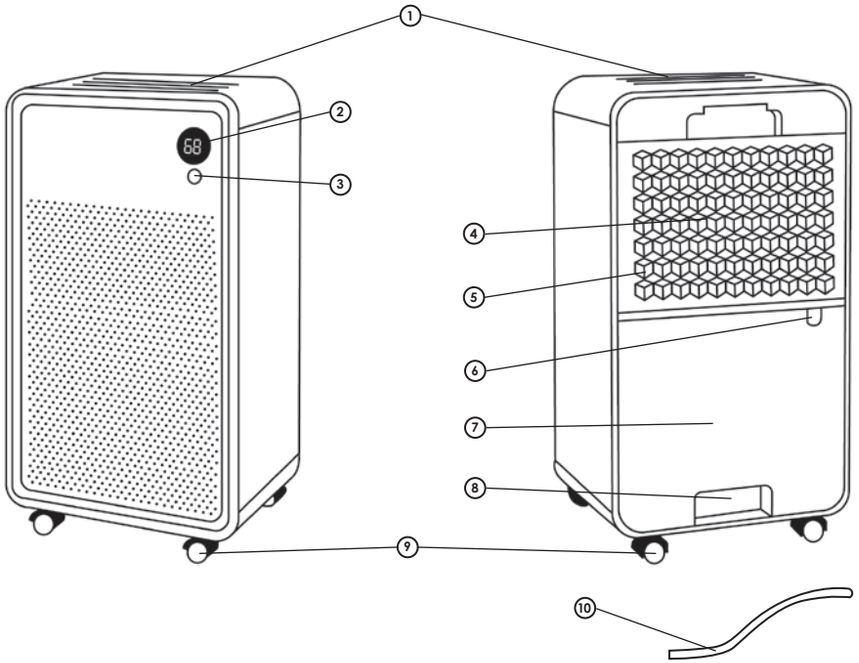

ÉCRAN DIGITAL / DIGITAL DISPLAY / DIGITALANZEIGE / DIGITAAL DISPLAY / PANEL CYFROWY / DIGITAALINÄYTTÖ

VIDANGE DU RÉSERVOIR / TANK DRAIN / DEN TANK LEEREN / DE TANK LEGEN / PEŁNY ZBIORNIK / SÄILIÖN TYHJENNYS

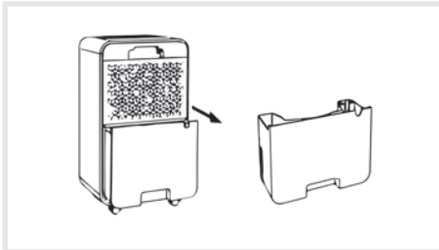

1

2

DRAINAGE CONTINU / CONTINUOUS DRAINAGE / KONTINUIERLICHE ENTWÄSSERUNG / CONTINUE AFVOER / TRYB CIĄGŁEGO OSUSZANIA / JATKUVA TYHJENNYS

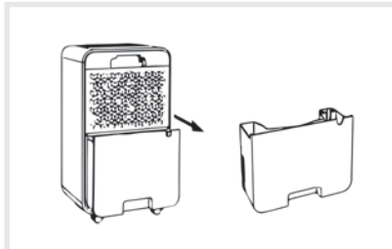

1

2

3

NETTOYAGE DU PRÉ-FILTRE / CLEANING THE PRE-FILTER / REINIGUNG DES VORFILTERS / REINIGING VOORFILTER / CZYSZCZENIA FILTRA WSĘPNEGO / SUODATTIMEN PUHDISTAMINEN

1

2

3

CAUTION, RISK OF FIRE

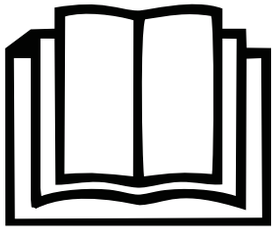

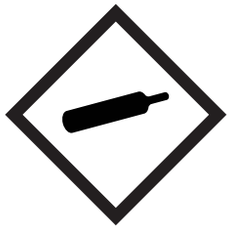

PRÉCAUTIONS D'EMPLOI

- Veillez à placer l'appareil en position verticale pendant au moins 24 heures avant de le mettre en marche.
- Veillez à ce que le produit soit placé sur une surface sèche et plane.
- Laissez au moins un espace de 50 cm à l'arrière, sur les côtés et devant l'appareil et assurez-vous que l'entrée et la sortie d'air ne soient pas obstruées.
- Assurez-vous que le filtre amovible et le réservoir soient correctement positionnés et enfoncés.
- Ne retirez pas le flotteur du réservoir, car cela empêcherait l'appareil de se mettre en marche.
- Vous pouvez, si vous le souhaitez, ajouter des tampons amortissant en caoutchouc sous le déshumidificateur afin de réduire les vibrations, le bruit et les marques sur un plancher en bois.

NOTE RELATIVE AU GAZ RÉFRIGÉRANT DE L'APPAREIL: R290 – 60G

Gaz extrêmement inflammable. Contient un gaz sous pression; peut exploser sous l'effet de la chaleur.

Conseils de prudence: Tenir à l'écart de la chaleur, des étincelles, des flammes nues, des surfaces chaudes, dans un environnement non fumeur. En cas de fuite de gaz incendiée: Ne pas éteindre sauf si la fuite peut être stoppée sans encombre. Éliminer toutes les sources d'ignition si cela ne présente aucun risque. Stocker dans un endroit bien ventilé.

- Ne dépassez pas une impédance de plus de 0,236 Ω.
- Seules les personnes autorisées par un organisme accrédité et certifiant leur compétence à manipuler des frigorigènes conformément à la législation du secteur, doivent travailler sur le circuit frigorifique.
- Toutes les réparations doivent être effectuées conformément aux recommandations du fabricant.
- L'entretien et les réparations être effectués sous la supervision de spécialistes dans l'utilisation de gaz réfrigérants inflammables.
- Ne perforez pas les composants du circuit frigorifique.
- Attention, le gaz réfrigérant peut être inodore.

USE PRECAUTIONS

- Make sure the unit is in the upright position for at least 24 hours before turning it on.
- Make sure that the product is placed on a dry flat surface.
- Leave at least 50cm behind, around and in front of the appliance and make sure that the air inlet and outlet are not obstructed.
- Make sure the removable filter and the tank are properly positioned and pushed in.
- Do not remove the float from the tank because it will prevent the appliance from starting.
- If you want, you can add rubber shock absorbing pads under the dehumidifier to reduce vibrations, noise and marks on a wooden floor.

REFRIGERANT GAS NOTE FOR THE APPLIANCE: R290 – 60 G

Extremely flammable gas. Contains gas under pressure; may explode if heated.

Precautionary statements: Keep away from heat, sparks, open flames, hot surfaces, in a non-smoking environment. In case of fire gas leak: Do not extinguish unless the leak can be stopped safely. Eliminate all sources of ignition if it is safe. Store in a well-ventilated area.

- Do not exceed an impedance of more than 0.236 Ω.
- Only persons who have an accredited body and certify their competence in handling copyright in accordance with the sector's legislation, must work on the refrigerant circuit.
- Allly are add to a guidelines to available.
- The maintenance and treatment of the general gas flammables.
- Do not puncture the components of the refrigerant circuit.
- Be careful, the refrigerant gas may be odorless.

VORSICHTSMASSNAHMEN

- Stellen Sie sicher, dass sich das Gerät mindestens 24 Stunden in aufrechter Position befindet, bevor Sie es einschalten.
- Achten Sie darauf, dass das Produkt auf einer trockenen und ebenen Fläche aufgestellt wird.
- Lassen Sie auf der Rückseite, den Seiten und der Vorderseite des Gerätes mindestens 50 cm Platz.
- Achten Sie darauf, dass der auswechselbare Filter und der Wasserbehälter richtig positioniert und eingeschoben sind und stellen Sie sicher, dass der Lufteinlass und -auslass nicht blockiert sind.
- Entfernen Sie den Schwimmer nicht aus dem Wasserbehälter, da dies den Start des Gerätes verhindert.
- Wenn Sie es wünschen, können Sie unter dem Luftentfeuchter Gummidämpfer hinzufügen, um Vibrationen, Geräusche und Markierungen auf einem Parkett zu reduzieren.

KÄLTEMITTELGAS HINWEIS FÜR DAS GERÄT: R290 – 60 G

Extrem entzündbares Gas. Enthält Gas unter Druck; kann bei Erwärmung explodieren.

Sicherheitshinweise: Von Hitze, Funken, offenen Flammen und heißen Oberflächen fernhalten. Nicht rauchen. Im Falle eines Gaslecks: Nicht löschen, es sei denn, das Leck kann sicher gestoppt werden. Beseitigen Sie alle Zündquellen, wenn es sicher ist. An einem gut belüfteten Ort aufbewahren.

- Überschreiten Sie nicht eine Impedanz von mehr als 0,236 Ω.
- Arbeiten am Kältemittelkreislauf dürfen nur von einer akkreditierten Stelle autorisierte Personen durchführen, die ihre Befähigung zum Umgang mit Kältemitteln gemäß den branchenüblichen Vorschriften bescheinigen.
- Alle Reparaturen müssen gemäß den Empfehlungen des Herstellers durchgeführt werden.
- Wartungs- und Reparaturarbeiten sollten unter Aufsicht von Fachleuten für die Verwendung entzündbarer Kältemittelgase durchgeführt werden.
- Durchstechen Sie nicht die Komponenten des Kältemittelkreislaufs.
- Seien Sie vorsichtig, das Kältemittelgas kann geruchsneutral sein.

VOORZORGSMAATREGELEN

- Zorg ervoor dat het apparaat ten minste 24 uur rechtop staat voordat u het inschakelt.
- Zorg ervoor dat het apparaat op een droge en vlakke ondergrond staat.
- De minimale afstand t.o.v. wanden en voorwerpen moet minstens 50 cm zijn aan de achterzijde, zijkanten en voorzijde van het apparaat en zorg ervoor dat de luchtinlaat en -uitlaat niet worden belemmerd.
- Zorg ervoor dat de verwijderbare filter en het condensreservoir correct geplaatst en geïnstalleerd zijn.
- Verwijder de vlotter niet uit het condensreservoir. Zonder vlotter kan de luchtontvochtiger niet worden ingeschakeld.
- Als u dit wenst, kunt u anti-kras rubberen vloerbeschermers aanbrengen op de onderzijde van de luchtontvochtiger om houten vloeren te beschermen tegen trillingen, geluid en krassen.

NOTA VOOR KOUDEMIDDELGAS VOOR HET APPARAAT: R290 – 60 G

Zeer licht ontvlambaar gas. Bevat gas onder druk; kan ontploffen bij verwarming.

Voorzorgsmaatregelen: Verwijderd houden van warmte, vonken, open vuur, hete oppervlakken, in een niet-rokersomgeving. Bij gaslekken: niet blussen tenzij het lek veilig kan worden gestopt. Verwijder alle ontstekingsbronnen als het veilig is. Op een goed geventileerde plaats bewaren.

- Overschrijd een impedantie van meer dan 0,236 Ω niet.
- Alleen personen die door een geaccrediteerde instantie zijn geautoriseerd en die hun bekwaamheid voor het gebruik van koelmiddelen volgens de wetgeving van de sector certificeren, moeten aan het koelmiddelcircuit werken.
- Alle reparaties moeten worden uitgevoerd in overeenstemming met de aanbevelingen van de fabrikant.
- Onderhoud en reparaties moeten worden uitgevoerd onder toezicht van specialisten in het gebruik van ontvlambare koelgassen.
- Prik de componenten van het koudemiddelcircuit niet door.
- Wees voorzichtig, het koelgas kan geurloos zijn

ŚRODKI OSTROŻNOŚCI

- Przed włączeniem upewnij się, że urządzenie znajduje się w pozycji pionowej przez co najmniej 24 godziny.
- Upewnij się, czy urządzenie stoi na suchej i płaskiej powierzchni.
- Pozostaw co najmniej 50 cm z każdej strony urządzenia i upewnij się, że wlot i wylot powietrza nie są zatkane.
- Upewnij się, że filtr i zbiornik są prawidłowo zamontowane.
- Nie wyjmuj pływaka ze zbiornika, ponieważ chroni on urządzenie przed niepożądanym uruchomieniem.
- Jeśli chcesz zredukować wibracje, hałas i uniknąć ryzyka zniszczenia podłogi, możesz podłożyć pod osuszacz gumowe podkładki absorbujące.

WSKAZÓWKA DOTYCZĄCA GAZU CHŁODNICZEGO DLA URZĄDZENIA: R290 – 60 G

Skrajnie łatwopalny gaz. Zawiera gaz pod ciśnieniem; ogrzanie grozi wybuchem.

Zwroty wskazujące środki ostrożności: Przechowywać z dala od źródeł ciepła, iskier, otwartego ognia, gorących powierzchni, w środowisku dla niepalących. W przypadku wycieku gazu: nie gasić, chyba że wyciek można bezpiecznie zatrzymać. Wyeliminuj wszystkie źródła zapłonu, jeśli jest bezpieczne. Przechowywać w dobrze wentylowanym pomieszczeniu.

- Nie przekraczaj impedancji większej niż 0,236 Ω.
- Tylko osoby upoważnione przez akredytowaną jednostkę i poświadczające swoje kompetencje w zakresie obsługi czynników chłodniczych zgodnie z przepisami obowiązującymi w danym sektorze, muszą pracować na obwodzie czynnika chłodniczego.
- Wszelkie naprawy muszą być wykonywane zgodnie z zaleceniami producenta.
- Konserwacja i naprawy powinny być wykonywane pod nadzorem specjalistów w zakresie stosowania łatwopalnych gazów chłodniczych.
- Nie przebijaj elementów obwodu czynnika chłodniczego.
- Uważaj, gaz chłodniczy może być bezwonny.

KÄYTTÖVAROITUKSIA

- Varmista, että laite on pystyasennossa vähintään 24 tuntia ennen sen käynnistämistä.
- Varmista, että laite on asennettu kuivalle ja tasaiselle pinnalle.
- Jätä ainakin 50 cm laitteen taakse ja sivuille ja laitteen eteen ja varmista, että ilman sisään- ja ulostuloa ei ole tukossa.
- Varmista, että esisuodatin ja säiliö on asennettu oikein.
- Älä ota uimuria pois säiliöstä, sillä se estäisi laitteen käynnistymisen.
- Jos haluat, voit lisätä kumivaimenninpaloja kosteudenpoistajan alle tärinän, melun ja puulattiaan jäävien jälkien takia.

JÄÄHDYTYSAINEEN MERKINTÄ LAITTEELLE: R290 – 60 G

Erittäin helposti syttyvä kaasu. Sisältää paineen alaista kaasua; voi räjähtää kuumennettaessa.

Turvalausekkeet: Suojaa lämmöltä, kipinöiltä, avotulelta, kuumilta pinnoilta savuttomassa ympäristössä. Kaasuvuodon sattuessa: Älä sammuta, ellei vuotoa voida pysäyttää turvallisesti. Poista kaikki sytytyslähteet, jos se on turvallista. Säilytä hyvin ilmastoidussa tilassa.

- Älä ylitä yli 0,236 Ω: n impedanssia.
- Vain akkreditoidun laitoksen valtuuttamat henkilöt, jotka todistavat, että heillä on toimivalta käsitellä kylmäaineita alan lainsäädännön mukaisesti, täytyy työskennellä kylmäainepiirissä.
- Kaikki korjaukset on tehtävä valmistajan suositusten mukaisesti.
- Huolto ja korjaukset on suoritettava palavien kylmäainekaasujen käytön asiantuntijoiden valvonnassa.
- Älä puhkaise kylmäainepiirin osia.
- Ole varovainen, kylmäainekaasu voi olla hajuton.

FRANÇAIS

Merci d'avoir acheté le déshumidificateur **Lary**, un produit **air&me**. Nous espérons qu'il vous donnera entière satisfaction et améliorera la qualité de votre air intérieur.

Comme pour tous les appareils ménagers électriques, il est important d'entretenir cet appareil correctement afin d'éviter d'éventuels dommages ou blessures. Merci de lire attentivement les instructions avant de le mettre en fonctionnement et de conserver cette notice pour référence ultérieure. La société WAF-direct décline toute responsabilité pour les dommages causés par le non-respect de ce mode d'emploi. L'appareil doit être utilisé uniquement dans le cadre domestique aux fins décrites dans le présent mode d'emploi. Une utilisation non conforme, ainsi que des modifications techniques de l'appareil peuvent entraîner des risques pour la santé et la vie.

CARACTÉRISTIQUES TECHNIQUES

Voltage	220-240 V ~ 50 Hz
Dimensions (H x L x P)	500 x 280 x 200 mm
Poids net	12 kg
Nombre de vitesses	2
Consommation électrique maximum	156-180W
Surface maximale conseillée de déshumidification	40 m²
Capacité du réservoir	2L
Température de fonctionnement	5°C - 35°C
Capacité de déshumidification	12 L/jour (30°C, 80% HR)

PRÉVENTION DES ACCIDENTS DOMESTIQUES

La sécurité de cet appareil est conforme aux règles techniques et aux normes en vigueur au sein de l'UE.

Pour toute autre information ou renseignement, veuillez consulter notre site internet : www.airandme.fr

Notre service client est à votre disposition à l'adresse suivante : info@airandme.fr

Pour prévenir de tous dangers ou chocs électriques, toujours débrancher le produit en cas de non utilisation, de déplacement ou de nettoyage. En cas de réparation, rapprochez-vous de personnes qualifiées.

INFORMATIONS IMPORTANTES DE SÉCURITÉ

1. **Lire attentivement les instructions avant d'utiliser Lary.**
2. **Toute utilisation non recommandée par le revendeur peut entraîner feu, surtension électrique ou blesser des personnes.**
3. **Retirez le packaging et assurez-vous que Lary n'est pas endommagé. En cas de doute, ne pas utiliser l'appareil et contacter votre revendeur.**
4. **Ne laissez pas les enfants jouer avec les différentes pièces de l'emballage.**
5. **Avant d'utiliser Lary, assurez-vous que le voltage indiqué sur le produit est conforme à votre installation électrique.**
6. **Portez une attention particulière pour une utilisation à proximité d'un enfant.**
7. **Utiliser une extension de câble électrique peut créer une surchauffe et causer des risques de feux.**
8. **Ne pas débrancher le produit en tirant sur le câble. Toujours débrancher Lary en maintenant et en tirant la prise.**
9. **Ne pas insérer d'objets dans le ventilateur. Cela pourrait entraîner des chocs électriques ou endommager l'appareil. Ne pas couvrir ou mettre d'objet qui pourrait empêcher le flux d'air.**
10. **Toujours débrancher Lary lorsqu'il n'est pas utilisé.**
11. **Ne jamais utiliser Lary s'il existe un risque de chute dans un liquide.**
12. **Durant l'utilisation, laissez au moins un espace de 20 cm à l'arrière, sur les côtés et devant de l'appareil.**
13. **Assurez-vous que le produit soit placé sur une surface sèche, plane et horizontale.**
14. **Ne pas utiliser Lary à l'extérieur.**
15. **Toujours débrancher Lary en cas de déplacement.**
16. **Gardez le produit propre et en bonnes conditions d'utilisation.**
17. **Utilisez les pièces détachées recommandées (des pièces non officielles pourraient être dangereuses et annuler la garantie).**
18. **Rangez Lary dans un endroit sec et sécurisé, hors de portée des enfants.**
19. **Si le cordon d'alimentation est endommagé, il peut être remplacé par le revendeur. Seules des personnes qualifiées peuvent effectuer cette réparation.**
20. **Ce produit ne peut être utilisé par des enfants de moins de 8 ans. Lisez attentivement le manuel et utilisez Lary avec précaution.**

COMPOSANTS (VOIR PAGE 2)

① Sortie d'air
② Écran digital
③ Bouton ON/OFF
④ Pré-filtre
⑤ Entrée d'air
⑥ Sortie de drainage continu
⑦ Réservoir
⑧ Poignée du réservoir
⑨ Roulettes multidirectionnelles
⑩ Tuyau de drainage continu

ÉCRAN DIGITAL (VOIR PAGE 3)

Ⓐ Fonction Hygrosmart®

Ⓑ Mode sèche linge

Ⓒ Mode nuit

Ⓓ Indicateur lumineux de fonctionnement du ventilateur

Ⓔ Alerte «Réservoir plein»

Ⓕ Affichage du taux d'humidité de l'air de la pièce :
- Entre 40 et 60%, l'affichage est vert pour vous signaler un taux d'humidité idéal.
- En dessous de 40%, l'affichage est bleu pour vous indiquer un air trop sec.
- Au-dessus de 60%, l'affichage est rouge pour vous indiquer un air trop humide.

PRÉCAUTIONS D'EMPLOI

- Veillez à ce que le produit soit placé sur une surface sèche et plane.
- Laissez au moins un espace de 20 cm à l'arrière, sur les côtés et devant l'appareil.
- Assurez-vous que le filtre amovible et le réservoir soient correctement positionnés et enfoncés.
- Ne retirez pas le flotteur du réservoir, car cela empêcherait l'appareil de se mettre en marche.

INSTRUCTIONS DE FONCTIONNEMENT

1. Branchez l'appareil.
2. Appuyez sur le bouton ON/OFF :
   - L'affichage numérique clignote le temps de la stabilisation puis affiche le taux d'humidité de l'air de la pièce.
   - Lary se déclenche automatiquement en **FONCTION HYGROSMART®**.
3. Appuyez une seconde fois pour choisir le **MODE «SÈCHE-LINGE»**.
4. Appuyez une troisième fois pour choisir le **MODE NUIT**.
5. Appuyez longuement sur le bouton ON/OFF pour éteindre l'appareil. Le ventilateur s'arrête après 30 secondes.

FONCTIONS PRINCIPALES

Ⓐ **FONCTION HYGROSMART® :** Ce mode vous permet, à vitesse maximale, de maintenir un taux d'humidité idéal dans l'air (entre 47% et 53%). Lorsque le taux d'humidité est inférieur à 47%, l'appareil se met en veille : le compesseur s'arrête immédiatement et le ventilateur au bout de 30 secondes. S'il est supérieur à 53%, l'appareil se remet automatiquement en marche : le compresseur se relance 3 secondes après le ventilateur.

Ⓑ **MODE «SÈCHE-LINGE» :** En mode «sèche-linge», l'appareil fonctionne à vitesse maximale. C'est un mode idéal pour le séchage du linge, qui demande une déshumidification de l'air importante.

Ⓒ **MODE «NUIT» :** Identique à la fonction Hygrosmart®, ce mode vous permet de maintenir un taux d'humidité de l'air entre 47 et 53%. Cependant, l'appareil fonctionne plus silencieusement, à vitesse minimum et il n'émet pas de signal sonore une fois le réservoir plein.

VIDANGE DU RÉSERVOIR (VOIR PAGE 3)

Ⓔ **ALERTE «RÉSERVOIR PLEIN»** : L'appareil émet un signal sonore une fois que le réservoir de l'appareil est plein. Il s'arrête et le voyant devient rouge. Pour vider le réservoir :

① Éteignez l'appareil puis tirez le réservoir grâce à la poignée prévue à cet effet.
② Videz les condensats.
③ Repositionnez le réservoir.
④ Appuyez sur le bouton ON/OFF et choisissez le mode de fonctionnement souhaité.

Le déshumidificateur est équipé d'un capteur de positionnement du réservoir. Par sécurité, le produit s'arrête si le réservoir est manquant ou mal positionné.

FONCTIONS SUPPLÉMENTAIRES (VOIR PAGE 3)

DRAINAGE CONTINU : Grâce au tuyau de drainage continu, l'appareil fonctionnera de façon autonome sans avoir besoin de vider le réservoir. Veillez à ce que le tuyau ne soit pas plié, et à ce qu'il soit positionné en pente descendante afin que l'eau puisse s'évacuer facilement. Ne pas modifier ni rallonger le tuyau de drainage.

① Retirez le réservoir.
② Connectez le tuyau de drainage.
③ Passez le tuyau dans l'ouverture prévue à cet effet avant de repositionner le réservoir.

IONISATION NÉGATIVE : Pour votre bien-être, lorsqu'il est en fonctionnement, l'appareil diffuse des ions négatifs dans la pièce. Ceux-ci sont créés par effet Corona, c'est-à-dire qu'un courant électrique riche en ions négatifs est appliqué à de très fines fibres de carbone. Ainsi, votre déshumidificateur d'air NE PRODUIT PAS d'ozone.

FONCTION ANTI-GEL AUTOMATIQUE (DEFROST) : L'appareil se met automatiquement en fonction «anti-gel» si la température ambiante est comprise entre 5°C et 15°C. Par moments, le compresseur s'arrête, mais le ventilateur continue de fonctionner.

MAINTENANCE (VOIR PAGE 3)

- Assurez-vous que l'appareil soit éteint et débranché avant de réaliser toute manipulation.
- N'immergez pas l'appareil dans l'eau ou tout autre liquide.
- N'utilisez pas de produits corrosifs, abrasifs ou inflammables pour nettoyer l'appareil.

NETTOYAGE DU FILTRE AMOVIBLE : Le filtre amovible capte les poussières et prolonge l'efficacité de l'appareil. Il est recommandé de le laver tous les mois. Tirez sur la poignée du filtre amovible, nettoyez-le à l'eau tiède et à l'aide d'une brosse douce, puis séchez-le et remettez-le en place.
Attention à ne pas faire sécher le filtre en plein soleil ou à proximité d'une forte source de chaleur.

NETTOYAGE DE L'APPAREIL: Utilisez un chiffon doux pour enlever la poussière au niveau des entrées et des sorties d'air.

NETTOYAGE DU RÉSERVOIR: Retirez le réservoir de l'appareil et déclipsez le couvercle. Pour éviter les dépôts calcaires, nettoyez le réservoir au moins une fois par mois avec un produit approprié ou du vinaigre blanc.

STOCKAGE DE L'APPAREIL: Pour éviter toute prolifération de bactéries ou virus, ne stockez jamais l'appareil avec de l'eau dans le réservoir et assurez-vous que l'intégralité de l'appareil soit complètement sec.

1. Videz et lavez le réservoir d'eau de l'appareil.
2. Nettoyez les entrées et sorties d'air, ainsi que le filtre amovible de l'appareil.
3. Une fois les différents éléments correctement séchés, rangez le produit à l'abri de la poussière, dans un endroit propre, sec et ventilé.

ACCESSOIRE (NON-INCLUS)

Afin de vider l'eau du réservoir de Lary dans une évacuation située en hauteur, vous pouvez y ajouter facilement la pompe de relevage Pump It Up par air&me. Petite et maniable, elle s'installe facilement et vous permet de faire fonctionner le déshumidificateur en totale autonomie.

PUMP IT UP
www.airandme.fr

FAQ

Problème	*Raison*	*Solution*
L'appareil ne marche pas	> Le produit n'est pas correctement branché ou il y a un problème de concordance électrique.	> Branchez correctement la prise en vous assurant du voltage et du bon fonctionnement du réseau électrique. Évitez les multiprises.
	> Il y a un problème sur le réseau électrique du logement.	
	> Le réservoir est plein.	> Videz le réservoir.
	> Le réservoir n'est pas correctement enclenché.	> Poussez et enclenchez correctement le réservoir.
Baisse de performance de l'appareil (moins d'eau dans le réservoir)	> Le pré-filtre est sale, ce qui gêne le flux d'air.	> Nettoyez le pré-filtre.
	> L'entrée ou la sortie d'air est bloquée par quelque chose.	> Laissez au moins un espace de 20 cm à l'arrière, sur les côtés et devant l'appareil.
	> La température est trop basse.	> En dessous de 15°C le produit fonctionne en Mode «Anti-gel». Le produit ne peut donc pas déshumidifier au maximum de sa capacité.
	> Le taux d'humidité est déjà bas.	
Bruit anormal	> Quelque chose bloque le ventilateur.	> Assurez-vous qu'aucun objet bloque le flux d'air.
	> Le produit a un problème de fonctionnement.	> Rapprochez-vous de votre revendeur pour une prise en charge SAV.
Affichage E2	> Problème de capteur d'hygrométrie.	> Rapprochez-vous de votre revendeur pour une prise en charge SAV.
Affichage LO	> Le taux d'humidité ambiant est inférieur à 35%. L'appareil s'arrête par sécurité.	> Augmentez le taux d'humidité dans la pièce avec un humidificateur d'air (www.airandme.fr/humidificateur-d-air).
Affichage HI	> Le taux d'humidité ambiant est supérieur à 95%. L'appareil s'arrête par sécurité.	> Si le produit vient d'être déballé, le laisser à l'air libre 48H.
Affichage CL	> La température ambiante est inférieure à 5°C. L'appareil s'arrête par sécurité.	> Augmentez la température dans la pièce avec un chauffage d'appoint (www.airandme.fr/chauffage-climatisation).
Affichage CH	> La température ambiante est supérieure à 35°C. L'appareil s'arrête par sécurité.	

ENGLISH

Thank you for having purchased the **Lary** domestic air dehumidifier, an **air&me** product. We hope that it will bring you complete satisfaction and improve your indoor air quality.

As with all electrical appliances, it is important to maintain the appliance properly in order to avoid any damage or injury. Please read these instructions carefully before switching the appliance on and keep them for later reference. WAF-direct society accepts no liability for any damage that is caused by noncompliance with this instruction manual. The appliance is only to be used in the household for the intended purposes described in this user manual. Using the appliance for other purposes than the intended ones or performing technical changes to the appliance could be hazardous for health and life.

TECHNICAL DATA

Voltage	220-240 V ~ 50 Hz
Dimensions (H x W x D)	500 x 280 x 200 mm
Net weight	12kg
Number of speed	2
Maximal power consumption	156-180W
Suitable for rooms up to	40m²
Water tank volume	2L
Ambient temperature range	5°C - 35°C
Dehumidification capacity	12L/day (30°C, 80% RH)

DOMESTIC INJURY PREVENTION

The safety of this product conforms to the relevant norms and regulations in force in the European Union.

For any further information, please visit our website: www.airandme.fr

Our customer service department is available at the following email address: info@airandme.fr

To prevent from any danger or electrical shock, always unplug the product when you are not using it, moving it or cleaning it.
In case of repairs, approach the qualified persons.

IMPORTANT SAFETY INSTRUCTIONS

1. **Please read all the instructions carefully before using Lary.**
2. **Any use that is not recommended by the reseller can lead to fire, power surge or can hurt people.**
3. **Remove the packaging and make sure that Lary is not damaged. If in doubt, do not use the appliance and contact your reseller.**
4. **Do not let children play with the different pieces of the packaging.**
5. **Before using Lary, make sure that the voltage indicated on the product is in accordance with your electrical installation.**
6. **Pay special attention when using the appliance near a child.**
7. **Using an extension electric cable can create overheating and fire.**
8. **Do not pull on the power cord to unplug the appliance. Always unplug Lary by holding and pulling on the socket.**
9. **Do not insert object inside the fan. It can cause electrical shock or damage the appliance. Do not cover or put objects that can obstruct the air flow.**
10. **Always unplug Lary when you are not using it.**
11. **Never use Lary if it can fall into a liquid.**
12. **During operation, leave at least 20cm behind, around and in front of the appliance.**
13. **Make sure the product is on a dry flat and horizontal surface.**
14. **Do not use Lary outdoors.**
15. **Always unplug Lary when moving it.**
16. **Keep the product clean and in good condition.**
17. **Only use the recommended spare parts (non official parts could be dangerous and invalidate the warranty).**
18. **Store Lary in a dry and safe place, away from children.**
19. **If the power cord is damaged, it can be changed by the reseller. Only qualified persons can make this repair.**
20. **This product cannot be used by children less than 8 years old. Please read carefully this user manual and use Lary with caution.**

COMPONENTS (SEE PAGE 2)

① Air outlet
② Digital display
③ ON/OFF button
④ Pre-filter
⑤ Air inlet
⑥ Continuous drainage outlet
⑦ Tank
⑧ Tank handle
⑨ Multidirectional casters
⑩ Continuous drainage hose

DIGITAL DISPLAY (SEE PAGE 2)

Ⓐ Hygrosmart® Function

Ⓑ Clothes dryer mode

Ⓒ Night mode

Ⓓ Fan operating indicator light

Ⓔ "Full tank" alert

Ⓕ Display of the humidity rate of room air:
- Between 40 and 60%, the display is green to indicate an ideal humidity rate.
- Below 40%, the display is blue to indicate a too dry air.
- Above 60%, the display is red to indicate a too humid air.

USE PRECAUTIONS

- Make sure the product is placed on a dry, level surface.
- Leave at least 50 cm space behind, on the sides and in front of the unit.
- Make sure that the removable filter and the tank are correctly positioned and depressed.
- Do not remove the float from the tank, as this will prevent the unit from starting.

OPERATING INSTRUCTIONS

Make sure that the product is placed on a dry flat surface. Leave at least 20cm behind, around and in front of the appliance. Make sure that the pre-filter and the tank are correctly placed.

1. Plug the appliance.

2. Press the ON/OFF button:
   - The digital display will flicker during the stabilisation time and then, it will display the humidity rate of the room air.
   - Lary automatically starts in **HYGROSMART® FUNCTION**.

3. Press ON/OFF twice to select **"CLOTHES DRYER" MODE**.

4. Press ON/OFF a third time to select **NIGHT MODE**.

5. Press ON/OFF for a long time to turn the appliance off. The fan will stop after 30 seconds.

MAIN FUNCTIONS

Ⓐ **HYGROSMART® FUNCTION:** This mode allows you, at maximum speed, to maintain an ideal humidity level in the air (between 47% and 53%). When the humidity level is below 47%, the unit goes into standby mode: the compressor stops immediately and the fan stops after 30 seconds. If the humidity level is above 53%, the appliance automatically switches on again: the compressor starts up again 3 seconds after the fan.

Ⓑ **"CLOTHES DRYER" MODE:** In "clothes dryer" mode, the appliance works at maximum speed. It is the perfect mode for laundry drying which needs significant air dehumidification.

Ⓒ **"NIGHT" MODE:** Identical to the Hygrosmart® function, this mode allows you to maintain a humidity level between 47 and 53%. However, the appliance works more quietly, at low speed, and it does not produce sound signal once the tank is full.

TANK DRAIN (SEE PAGE 3)

Ⓔ **"FULL TANK" ALERT:** The appliance produces a sound signal once the tank is full. The appliance turns off and the indicator becomes red. To empty the tank:

① Turn off the appliance and pull out the tank using the handle provided.
② Drain the condensate.
③ Reposition the tank.
④ Press the ON/OFF button and choose the desired operating mode.

The dehumidifier is equipped with a tank positioning sensor. As a matter of security, the product turns off if the tank is missing or not properly placed.

ADDITIONAL FUNCTIONS (SEE PAGE 3)

CONTINUOUS DRAINAGE: Thanks to the continuous drainage hose, the appliance will work independently without having to empty the tank. Make sure the hose is not bent and that it is placed on a downward slope so that water can easily drain away. Do not modify or extend the drainage hose.

① Remove the tank.
② Connect the drainage hose.
③ Pass the hose through the opening provided for this purpose before repositioning the tank.

NEGATIVE IONISATION: For your well-being, when it is in operation, the appliance diffuses negative ions into the room. These are created by the corona effect, i.e. an electric current rich in negative ions is applied to very fine carbon fibres. This means that your air dehumidifier DOESN'T produce ozone.

AUTOMATIC ANTIFREEZE FUNCTION (DEFROST): The appliance automatically enters in defrost function if the ambient temperature is between 5°C and 15°C. Every now and then, the compressor stops but the fan continues to work.

MAINTENANCE

CLEANING THE PRE-FILTER: The pre-filter captures dust and extends the appliance efficiency. It is recommended to clean it every month. Unclip the pre-filter and clean it with warm water and a soft brush.

CLEANING THE APPLIANCE:
1. Unplug the appliance before doing any manipulation.
2. Do not immerse the appliance into water or any other liquid.
3. Do not use corrosive, abrasive or flammable products to clean the appliance.
4. Use a soft cloth to remove dust at the air inlets and outlets.
5. To avoid calc deposit, clean the tank at least once a month with an appropriate product or with white vinegar.

STOCKAGE:
To avoid any bacteria or virus proliferation, never store the appliance with water inside the tank and be sure that the appliance is perfectly dry.

1. Empty and clean the tank.
2. Clean the pre-filter.
3. Store the product in a place that is protected against dust and that is clean and dry.

ACCESSORY (NOT INCLUDED)

In order to empty the tank in a high level drain, you can easily add the Pump It Up by air&me lift pump in Lary's tank. Small and easy to handle, it is easy to install and enables the dehumidifier to work independently.

PUMP IT UP
www.airandme.fr/en

FAQ

Circumstance	*Reason*	*Solution*
The product does not work	> The product is not correctly plug or there is an electrical problem.	> Plug the socket correctly and check the voltage and the good functioning of your electrical system. Avoid multi sockets.
	> There is a problem on the electrical system of your house.	
	> The tank is full.	> Empty the tank.
	> The tank is not properly placed.	> Push and place the tank properly.
Drop in the appliance performance (less water in the tank)	> The pre-filter is dirty what obstructs the air flow.	> Clean the pre-filter.
	> The air inlet or outlet is obstructed by something.	> Leave at least 20cm behind, around and in front of the appliance.
	> Temperature is too low.	> Below 15°C the product works in Defrost Mode. It cannot therefore dehumidify to a maximum of its capacity.
	> Humidity rate is already low.	
Abnormal noise	> Something obstructs the fan.	> Make sure that no object obstructs the air flow.
	> The product has a functioning problem.	> Contact your reseller for service support.
E2 display	> Hygrometry sensor problem.	> Contact your reseller for service support.
LO display	> The ambient humidity is less than 35%. The device stops for safety.	> Increase the room humidity rate with an air humidifier (www.airandme.fr/en/air-humidifier).
HI display	> The ambient humidity level is greater than 95%. The device stops for safety.	> If the product has just been unpacked, leave it in the open air for 48 hours.
CL display	> The ambient temperature is below 5°C. The device stops for safety.	> Increase the room temperature with a space heater (www.airandme.fr/en/fan-heater-air).
CH display	> The ambient temperature is above 35°C. The device stops for safety.	

DEUTSCH

Wir danken Ihnen für den Kauf des **Lary**-Luftenfeuchters, ein **air&me**-Produkt. Wir hoffen, das er sie zufriedenstellen wird und zur Verbesserung der Qualität Ihrer Innenraumluft beitragen wird.

Wie bei allen elektrischen Geräten, ist es wichtig, dieses Gerät richtig zu warten, um mögliche Verletzungen oder Beschädigungen zu vermeiden. Bitte lesen Sie sorgfältig die Anweisungen vor der Inbetriebnahme und bewahren Sie die Anleitung zum späteren Nachschlagen auf. Die Firma WAF-direct übernimmt keine Haftung für Schäden, die durch Nichtbeachtung der Bedienungsanleitung verursacht werden. Das Gerät darf nur in der häuslichen Umgebung für die in diesem Handbuch beschriebenen Zwecke verwendet werden. Unsachgemäßer Gebrauch und technische Änderungen am Gerät können zu Risiken für Gesundheit und Leben führen.

TECHNISCHE DATEN

Spannung	220-240 V ~ 50 Hz
Abmessungen (H x B x T)	500 x 280 x 200 mm
Nettogewicht	12kg
Anzahl Geschwindigkeitseinstellungen	2
Leistung	156-180W
Entfeuchtungsoberfläche	40m²
Kapazität des Wasserbehälters	2L
Betriebstemperatur	5°C - 35°C
Entfeuchtungsleistung	12L/Tag (30°C, 80% relative Luftfeuchtigkeit)

VERHÜTUNG VON HAUSHALTSUNFÄLLEN

Die Sicherheit dieses Gerätes entspricht den in der EU geltenden technischen Vorschriften und Normen. Für weitere Informationen oder Anfragen besuchen Sie bitte unsere Website: www.airandme.fr

Unser Kundendienst ist unter folgender Adresse erreichbar: info@airandme.fr

Um Gefahren oder Stromschläge zu vermeiden, trennen Sie das Gerät immer vom Stromnetz, wenn es nicht benutzt, gereinigt oder an einen anderen Platz gestellt wird. Wenden Sie sich im Reparaturfall an qualifiziertes Fachpersonal.

WICHTIGE SICHERHEITSHINWEISE

1. **Lesen Sie die Gebrauchsanweisung sorgfältig durch, bevor Sie Lary verwenden.**
2. **Jegliche Verwendung, die nicht vom Fachhändler empfohlen wird, kann zu Bränden, elektrischer Überspannung oder zu Verletzungen führen.**
3. **Entfernen Sie die Verpackung und stellen Sie sicher, dass Lary nicht beschädigt ist. Im Zweifelsfall das Gerät nicht benutzen und mit Ihrem Fachhändler Kontakt aufnehmen.**
4. **Lassen Sie Kinder nicht mit den verschiedenen Verpackungsteilen spielen.**
5. **Bevor Sie Lary verwenden, vergewissern Sie sich, dass die auf dem Produkt angegebene Spannung mit Ihrer elektrischen Installation übereinstimmt**
6. **In der Nähe eines Kindes die Benutzung des Gerätes besonders überwachen.**
7. **Die Benutzung einer elektrischen Kabelverlängerung kann zu Überhitzung und Brandgefahr führen.**
8. **Trennen Sie das Gerät vom Stromnetz nicht durch Ziehen am Kabel. Trennen Sie Lary immer vom Stromnetz, indem Sie den Stecker festhalten und dann ziehen.**
9. **Führen Sie keine Gegenstände in den Ventilator ein. Dies kann zu Stromschlägen oder Schäden am Gerät führen. Das Gerät nicht bedecken und keine Gegenstände benutzen, die den Luftstrom behindern könnten.**
10. **Trennen Sie das Gerät immer vom Stromnetz, wenn Sie es nicht benutzen.**
11. **Das Gerät niemals verwenden, wenn Gefahr für das Gerät besteht in eine Flüssigkeit zu fallen.**
12. **Lassen Sie während des Gebrauchs mindestens 20 cm Platz an der Rückseite, sowie an den Seiten, wie als auch an der Vorderseite des Gerätes.**
13. **Achten Sie darauf, dass das Gerät auf eine trockene, ebene und horizontale Fläche gestellt wird.**
14. **Verwenden Sie Lary nicht im Freien.**
15. **Trennen Sie den Lary immer vom Stromnetz, wenn Sie es an eine anderen Platz stellen.**
16. **Achten Sie darauf, dass der Ventilator sauber und in gutem Betriebszustand bleibt.**
17. **Verwenden Sie die empfohlenen Ersatzteile (nicht-offizielle Ersatzteile können gefährlich sein und die Garantie erlöschen).**
18. **Lagern Sie das Gerät an einem trockenen und sicheren Ort, außerhalb der Reichweite von Kindern.**
19. **Wenn das Netzkabel beschädigt ist, kann es vom Fachhändler ersetzt werden. Reparaturen dürfen nur von qualifiziertem Fachpersonal durchgeführt werden.**
20. **Dieses Produkt darf nicht von Kindern unter 8 Jahren benutzt werden. Lesen Sie die Betreibsanleitung sorgfältig durch und verwenden Sie Lary mit Sorgfalt.**

KOMPONENTEN (SIEHE SEITE 2)

① Luftauslass
② Digitalanzeige
③ ON/OFF-Taste
④ Vorfilter
⑤ Lufteinlass
⑥ Anschluss für kontinuierliche Entwässerung
⑦ Wasserbehälter
⑧ Griff des Wasserbehälters
⑨ Lenkrollen
⑩ Abflussschlauch für kontinuierliche Entwässerung

DIGITALANZEIGE (SIEHE SEITE 2)

Ⓐ Hygrosmart®-Funktion

Ⓑ Wäschetrocknungs-Modus

Ⓒ Nacht-Modus

Ⓓ Kontrollleuchte für Lüfterbetrieb

Ⓔ Vollmeldeanzeige des Wasserbehälters

Ⓕ Anzeige der Raumluftfeuchtigkeit:
- Zwischen 40 und 60% ist die Anzeige grün, um eine ideale Luftfeuchtigkeit anzuzeigen.
- Unter 40% ist die Anzeige blau, um anzuzeigen, dass die Luft zu trocken ist.
- Über 60% ist die Anzeige rot, um anzuzeigen, dass die Luft zu feucht ist.

VORSICHTSMASSNAHMEN

- Entfernen Sie den Schwimmer nicht aus dem Wasserbehälter, denn dies würde den Start des Gerätes verhindern.
- Achten Sie darauf, dass der Wasserbehälter richtig positioniert und eingeschoben ist. Andernfalls könnte dies das Starten des Gerätes verhindern.

GEBRAUCHSANWEISUNG

Achten Sie darauf, dass das Gerät auf eine trockene und ebene Fläche gestellt wird. Lassen Sie mindestens 20 cm Platz an der Rückseite, sowie an den Seiten, wie als auch an der Vorderseite des Gerätes. Stellen Sie sicher, dass der Vorfilter und der Wasserbehälter richtig eingesetzt sind.

1. Gerät anschließen.

2. Drücken Sie die ON/OFF-Taste des Gerätes:
   - Die Digitalanzeige blinkt bis zur Stabilisierung und zeigt dann die Luftfeuchtigkeit des Raumes an.
   - Lary startet automatisch im **HYGROSMART®-MODUS.**

3. Drücken Sie ein zweites mal um den **WÄSCHETROCKNUNGS-MODUS** auszuwählen.

4. Drücken Sie ein drittes mal um den **NACHT-MODUS** auszuwählen.

5. Drücken Sie eine längere Zeit auf die ON/OFF-Taste, um das Gerät auszuschalten. Der Ventilator stoppt nach 30 Sekunden.

HAUPTFUNKTIONEN

Ⓐ **HYGROSMART®-FUNKTION:** Dieser Modus ermöglicht es Ihnen, bei maximaler Geschwindigkeit ein ideales Feuchtigkeitsniveau in der Luft aufrechtzuerhalten (zwischen 47% und 53%). Wenn die Luftfeuchtigkeit unter 47% liegt, geht das Gerät in den Standby-Modus: der Kompressor stoppt sofort und der Ventilator nach 30 Sekunden. Wenn der Feuchtigkeitsgrad über 53% liegt, schaltet sich das Gerät automatisch wieder ein: der Kompressor startet 3 Sekunden nach dem Ventilator wieder.

Ⓑ **WÄSCHETROCKNUNGSMODUS:** Der Wäschetrocknungs-Modus funktionniert mit maximaler Geschwindigkeit. Das ist der ideale Modus zur Trocknung der Wäsche, für die eine beträchtliche Luftentfeuchtung nötig ist.

Ⓒ **NACHT-MODUS:** Wie bei der Hygrosmart®-Funktion können Sie mit diesem Modus eine ideale Luftfeuchtigkeit zwischen 47 und 53% erreichen. Dieser Modus ist jedoch leiser, das Gerät arbeitet mit minimaler Geschwindigkeit und gibt keinen Piepton von sich, wenn der Wasserbehälter voll ist..

DEN TANK LEEREN (SIEHE SEITE 3)

Ⓔ **WARNANZEIGE WASSERBEHÄLTER VOLL:** Ein Piepton ertönt, wenn der Wasserbehälter voll ist. Das Gerät stoppt und die Anzeige wird rot. Entleerung des Wasserbehälters:

① Schalten Sie das Gerät aus, ziehen Sie am Griff des Wasserbehälters
② leeren Sie das Kondensat
③ Positionieren Sie den Behälter dann neu.
④ Drücken Sie die EIN/AUS-Taste und wählen Sie die gewünschte Betriebsart.

Der Luftentfeuchter ist mit einem Wasserbehälterpositionierungssensor ausgestattet. Für zusätzliche Sicherheit stoppt das Gerät, wenn der Wasserbehälter fehlt oder schlecht positionniert ist.

ZUSÄTZLICHE FUNKTIONEN (SIEHE SEITE 3)

KONTINUIERLICHE ENTWÄSSERUNG: Dank des Abflussschlauches für kontinuierliche Entwässerung arbeitet das Gerät autonom, ohne das Sie dabei den Wasserbehälter entleeren müssen. Achten Sie darauf, dass der Schlauch nicht verbogen ist und dass er nach unten geneigt ist, damit das Wasser leicht abfließen kann. Der Abflussschlauch darf nicht verändert oder verlängert werden.

① Entfernen Sie den Wasserbehälter.
② Verbinden Sie den Abflussschlauch mit dem Gerät.
③ Führen Sie den Schlauch durch die dafür vorgesehene Öffnung, bevor Sie den Wasserbehälter wieder einswewtzen.

NEGATIVE IONISIERUNG: Zu Ihrem Wohlbefinden verteilt das Gerät während des Betriebs negative Ionen im Raum. Diese werden durch den Korona-Effekt erzeugt, d.h. ein elektrischer Strom, der reich an negativen Ionen ist, wird an sehr feine Kohlenstofffasern angelegt. Das bedeutet, dass Ihr Luftentfeuchter KEIN Ozon erzeugt.

AUTOMATIQUE FROSTSCHUTZ-FUNKTION (DEFROST): Diese Frostschutz-Funktion startet automatisch bei Temprateuren zwischen 5°C und 15°C. Der Kompressor stoppt von Zeit zu Zeit, während der Ventilator weiterhin in Betrieb ist.

PFLEGE UND WARTUNG

REINIGUNG DES VORFILTERS: Der Vorfilter filtert den Staub und verlängert somit die Leistungsfähigkeit des Gerätes. Es wird empfohlen den Vorfilter jeden Monat zu reinigen. Lösen Sie den Vorfilter los und reinigen Sie ihn mit Wasser und einer weichen Bürste.

REINIGUNG DES GERÄTES

1. Nehmen Sie das Gerät vor jeglicher Manipulation vom Netz.
2. Tauchen Sie das Gerät nicht in Wasser oder in eine andere Flüssigkeit.
3. Verwenden Sie zur Reinigung des Gerätes keine korrosiven, abrasiven oder brennbaren Produkte.
4. Verwenden Sie ein weiches Tuch, um Staub aus den Luftauslässen und Lufteinlässen zu entfernen.
5. Um Kalkablagerungen zu vermeiden, reinigen Sie bitte den Wasserbehälter mindestens jeden Monat je nach Härte Ihres Wassers mit einem geeigneten Produkt oder mit weißem Essig.

LAGERUNG

Um eine Vermehrung von Bakterien oder Viren zu vermeiden, lagern Sie das Gerät niemals mit Wasser im Wasserbehälter und stellen Sie sicher, dass das gesamte Gerät vollkommen trocken ist.

1. Leeren Sie und reinigen Sie den Wasserbehälter.
2. Säubern Sie den Vorfilter.
3. Lagern Sie das Gerät an einem staubfreien, sauberen und trockenen Ort.

ZUBEHÖR (NICHT MITGELIEFERT)

Um das Wasser aus dem Wasserbehälter in einen hoch gelegenen Abfluss zu leiten, können Sie die Hebepumpe Pump It Up von air&me leicht an den Wasserbehälter anschließen. Klein und handlich, einfach zu installieren, Pump It Up ermöglicht es Ihnen, den Entfeuchter völlig autonom zu betreiben.

PUMP IT UP
www.airandme.fr/en

FAQ

Problem	*Ursache*	*Lösung*
Das Produkt funktionniert nicht	> Das Gerät ist nicht richtig angeschlossen oder es liegt ein elektrisches Kompatibilitätsproblem vor.	> Schließen Sie den Stecker richtig an und stellen Sie sicher, dass die Spannung und der ordnungsgemäße Betrieb des elektrischen Netzes gewährleistet sind. Vermeiden Sie Mehrfachstecker.
	> Es gibt ein Problem im Strom-versorgungsnetz des Hauses.	
	> Der Wasserbehälter ist voll.	> Entleeren Sie den Wasserbehälter.
	> Der Wasserbehälter ist nicht richtig eingesetzt..	> Setzen Sie den Wasserbehälterv ordnungsgemäß ein.
Verminderte Leistung des Gerätes (weniger Wasser im Wasserbehälter)	> Der Vorfilter ist verschmutzt, was den Luftstrom behindert.	> Den Vorfilter säubern.
	> Der Luftein- oder -austritt wird durch etwas verhindert.	> Lassen Sie mindestens 20 cm Platz an der Rückseite, sowie an den Seiten, wie als auch an der Vorderseite des Gerätes.
	> Die Temperatur ist zu niedrig.	> Unterhalb von 15°C arbeitet das Gerät im Defrost-Modus. Das Gerät kann daher seine maximale Leistungsfähigkeit zur Luftentfeuchtung nicht entfalten.
	> Die Luftfeuchtigkeit ist schon niedrig.	
Anormale Geräusche	> Irgendetwas blockiert den Ventilator.	> Vergewissern Sie sich, dass keine Gegenstände den Luftstrom verhindern.
	> Das Gerät ist nicht funktionstüchtig.	> Wenden Sie sich an Ihren Fachhändler, um den Kundenservice in Anspruch zu nehmen.
E2-Anzeige	> Problem mit dem Hygrometriesensor	> Wenden Sie sich an Ihren Händler, um die Unterstützung des Kundendienstes zu erhalten.
LO-Anzeige	> Die Umgebungsfeuchtigkeit beträgt weniger als 35%. Das Gerät stoppt aus Sicherheitsgründen.	> Erhöhen Sie die Luftfeuchtigkeit mit einem Luftbefeuchter (www.airandme.fr/en/air-humidifier).
HI-Anzeige	> Die Luftfeuchtigkeit liegt über 95%. Das Gerät stoppt aus Sicherheitsgründen.	> Wenn das Produkt gerade erst ausgepackt wurde, lasse es 48H an der Luft stehen.
CL-Anzeige	> Die Umgebungstemperatur liegt unter 5°C. Das Gerät stoppt aus Sicherheitsgründen.	> Erhöhen Sie die Raumtemperatur mit einer zusätzlichen Heizung (www.airandme.fr/en/fan-heater-air).
CH-Anzeige	> Die Umgebungstemperatur liegt über 35°C. Das Gerät stoppt aus Sicherheitsgründen.	

NEDERLANDS

Wij danken u voor de aankoop van de luchtontvochtigers **Lary**, een product van **air&me**. Wij hopen dat u tevreden bent met uw aankoop en dat het apparaat zal bijdragen aan de verbetering van de luchtkwaliteit in uw woning.

Net als voor elk ander elektrisch apparaat is een correct onderhoud belangrijk om mogelijke verwondingen of schade te voorkomen. Lees de gebruikershandleiding aandachtig door alvorens het toestel in gebruik te nemen en bewaar deze zorgvuldig voor later gebruik. De onderneming WAF-direct is niet aansprakelijk voor schade veroorzaakt door niet-naleving van deze handleiding. Dit apparaat is bestemd voor privé- en huishoudelijk gebruik, en voor de in deze handleiding beschreven doeleinden. Elk oneigenlijk gebruik en elke technische wijziging aan het apparaat houdt een ernstig gevaar in voor de gezondheid en veiligheid.

TECHNISCHE DATEN

Netspanning	220-240 V ~ 50 Hz
Afmetingen (H x B x D)	500 x 280 x 200 mm
Nettogewicht	12 kg
Aantal snelheidsstanden	2
Maximaal elektrisch vermogen	156-180W
Geschikt voor het ontvochtigen van ruimtes tot	40 m²
Inhoud condensreservoir	2L
Bedrijfstemperatuur	5°C - 35°C
Ontvochtigingscapaciteit	12 L/dag (30°C, 80% R.V.)

VERHÜTUNG VON HAUSHALTSUNFÄLLEN

De veiligheid van dit toestel is conform de geldende technische regels en normen in de EU.
Voor meer informatie of inlichtingen, bezoek onze website: www.airandme.fr/en
Onze klantenservice is bereikbaar op het volgende adres: info@airandme.fr

Om elektrische schokken en andere gevaren te voorkomen, moet u de stekker van het product steeds uit het stopcontact halen wanneer u het product verplaatst, reinigt of niet gebruikt. Laat het apparaat alleen herstellen door gekwalificeerde en vakkundige personen.

BELANGRIJKE VEILIGHEIDSVOORSCHRIFTEN

1. **Lees de instructies zorgvuldig voordat u Lary gebruikt.**
2. **Elk gebruik dat niet door de dealer wordt aanbevolen, kan brand, elektrische schokken of persoonlijk letsel tot gevolg hebben.**
3. **Verwijder de verpakking en zorg ervoor dat Lary niet is beschadigd. Gebruik het apparaat bij twijfel niet en neem contact op met uw dealer.**
4. **Laat kinderen niet met verschillende delen van het pakket spelen.**
5. **Voordat u Lary gebruikt, moet u controleren of het voltage aangegeven op het product overeenkomt met uw elektrische installatie.**
6. **Besteed speciale aandacht aan het gebruik in de buurt van een kind.**
7. **Het gebruik van een verlengsnoer kan oververhitting en brandgevaar veroorzaken.**
8. **Koppel het product niet los door aan de kabel te trekken. Koppel Lary altijd los door de stekker vast te houden en te trekken.**
9. **Steek geen voorwerpen in de ventilator. Dit kan een elektrische schok of schade aan het apparaat tot gevolg hebben. Bedek of plaats geen voorwerpen die de luchtstroom kunnen belemmeren.**
10. **Ontkoppel altijd Lary wanneer deze niet in gebruik is.**
11. **Gebruik het nooit als het risico bestaat dat u in een vloeistof valt.**
12. **Laat tijdens gebruik ten minste 20 cm ruimte achter, aan de zijkanten en voorkant van het apparaat.**
13. **Zorg ervoor dat het product op een droog, plat, horizontaal oppervlak wordt geplaatst.**
14. **Gebruik Lary niet buitenshuis.**
15. **Koppel Lary altijd los bij het verplaatsen.**
16. **Houd het product schoon en in goede gebruiksomstandigheden.**
17. **Gebruik de aanbevolen reserveonderdelen (niet-officiële onderdelen kunnen gevaarlijk zijn en de garantie ongeldig maken).**
18. **Bewaar Lary op een droge plaats en veilig, buiten het bereik van kinderen.**
19. **Als het netsnoer is beschadigd, kan het worden vervangen door de dealer. Alleen gekwalificeerde personen kunnen deze reparatie uitvoeren.**
20. **Dit product kan niet worden gebruikt door kinderen jonger dan 8 jaar. Lees de handleiding aandachtig en gebruik Lary zorgvuldig.**

COMPONENTEN (ZIE PAGINA 2)

① Luchtuitlaat
② Digitaal display
③ AAN/UIT-knop
④ Voorfilter
⑤ Luchtinlaat
⑥ Aansluiting continue afvoer
⑦ Condensreservoir
⑧ Handgreep condensreservoir
⑨ Transportwieltjes
⑩ Afvoerslang

DIGITAAL DISPLAY (ZIE PAGINA 3)

Ⓐ Hygrosmart®-functie

Ⓑ Wasdroog-functie

Ⓒ Nachtmodus

Ⓓ Indicatielampje voor de werking van de ventilator

Ⓔ Controlelampje 'Condensreservoir vol'

Ⓕ Weergave van de vochtigheidsgraad in de ruimte:
- Een groene kleur geeft een ideale luchtvochtigheid aan tussen 40% en 60%.
- Een blauwe kleur geeft aan dat de vochtigheidsgraad lager is dan 40% en dat de lucht te droog is.
- Een rode kleur geeft aan dat vochtigheidsgraad hoger is dan 60% en dat de lucht te vochtig is.

VOORZORGSMAATREGELEN

- Verwijder de vlotter niet uit het condensreservoir. Zonder vlotter zal de ontvochtiger niet starten.
- Zorg ervoor dat het condensreservoir correct geplaatst en goed geïnstalleerd is. Als het reservoir slecht geplaatst is, zal de ontvochtiger niet starten.

INGEBRUIKNAME

Zorg ervoor dat de luchtontvochtiger op een droge en vlakke ondergrond staat. De minimale afstand t.o.v. wanden en voorwerpen moet minstens 20 cm zijn aan de achterzijde, zijkanten en voorzijde van het apparaat. Zorg ervoor dat de voorfilter en het condensreservoir correct zijn geïnstalleerd.

1. Sluit het apparaat aan op een stopcontact.

2. Druk op de AAN/UIT-knop:
   - Het digitale display gaat knipperen. Zodra de stabilisatie voltooid is, wordt de vochtigheidsgraad in de ruimte weergegeven.
   - De luchtontvochtiger Lary start automatisch in de **HYGROSMART®-MODUS.**

3. Druk een tweede keer op de knop om de **WASDROOGMODUS** te selecteren.

4. Druk een derde keer om de **NACHTMODUS** te selecteren.

5. Houd de AAN/UIT-knop lang ingedrukt om het apparaat uit te schakelen. De ventilator stopt na 30 seconden.

HOOFDFUNCTIES

Ⓐ **HYGROSMART®-FUNCTIE:** Met deze modus kunt u, bij maximale snelheid, een ideaal vochtigheidsniveau in de lucht handhaven (tussen 47% en 53%). Wanneer de luchtvochtigheid lager is dan 47%, gaat het apparaat in de stand-by modus: de compressor stopt onmiddellijk en de ventilator stopt na 30 seconden. Als de luchtvochtigheid hoger is dan 53%, schakelt het apparaat automatisch weer in: de compressor start 3 seconden na de ventilator weer op.

Ⓑ **WASDROOGMODUS:** In deze modus werkt de ontvochtiger op maximale snelheid. De wasdroogmodus zorgt dus voor een lage luchtvochtigheid in de ruimte, waardoor de was sneller droogt.

Ⓒ **NACHTMODUS:** Net als de Hygrosmart®-functie zorgt deze modus voor een ideale luchtvochtigheid tussen 47% en 53%. De nachtmodus is echter een stille modus, waarbij het apparaat op minimaal vermogen werkt en er geen geluidssignaal weerklinkt wanneer het condensreservoir vol is.

DE TANK LEGEN (ZIE PAGINA 3)

Ⓔ **CONTROLELAMPJE "CONDENSRESERVOIR VOL":** Een geluidssignaal weerklinkt wanneer het condensreservoir vol is. Het apparaat stopt automatisch en het controlelampje brandt rood. Het condensreservoir legen:
① Schakel de ontvochtiger uit en trek het condensreservoir via de handgreep uit het apparaat.
② Leeg vervolgens het reservoir en plaats het daarna terug in de luchtontvochtiger.
③ Druk op de AAN/UIT-knop en selecteer de gewenste ontvochtigingsmodus.

De ontvochtiger is uitgerust met een sensor voor de juiste positie van het condensreservoir. Uit veiligheidsoverwegingen stopt het apparaat automatisch wanneer het reservoir ontbreekt of slecht geplaatst is.

AANVULLENDE FUNCTIES (ZIE PAGINA 3)

CONTINUE AFVOER: Dankzij de continue afvoer van het condenswater via de afvoerslang kan de ontvochtiger blijven doorwerken zonder dat het reservoir hoeft te worden leeggemaakt. Zorg ervoor dat de afvoerslang niet gebogen of geknikt is en in neerwaartse richting loopt, zodat het water gemakkelijk naar beneden kan worden afgevoerd. De afvoerslang mag niet worden verlengd, verdraaid of vervormd.
① Trek het condensreservoir uit de luchtontvochtiger.
② Sluit de afvoerslang aan.
③ Zorg ervoor dat de afvoerslang door de daarvoor bestemde opening loopt en plaats het condensreservoir terug in de ontvochtiger.

NEGATIEVE IONISATIE: Voor uw welzijn verspreidt het toestel negatieve ionen in de ruimte wanneer het in werking is. Deze worden gecreëerd door het corona-effect, d.w.z. dat een elektrische stroom rijk aan negatieve ionen wordt toegepast op zeer fijne koolstofvezels. Dit betekent dat uw luchtontvochtiger GEEN ozon produceert.

AUTOMATISCHE ANTI-VRIES-FUNCTIE (DEFROST): Wanneer de omgevingstemperatuur tussen 5°C en 15°C ligt, start het apparaat automatisch in de "anti-vries"-modus. De compressor wordt uitgeschakeld en de ventilator blijft werken.

ONDERHOUD

REINIGING VOORFILTER: De voorfilter vangt stofdeeltjes op en verhoogt de effectiviteit van het apparaat. Het is aanbevolen deze filter elke maand schoon te maken. Trek de voorfilter los van de bevestigingsclips en maak de filter schoon met lauw water en een zachte borstel.

REINIGING VAN HET APPARAAT

1. Haal de stekker steeds uit het stopcontact voordat u werkzaamheden uitvoert aan het apparaat.
2. Dompel de ontvochtiger niet onder in water of in andere vloeistoffen.
3. Gebruik geen bijtende, schurende of ontvlambare producten om het apparaat schoon te maken.
4. Gebruik een zachte vod om stofdeeltjes te verwijderen uit de luchtinlaten en -uitlaten.
5. Om kalkaanslag te voorkomen raden we aan het condensreservoir minstens één keer per maand schoon te maken met een geschikt product of met witte azijn.

OPBERGING

Verwijder al het water uit het condensreservoir wanneer u het apparaat voor langere tijd opbergt. Dit voorkomt de verspreiding van bacteriën en virussen. Zorg ervoor dat het apparaat volledig droog is voordat u het opbergt.

1. Leeg het reservoir en spoel het goed uit.
2. Reinig de voorfilter.
3. Bewaar het apparaat op een schone, droge en stofvrije plaats.

ACCESSOIRES

Om het water uit het condensreservoir weg te pompen naar een hoger gelegen afvoerpunt kunt u gebruikmaken van de opvoerpomp Pump It Up van air&me en deze in het condensreservoir plaatsen van de luchtontvochtiger Orain. Deze opvoerpomp is compact, praktisch en eenvoudig te installeren. Dankzij deze pomp kan de luchtontvochtiger volledig autonoom functioneren.

PUMP IT UP
www.airandme.fr/en

FAQ

Probleem	*Oorzaak*	*Oplossing*
Het apparaat start niet	> Het product is niet correct aangesloten of de spanning van het apparaat komt niet overeen met de netspanning.	> Controleer de netspanning en het elektriciteitsnet. Steek vervolgens de stekker opnieuw in het stopcontact. Vermijd het gebruik van tafelcontactdozen en multistekkers.
	> Er is een probleem met het elektriciteitsnet van de woning.	
	> Het condensreservoir is vol.	> Maak het condensreservoir leeg.
	> Het condensreservoir is niet correct geïnstalleerd.	> Duw het reservoir op de juiste manier terug in de luchtontvochtiger.
Het apparaat werkt minder goed (minder water in het reservoir)	> De voorfilter is verontreinigd en belemmert de luchtstroom.	> Maak de voorfilter schoon.
	> De luchtinlaat of -uitlaat is geblokkeerd.	> Laat minstens 20 cm ruimte vrij aan de achterzijde, voorzijde en zijkanten van het apparaat.
	> De temperatuur is te laag.	> Bij een temperatuur onder 15°C wordt de "anti-vries"-modus geactiveerd. Om deze reden functioneert het apparaat niet op maximale ontvochtigingscapaciteit.
	> De luchtvochtigheid in de ruimte is al laag.	
Abnormaal geluid	> De ventilator is geblokkeerd.	> Controleer of er voorwerpen zijn die de luchtstroom hinderen of belemmeren.
	> Het apparaat functioneert niet correct.	> Neem contact op met de klantenservice van de winkel waar u het apparaat hebt gekocht.
Op het display verschijnt "E2"	> Probleem met de vochtigheidssensor.	> Neem contact op met de klantenservice van de winkel waar u het apparaat hebt gekocht.
Op het display verschijnt "LO"	> De luchtvochtigheid is minder dan 35%. Het apparaat stopt voor de veiligheid.	> Verhoog de luchtvochtigheid in de ruimte met een luchtbevochtiger (www.airandme.fr/en/air-humidifier).
Op het display verschijnt "HI"	> Het luchtvochtigheidsniveau is hoger dan 95%. Het apparaat stopt voor de veiligheid.	
Op het display verschijnt "CL"	> De omgevingstemperatuur is lager dan 5°C. Het apparaat stopt voor de veiligheid.	> Verhoog de kamertemperatuur met een ventilatorkachel (www.airandme.fr/en/fan-heater-air).
Op het display verschijnt "CH"	> De omgevingstemperatuur is hoger dan 35°C. Het apparaat stopt voor de veiligheid.	

POLSKI

Dziękujemy za zakup osuszacza powietrza **Lary** marki **air&me**. Mamy nadzieję, że będziesz zadowolony z efektów pracy urządzenia.

Tak jak w przypadku wszystkich urządzeń elektronicznych produkt należy użytkować zgodnie z przeznaczeniem, aby uniknąć szkód w postaci uszkodzenia produktu i/lub obrażeń ciała. Przed podłączeniem urządzenia do sieci elektrycznej prosimy o dokładne zapoznanie się z niniejszą instrukcją oraz o zachowanie jej na później. Zastrzegamy, że nie ponosimy żadnej odpowiedzialności za szkody poniesione w wyniku użytkowania urządzenia niezgodnie z niniejszą instrukcją. Urządzenie jest przeznaczone do użytku domowego, w celach opisanych w instrukcji. Korzystanie z urządzenia w innych celach może stanowić ryzyko dla zdrowia i życia.

SPECYFIKACJA TECHNICZNA

Napięcie	220-240 V ~ 50 Hz
Wymiary (Wys x Szer x Gł)	500 x 280 x 200 mm
Waga netto	12kg
Poziomy prędkości	2
Maksymalne zużycie energii	156-180W
Odpowiedni do pomieszczeń	40m²
Wielkość zbiornika	2L
Zakres temperatur	5°C - 35°C
Wydajność	12L/dzień (30°C, 80% RH)

NORMY BEZPIECZEŃSTWA

Urządzenie jest zgodne z normami i regulacjami obowiązującymi w Unii Europejskiej.

Szczegółowe informacje znajdziesz na www.airandme.fr lub www.airnaturel.pl

Obsługa klienta dostępna jest pod adresem: biuro@airnaturel.pl

Aby uniknąć niebezpieczeństwa porażenia prądem lub innego rodzaju uszczerbku na zdrowiu, zawsze odłączaj osuszacz od sieci elektrycznej w przypadku, gdy: nie używasz urządzenia, przenosisz je w inne miejsce lub je czyścisz. W przypadku konieczności naprawy urządzenia korzystaj z usług wykwalifikowanego serwisanta.

ZASADY BEZPIECZEŃSTWA

1. **Prosimy o zapoznanie się wszystkimi zasadami bezpieczeństwa przed przystąpieniem do obsługi osuszacza Lary.**
2. **Użytkowanie produktu niezgodne z zaleceniami może wywołać pożar, przeciążenie sieci elektrycznej i/lub spowodować uszczerbek na życiu lub zdrowiu.**
3. **Wyjmij osuszacz z opakowania i sprawdź, czy nie ma uszkodzeń. W razie wątpliwości nie korzystaj z urządzenia i skontaktuj się ze sprzedawcą.**
4. **Dzieciom nie wolno bawić się opakowaniem ani jego zawartością.**
5. **Przed podłączeniem osuszacza do prądu sprawdź zgodność napięcia podanego na urządzeniu z napięciem swojej sieci elektrycznej.**
6. **Dzieci przebywające w pobliżu urządzenia powinny być pod opieką dorosłych.**
7. **Korzystanie z przedłużacza może wywołać przeciążenie sieci i pożar.**
8. **W celu odłączenia urządzenia z sieci, nie ciągnij za kabel elektryczny. Możesz to zrobić, przytrzymując gniazdko i ciągnąc za wtyczkę.**
9. **Niedopuszczalne jest wkładanie jakichkolwiek przedmiotów w szczeliny kratek wlotowych lub wylotowych. Urządzenia nie można również niczym przykrywać. Nieprzestrzeganie powyższej zasady może być niebezpieczne i/lub może spowodować zniszczenie urządzenia, a także zablokować dostęp powietrza.**
10. **Jeśli nie korzystasz z urządzenia, wyjmij wtyczkę z gniazdka.**
11. **Urządzenie nie może stać w mokrym i wilgotnym miejscu. Nie wolno korzystać z urządzenia w przypadku ryzyka zamoczenia.**
12. **Na czas pracy ustaw urządzenie tak, aby z każdej strony miało co najmniej 20 cm wolnej przestrzeni: z tyłu, z boków i z przodu.**
13. **Upewnij się, że urządzenie stoi na płaskiej i suchej powierzchni.**
14. **Nie korzystaj z urządzenia poza domem.**
15. **Jeśli chcesz przesunąć lub przenieść urządzenie w inne miejsce, odłącz je od prądu.**
16. **Utrzymuj urządzenie w czystości i w odpowiednich warunkach.**
17. **Korzystaj tylko i wyłącznie z zalecanych części zamiennych (inne mogą stanowić zagrożenie i gwarancja ich nie obejmuje).**
18. **Przechowuj urządzenie w suchym i bezpiecznym miejscu z daleka od dzieci.**
19. **Uszkodzony kabel można wymienić u sprzedawcy. Naprawy może dokonać tylko i wyłącznie wykwalifikowany serwisant.**
20. **Dzieciom poniżej 8 roku życia nie wolno obsługiwać urządzenia. Prosimy o uważne przeczytanie instrukcji i ostrożne obchodzenie się z urządzeniem.**

KOMPONENTY (PATRZ STRONA 2)

① Kratka wylotowa
② Panel cyfrowy
③ ON/OFF (włącznik/wyłącznik)
④ Filtr wstępny
⑤ Kratka wlotowa
⑥ Przyłącze do węża na skropliny
⑦ Zbiornik
⑧ Uchwyt zbiornika
⑨ Kółka wieloskrętne
⑩ Wąż na skropliny do pracy ciągłej

PANEL CYFROWY (PATRZ STRONA 2)

Ⓐ Funkcja Hygrosmart®

Ⓑ Tryb suszenia prania

Ⓒ Tryb nocny

Ⓓ Lampka kontrolna pracy wentylatora

Ⓔ Kontrolka „pełny zbiornik"

Ⓕ Oznaczenia poziomów wilgotności powietrza w pomieszczeniu na panelu cyfrowym:
- Pomiędzy 40 a 60% – kolor zielony, idealny poziom wilgotności.
- Poniżej 40% – kolor niebieski, powietrze jest zbyt suche.
- Powyżej 60% – kolor czerwony, powietrze jest zbyt wilgotne.

ŚRODKI OSTROŻNOŚCI

- Upewnij się, że produkt znajduje się na suchej, równej powierzchni.
- Pozostaw co najmniej 50 cm miejsca za, po bokach i przedniej części urządzenia.
- Upewnij się, że wyjmowany filtr i zbiornik są wciśnięte i wciśnięte.
- Nie usuwaj pływaka ze zbiornika, ponieważ uniemożliwi to uruchomienie urządzenia.

INSTRUKCJA OBSŁUGI

Upewnij się, że produkt stoi na suchej i płaskiej powierzchni. Z tyłu, z przodu i po obu bokach urządzenia powinno być co najmniej 20 cm wolnej przestrzeni. Sprawdź, czy filtr wstępny i zbiornik są właściwie umieszczone.

1. Podłącz urządzenie do prądu.

2. Naciśnij przycisk ON/OFF
   - W trakcie kalibracji urządzenia panel cyfrowy będzie migotał, a następnie wyświetli poziom wilgotności powietrza w pomieszczeniu.
   - Lary automatycznie startuje z poziomu funkcji **HYGROSMART®**.

3. Naciśnij ON/OFF dwa razy, aby uruchomić tryb suszenia prania.

4. Naciśnij ON/OFF trzy razy, aby uruchomić tryb nocny.

5. Naciskaj ON/OFF przez dłuższą chwilę, aby wyłączyć urządzenie. Wentylator zatrzyma się po 30 sekundach.

GŁÓWNE FUNKCJE

Ⓐ **HYGROSMART®:** Tryb ten pozwala, przy maksymalnej prędkości, utrzymać idealny poziom wilgotności powietrza (pomiędzy 47% a 53%). Gdy poziom wilgotności powietrza jest niższy niż 47%, urządzenie przechodzi w tryb czuwania: sprężarka zatrzymuje się natychmiast, a wentylator zatrzymuje się po 30 sekundach. Jeśli poziom wilgotności powietrza jest wyższy niż 53%, urządzenie włącza się automatycznie ponownie: sprężarka uruchamia się ponownie 3 sekundy po włączeniu wentylatora.

Ⓑ **SUSZENIE PRANIA:** W tym trybie urządzenie pracuje przy najwyższej możliwej prędkości. Jest to doskonały sposób na szybkie wysuszenie prania, gdy niezbędne jest bardziej suche powietrze niż zwykle.

Ⓒ **TRYB NOCNY:** Tak samo jak w przypadku funkcji Hygrosmart®, tryb ten pozwala na utrzymanie wilgotności powietrza w przedziale między 47% and 53% z tą różnicą, że urządzenie pracuje o wiele ciszej oraz przy niskiej prędkości i nie wydaje sygnału dźwiękowego, gdy zbiornik się napełni.

PEŁNY ZBIORNIK (PATRZ STRONA 3)

Ⓔ **PEŁNY ZBIORNIK:** Urządzenie informuje za pomocą sygnału dźwiękowego, że zbiornik na wodę jest pełen i należy go opróżnić. Następuje automatycznie wyłączenie osuszacza, a wskaźnik podświetla się na czerwono. Aby opróżnić zbiornik:
① Wyłącz urządzenie, wyjmij zbiornik za pomocą uchwytu.
② Wylej zawartość.
③ Wsuń zbiornik z powrotem na miejsce.
④ Następnie naciśnij ON/OFF i wybierz pożądany tryb.

Czujnik położenia zbiornika: Ze względów bezpieczeństwa osuszacz wyłącza się, jeśli zbiornik kondensatu jest nieprawidłowo umieszczony lub nie został włożony do urządzenia.

FUNKCJE DODATKOWE (PATRZ STRONA 3)

TRYB CIĄGŁEGO OSUSZANIA: Urządzenie może działać w trybie ciągłym, bez konieczności opróżniania zbiornika na skropliny, dzięki możliwości podłączenia węża. Upewnij się, że wąż nie jest pozginany i splątany i że prowadzi w dół tak, aby skropliny mogły grawitacyjnie i swobodnie spływać do odpływu kanalizacyjnego. Nie zmieniaj ani nie przedłużaj węża odpływowego.
① Wyjmij zbiornik.
② Zamontuj wąż na skropliny.
③ Przeciągnij końcówkę węża przez przyłącze na urządzeniu, zamocuj ją, a następnie wsuń zbiornik z powrotem na miejsce.

JONIZACJA UJEMNA: Dla dobrego samopoczucia, podczas pracy, urządzenie rozprasza jony ujemne w pomieszczeniu. Powstają one w wyniku efektu korony, tzn. prąd elektryczny bogaty w jony ujemne jest przykładany do bardzo drobnych włókien węglowych. Oznacza to, że Twój osuszacz powietrza NIE wytwarza ozonu.

AUTOMATYCZNE ODMRAŻANIE: Urządzenie automatycznie przechodzi na tryb defrost (odszranianie), jeśli temperatura w pomieszczeniu wynosi pomiędzy 5°C a 15°C. W regularnych odstępach czasu kompresor zatrzymuje się, ale wentylator działa w trybie ciągłym.

KONSERWACJA

CZYSZCZENIA FILTRA WSĘPNEGO: Filtr wstępny zatrzymuje kurz i w ten sposób poprawia skuteczność oraz wydłuża życie urządzenia. Zaleca się czyszczenie filtra wstępnego co miesiąc. Odepnij filtr i umyj go za pomocą ciepłej wody i miękkiej szczotki.

CZYSZCZENIE URZĄDZENIA:
1. Przed każdą czynnością wyjmij wtyczkę z gniazdka elektrycznego.
2. Nie zanurzaj urządzenia w wodzie ani w żadnym innym płynie.
3. Do czyszczenia urządzenia nie stosuj żadnych żrących, łatwopalnych ani ścierających środków.
4. Aby pozbyć się kurzu z kratek wlotowych i wylotowych oraz z całego urządzenia, używaj miękkiej ściereczki.
5. Aby uniknąć zakamienienia, czyść zbiornik raz w miesiącu za pomocą odpowiedniego środka z dodatkiem octu.

PRZECHOWYWANIE:
Aby uniknąć namnożenia się bakterii i wirusów, zawsze opróżniaj zbiornik i dbaj, by urządzenia było idealnie suche.

1. Opróżnij i umyj zbiornik.
2. Wyczyść filtr wstępny.
3. Przechowuj urządzenie w suchym, czystym i zabezpieczonym przed kurzem miejscu.

DODATKOWE AKCESORIA

Aby szybko i łatwo opróżniać zbiornik, możesz nabyć dodatkową pompę do wody Pump it Up marki air&me. Jest mała, łatwa w obsłudze oraz w montażu. Dzięki niej osuszacz może pracować bezobsługowo.

PUMP IT UP
www.airandme.fr/en

FAQ

Problem	*Przyczyna*	*Rozwiązanie*
Urządzenie nie działa	> Produkt nie jest prawidłowo podłączony lub wystąpił problem elektryczny.	> Podłącz prawidłowo wtyczkę do gniazdka i sprawdź, czy jest w nim prawidłowe napięcie. Sprawdź, czy sieć elektryczna w pomieszczeniu działa prawidłowo. Nie używaj rozgałęźników.
	> Wystąpił problem w instalacji elektrycznej Twojego domu.	
	> Zbiornik jest pełny.	> Opróżnij zbiornik.
	> Zbiornik nie jest na swoim miejscu.	> Wyjmij i wsuń zbiornik na miejsce prawidłowo.
Spadek skuteczności urządzenia (mniej wody w zbiorniku)	> Filtr wstępny jest zabrudzony i utrudnia przepływ powietrza.	> Wyczyść filtr wstępny.
	> Wlot lub wylot powietrza jest zablokowany.	> Zostaw 20 cm z każdej strony urządzenia.
	> Temperatura jest zbyt niska.	> Poniżej 15°C urządzenie pracuje w trybie Defrost, przez co nie może działać na najwyższych obrotach.
	> Niska wilgotność powietrza w pomieszczeniu.	
Nietypowy hałas	> Wentylator jest zablokowany.	> Upewnij się, czy nic nie blokuje przepływu powietrza.
	> Pojawił się problem z urządzeniem.	> Skontaktuj się serwisantem.
Na panelu wyświetla się komunikat E2	> Problem z czujnikiem wilgotności.	> Skontaktuj się serwisantem.
Na panelu wyświetla się komunikat LO	> Poziom wilgotności spadł poniżej 35%. Urządzenie wstrzymało pracę ze względów bezpieczeństwa.	> Zwiększ poziom wilgotności powietrza (np. nawilżaczem powietrza).
Na panelu wyświetla się komunikat HI	> Poziom wilgotności jest wyższy niż 95%. Urządzenie wstrzymało pracę ze względów bezpieczeństwa.	> Jeśli produkt został dopiero co rozpakowany, należy pozostawić go na wolnym powietrzu na 48 godzin.
Na panelu wyświetla się komunikat CL	> Temperatura w pomieszczeniu spadła poniżej 5°C. Urządzenie wstrzymało pracę ze względów bezpieczeństwa.	> Zwiększ temperaturę w pomieszczeniu (np. za pomocą grzejnika).
Na panelu wyświetla się komunikat CH	> Temperatura w pomieszczeniu jest wyższa niż 35°C.Urządzenie wstrzymało pracę ze względów bezpieczeństwa.	

SUOMI

Kiitos, että ostit **Lary**-ilmankuivaajan, joka on **air&me**-tuote. Toivomme, että olet siihen täysin tyytyväinen ja se parantaa sisäilman laatua käyttökohteessasi.

Kuten kaikkien kotitalouksien sähkölaitteiden tavoin, on tärkeää pitää tämä laite kunnolla, jotta vältytään mahdollisilta loukkaantumisilta tai vammoilta. Lue ohjeet huolellisesti ennen käyttöönottoa ja säilytä tämä käyttöohje myöhempää käyttöä varten. WAF-direct hylkää kaiken vastuun vahingoista, jotka aiheutuvat näiden ohjeiden noudattamatta jättämisestä. Laitetta saa käyttää vain kotona tässä käyttöohjeessa kuvattuihin tarkoituksiin. Virheellinen käyttö sekä laitteen tekniset muutokset voivat johtaa terveyteen ja elämään.

TEKNISET TIEDOT

Jännite	220-240 V ~ 50 Hz
Mitat (K x L x S)	500 x 280 x 200 mm
Nettopaino	12kg
Nopeuksien lukumäärä	2
Teho	156-180W
Pinta-ala	40m²
Säiliön tilavuus	2L
Käyttölämpötila	5°C - 35°C
Kosteuden poistokapasiteetti	12L/VRK (30°C, 80% RH)

KODIN TAPATURMIEN EHKÄISY

Tämä laitteen turvallisuus vastaa Euroopan unionin teknisiä vaatimuksia ja normeja. Jos kaipaat lisätietoja tai ohjeita, katso Internet-sivujamme: www.airandme.fr/en

Asiakaspalvelumme on käytettävissä seuraavassa osoitteessa: info@airandme.fr

Vaarojen ja sähköiskujen välttämiseksi tuote on aina irrotettava sähköverkosta, kun se ei ole käytössä, siirrettäessä ja puhdistettaessa laitetta. Korjaustapauksissa on otettava yhteyttä pätevään henkilöstöön.

TÄRKEITÄ TURVATIEDOTUKSIA

1. **Lue ohjeet huolella ennen Evel-laitteen käyttöä.**
2. **Kaikki käytöt, joita valmistaja ei suosittele, voivat aiheuttaa tulipalon, ylijännitteen tai henkilövahinkoja.**
3. **Poista pakkaus ja varmista, että Evel-laite ei ole vahingoittunut. Jos sinulla on epäilyksiä, älä käytä laitetta ja ota yhteyttä jälleenmyyjään.**
4. **Älä anna lasten leikkiä pakkauksen eri osilla. Ole erityisen varovainen, kun käyttö tapahtuu lasten läheisyydessä.**
5. **Ennen Evel-laitteen käyttöä on varmistettava, että tuotteella ilmoitettu jännite vastaa sähköverkon jännitettä.**
6. **Pay special attention when using the appliance near a child.**
7. **Jatkojohdon käyttö voi aiheuttaa ylikuumenemista ja tulipalovaaran.**
8. **Älä irrota laitetta sähköverkosta vetämällä johdosta. Irrota Evel verkosta aina pitämällä kiinni ja vetämällä pistokkeesta.**
9. **Älä peitä ilman virtaamista puhaltimesta tai laita siihen esineitä: se voi aiheuttaa sähköiskuja tai vahingoittaa laitetta. Älä laita sormia laitteen tulo- tai lähtöaukkoihin, sillä se voi aiheuttaa fyysisiä vahinkoja.**
10. **Irrota Evel aina sähköverkosta, kun et käytä sitä.**
11. **Älä koskaan käytä Evel-laitetta, jos on olemassa vaara, että se putoaa nesteeseen.**
12. **Jätä 20 cm tilaa laitteen taakse ja sivuille ja laitteen eteen.**
13. **Varmista, että laite on asennettu kuivalle ja tasaiselle pinnalle.**
14. **Älä käytä Evel-laitetta ulkona.**
15. **Irrota Evel aina sähköverkosta, kun siirrät sitä.**
16. **Pidä tuote puhtaana ja hyvässä käyttökunnossa.**
17. **Käytä suositeltuja varaosia (virheelliset varaosat voivat vaarallisia ja kumota takuun).**
18. **Säilytä Evel-tuotetta kuivassa ja suojatussa paikassa poissa lasten ulottuvilta.**
19. **Jos sähköjohto on vahingoittunut, jälleenmyyjän on vaihdettava se. Vain pätevät henkilöt saavat tehdä tämän korjauksen.**
20. **Alle 8-vuotiaat lapset eivät saa käyttää tätä laitetta. Lue ohjeet huolella ja käytä Evel-laitetta varoen.**

KOMPONENTIT (KATSO SIVU 2)

① Ilman ulostulo
② Digitaalinäyttö
③ ON/OFF-painike
④ Esisuodatin
⑤ Ilman sisääntulo
⑥ Jatkuvan juoksutuksen ulostulo
⑦ Säiliö
⑧ Säiliön kahva
⑨ Kääntyvät rullat
⑩ Jatkuvan juoksutuksen letku

DIGITAALINÄYTTÖ (KATSO SIVU 2)

Ⓐ Hygrosmart®-toiminnon merkkivalo

Ⓑ Pyykinkuivaustoiminnon merkkivalo

Ⓒ Yökäytön merkkivalo

Ⓓ Tuulettimen toiminnan merkkivalo

Ⓔ Täyden säiliön merkkivalo

Ⓕ Huoneen kosteustason näyttö:
- Välillä 40 ja 60 % näyttö on vihreä merkkinä siitä, että kosteustaso on ihanteellinen.
- Alle 40% näyttö on sininen merkkinä siitä, että ilma on liian kuivaa.
- Yli 60% näyttö on punainen merkkinä siitä, että ilma on liian kosteaa.

VAROITUKSIA

- Varmista, että laite on asennettu kuivalle ja tasaiselle pinnalle.
- Jätä tilaa ainakin 20cm laitteen taakse ja sivuille, ja vähintään 50 cm laitteen eteen.
- Varmista, että esisuodatin ja säiliö on asennettu oikein.
- Älä ota uimuria pois säiliöstä, sillä se estäisi laitteen käynnistymisen.

KÄYTTÖOHJEET

Varmista, että laite on asennettu kuivalle ja tasaiselle pinnalle. Jätä tilaa ainakin 20cm laitteen taakse ja sivuille, ja vähintään 50 cm laitteen eteen. Varmista, että esisuodatin ja säiliö on asennettu oikein.

1. Kytke laite sähköverkkoon.

2. Paina ON/OFF-painiketta:
   - Digitaalinäyttö vilkkuu vakiintumisen ajan ja näyttää sitten huoneen kosteuden.
   - Lary käynnistyy sitten automaattisesti **HYGROSMART®-KÄYTÖSSÄ**.

3. Paina uudestaan valitaksesi pyykinkuivauskäytön.

4. Paina kolmannen kerran valitaksesi yökäytön.

5. Paina pitkään ON/OFF-painiketta sammuttaaksesi laitteen. Puhallin sammuu 30 sekunnin kuluttua.

PÄÄTOIMINNOT

Ⓐ **HYGROSMART®:** Tämä tila antaa sinun ylläpitää ihanteellista kosteustasoa ilmassa maksiminopeudella (välillä 47%-53%). Kun kosteuspitoisuus on pienempi kuin 47%, yksikkö siirtyy valmiustilaan: kompressori pysähtyy heti ja tuulettimen pysähtyy 30 sekunnin kuluttua. Jos kosteus on yli 53%, laite käynnistyy automaattisesti: kompressori käynnistyy uudelleen 3 sekunnin kuluttua tuulettimesta.

Ⓑ **PYYKINKUIVAUSKÄYTTÖ:** Kuivausrumputilassa laite toimii maksiminopeudella..

Ⓒ **YÖKÄYTTÖ:** Tämä käyttö on samanlainen kuin Hygrosmart® ja sen avulla kosteustason voi pitää välillä 47 ja 53%. Laite toimii kuitenkin hiljaisemmin miniminopeudella eikä äänimerkki soi, kun säiliö täyttyy.

SÄILIÖN TYHJENNYS (KATSO SIVU 3)

Ⓔ **SÄILIÖ TÄYNNÄ:** Äänimerkki soi, kun laitteen säiliö on täynnä. Laite sammuu ja merkkivalo palaa punaisena. Tyhjennä säiliö:

① Sammuta laite ja vedä säiliö ulos.
② Tyhjennä kondensaatti.
③ Aseta säiliö paikalleen.
④ Paina ON / OFF-painiketta ja valitse haluamasi käyttötapa.

Säiliön ilmaisin: Kosteudenpoistaja on varustettu säiliön asentoanturilla. Turvallisuuden takaamiseksi laite pysähtyy, jos säiliö puuttuu tai on huonosti paikoillaan.

LISÄTOIMINNOT(KATSO SIVU 3)

JATKUVA JUOKSUTUS: Tuote toimii kaikilla käyttötavoilla jatkuvasti ilman, että säiliö täytyy tyhjentää. Varo, että letku ei taitu, aseta se alaspäiseen kulmaan, jotta vesi pääsee helposti pois.

① Irrota säiliö.
② Kytke juoksutusletku.
③ Vedä letku sille tarkoitettuun aukkoon ennen säiliön asettamista.

NEGATIIVINEN IONISAATIO: Hyvinvointisi vuoksi laite levittää negatiivisia ioneja huoneeseen, kun se on toiminnassa. Ne syntyvät koronaefektin avulla, eli erittäin hienoihin hiilikuituihin kohdistuu runsaasti negatiivisia ioneja sisältävä sähkövirta. Tämä tarkoittaa, että ilmankuivain EI tuota otsonia.

AUTOMAATTINEN HURTEENPOISTO: Tuote käynnistyy automaattisesti huurteenpoistokäytössä, kun lämpötila on välillä 5°C ja 15°C. Kompressori pysähtyy ja jättää puhaltimen toimimaan.

HOITO

ESISUODATTIMEN PUHDISTUS: Esisuodatin poistaa pölyä ja pidentää laitteen tehokasta käyttöaikaa. Se on syytä pestä kerran kuussa. Irrota esisuodatin ja puhdista se vedellä ja pehmeällä harjalla.

LAITTEEN PUHDISTUS:
1. Irrota laite verkkosyötöstä aina ennen sen käsittelyä.
2. Älä upota laitetta veteen tai muihin nesteisiin.
3. Älä käytä syövyttäviä, hankaavia tai helposti syttyviä tuotteita laitteen puhdistamiseen.
4. Käytä pehmeää kangasta poistaaksesi pölyn ilman sisääntulosta ja lähdöstä.
5. Jotta kalkkikarstan kertymiseltä voisi välttyä, säiliö on puhdistettava joka kuukausi veden kovuudesta riippuen sopivalla tuotteella tai kirkkaalla etikalla.

SÄILYTYS:
1. Ennen laitteen laittamista säilytykseen säiliö on tyhjennettävä ja pestävä, varmista myös, että koko laite on täysin kuiva.
2. Jotta bakteerit ja virukset eivät pääsisi leviämän, laitetta ei saa säilyttää vettä säiliössä.
3. Säilytä tuotetta suojassa pölyltä kuivassa ja puhtaassa paikassa.

LISÄVARUSTE (EI SISÄLLY TOIMITUKSEEN)

Lary-säiliön veden tyhjentämiseksi korotettuun viemäriin voit lisätä pumpun ylös ylös ilmalla & minulla. Pieni ja helppo käsitellä, se on helppo asentaa ja voit käyttää kuivainta täysin itsenäisesti.

PUMP IT UP
www.airandme.fr/en

FAQ

Ongelma	*Syy*	*Ratkaisu*
Tuote ei toimi	> Laitetta ei ole kytketty kunnolla tai sähkönsyöttö ei vastaa laitetta.	> Kytke pistoke kunnolla ja varmista, että sähköverkon jännite on oikea ja se toimii kunnolla.
	> Asunnon sähköverkossa on vikaa.	
	> Säiliö on täynnä.	> Tyhjennä säiliö.
	> Säiliötä ei ole kytketty oikein.	> Työnnä ja kytke säiliö kunnolla.
Kosteuden-poistoteho on vähentynyt. (säiliössä on vähemmän vettä)	> Esisuodatin on likainen ja se haittaa ilman virtausta.	> Puhdista esisuodatin.
	> Jokin tukkii ilman tulon tai lähdön.	> Jätä tilaa ainakin 20cm laitteen taakse ja sivuille ja laitteen eteen.
	> Lämpötila on liian matala.	> Kun lämpötila on alle 15°C , laite toimii huurteenpoistokäytössä. Laite ei siis voi poistaa kosteutta täydellä teholla.
	> Kosteus on jo alhainen.	
Epänormaalia melua	> Jokin estää puhaltimen toiminnan.	> Varmista, että mikään este ei tuki ilman virtausta.
	> Laitteessa on toimintahäiriö.	> Käänny jälleen myyjän puoleen jälkimyyntipalvelua varten.
E2-näyttö	> Kosteusanturin vika	> Käänny jälleen myyjän puoleen jälkimyyntipalvelua varten.
LO-näyttö	> Ympäristön kosteus on alle 35%. Laite pysähtyy turvallisuuden vuoksi.	> Lisää ilmankosteutta ilmankostuttimella (www.airandme.fr/en/air-humidifier).
HI-näyttö	> Ympäristön kosteustaso on yli 95%. Laite pysähtyy turvallisuuden vuoksi.	> Jos tuote on juuri purettu pakkauksesta, jätä se ulkoilmaan 48 tunniksi.
CL-näyttö	> Ympäristön lämpötila on alle 5°C. Laite pysähtyy turvallisuuden vuoksi.	> Lisää huonelämpötilaa tilalämmittimellä (www.airandme.fr/en/fan-heater-air).
CH-näyttö	> Ympäristön lämpötila on yli 35°C. Laite pysähtyy turvallisuuden vuoksi.	

Garantie
Les produits sont garantis pour une période de deux ans à partir de la date d'achat, sur présentation de la facture, contre toute défaillance résultant d'un vice de fabrication ou de matériau. Cette garantie ne couvre pas les vices ou dommages résultant d'une mauvaise installation, d'une utilisation incorrecte, ou de l'usure normale des produits. Les pièces détachées sont également disponibles sur une durée de 2 ans après la date d'achat.

Air&me ne saurait être tenu responsable d'une mauvaise utilisation faite de ces produits, d'une utilisation qui s'avérerait dangereuse ou non appropriée.

DEEE
Traitement des appareils électriques et électroniques en fin de vie (applicable dans les pays de l'Union européenne et aux autres pays européens disposant de systèmes de collectes appropriés). Ce symbole apposé sur le produit indique que ce produit ne doit pas être traité avec les déchets ménagers. Il doit être remis à un point de collecte approprié pour le recyclage des EEE (Équipements Électriques et Électromagnétiques). En s'assurant que ce produit est bien mis au rebut de manière appropriée, vous aiderez à prévenir les conséquences négatives potentielles pour l'environnement et la santé humaine. Le recyclage des matériaux aidera à conserver les ressources naturelles. Pour avoir des informations complémentaires au sujet du recyclage de ce produit, contacter la municipalité, la déchetterie ou le magasin d'achat.

Warranty
The appliances are under warranty for a 2-year period from the purchase date. The warranty covers all failures resulting from hidden manufacturing or raw material defects. This warranty does not cover failures or damages resulting from an inadequate setup or usage, or from the normal wear and tear of the product. Spare parts are also available for a period of 2 years after the date of purchase.
Air&me cannot be held liable in case of an inadequate or dangerous use of the products.

DEEE
Disposal of Electric and Electronic Equipment (Applicable in the countries of the European Union and other European countries with separate collection systems appropriate). This symbol on the product indicates that this product shall not be treated as household waste. It should be handed over to the applicable collection point for the recycling of EEE (Electrical and Electromagnetic Equipment). By ensuring this product is disposed of correctly, you will help prevent potential negative consequences for the environment and human health. The recycling of materials will help to conserve natural resources. For additional information about recycling of this product, please contact the municipality, the waste or the retailer.

Garantie
Gegen Vorlage der Rechnung werden die Produkte für einen Zeitraum von zwei Jahren ab dem Kaufdatum gegen Schäden durch fehlerhafte Verarbeitung oder Bauteile garantiert. Diese Garantie gilt nicht für Mängel oder Schäden, die durch unsachgemäße Installation, unsachgemäße Verwendung oder normale Abnutzung des Produktes verursacht werden. Ersatzteile stehen ebenfalls für einen Zeitraum von 2 Jahren ab dem Kaufdatum zur Verfügung. Ersatzteile stehen ebenfalls für einen Zeitraum von 2 Jahren ab dem Kaufdatum zur Verfügung. Air&me kann nicht für die unsachgemäße, gefährliche oder ungeeignete Verwendung dieser Produkte verantwortlich gemacht werden.

WEEE
Entsorgung von gebrauchten elektrischen und elektronischen Geräten (anwendbar in den Ländern der Europäischen Union und anderen europäischen Ländern, die über entsprechende Sammelsysteme verfügen). Dieses Symbol auf dem Produkt zeigt an, dass dieses Produkt nicht als Hausmüll entsorgt werden darf.

Es muss für das Recycling von Elektro- und Elektronikgeräten an eine geeignete Sammelstelle gegeben werden. Indem Sie sicherstellen, dass dieses Produkt ordnungsgemäß entsorgt wird, tragen Sie dazu bei die Umwelt und die Menschen vor möglichen negativen Folgen zu schützen. Die Wiederverwertung von Baustoffen trägt dazu bei natürliche Ressourcen zu schonen. Für weitere Informationen über das Recycling dieses Produktes wenden Sie sich bitte an Ihre Gemeinde, einen Wertstoffhof oder an Ihren Fachhändler.

Garantie
De producten hebben een garantie van 2 jaar, te rekenen vanaf de aankoopdatum, na voorlegging van de aankoopfactuur, voor alle defecten te wijten aan materiaal-, constructie- of fabricagefouten. Deze garantie geldt niet voor gebreken of schade als gevolg van onjuiste installatie, onjuist gebruik, of normale slijtage van de producten. De onderdelen blijven beschikbaar voor een periode van 2 jaar na aankoopdatum.

Air&me kan niet aansprakelijk worden gesteld voor een onjuist, gevaarlijk of oneigenlijk gebruik van deze producten.

AEEA
Verwerking van afgedankte elektrische en elektronische apparatuur (van toepassing in de lidstaten van de Europese Unie en in andere Europese landen die beschikken over geschikte inzamelingssystemen). Dit symbool op het product geeft aan dat dit product niet met huishoudelijk afval mag worden verwerkt. Het moet worden ingeleverd bij een geschikt inzamelpunt voor het recycle(re)n van EEA (elektrische, elektronische en elektromagnetische apparatuur). Door ervoor te zorgen dat dit product correct wordt afgedankt, helpt u mogelijke negatieve gevolgen te voorkomen voor het milieu en de volksgezondheid. Het recycle(re)n van materialen draagt bij tot de bescherming van natuurlijke hulpbronnen. Voor meer informatie over het recycle(re)n van dit product, neem contact op met uw lokale overheid, stortplaats of plaats van aankoop.

Gwarancja
Niniejsza gwarancja jest ważna przez 2 lata (dwa lata) od daty zakupu. Gwarancja obejmuje wszystkie uszkodzenia wynikłe z ukrytych wad produkcyjnych i materiałowych produktu. Niniejsza gwarancja nie obejmuje uszkodzeń i błędów wynikłych z nieodpowiedniego korzystania z urządzenia ani z normalnego zużycia się produktu. Części zamienne objęte gwarancją są też dostępne przez 2 lata od daty zakupu. Air&me nie ponosi odpowiedzialności za nieodpowiednie i niebezpieczne korzystanie z produktów.

DEEE
Zbyt elektrycznego i elektronicznego sprzętu (dotyczy krajów Unii Europejskiej i innych europejskich krajów, w których istnieje system segregacji) . Ten symbol oznacza, że produkt nie będzie traktowany jako odpad komunalny. Powinien być przekazany do specjalnego punktu zbiórki zużytego sprzętu elektrycznego i elektronicznego. Upewniając się, że produkt ten został przekazany we właściwe miejsce do recyklingu, pomagasz zapobiegać potencjalnym negatywnym konsekwencjom dla środowiska i zdrowia ludzkiego. Recykling materiałów przyczynia się do ochrony zasobów naturalnych. Aby uzyskać dodatkowe informacje na temat recyklingu tego produktu, prosimy o kontakt z gminą, zakładem utylizacji odpadów lub sprzedawcą.vaikutuksia. Materiaalien kierrätys auttaa säästämään luonnonvaroja. Jos kaipaat lisätietoja tämän tuotteen kierrättämisestä, ota yhteys oman kuntasi viranomaisiin, kaatopaikkaan tai tuotteen ostopaikkaan.

Takuu
Tuotteilla on kahden vuoden takuu ostopäivästä lukien laskua vastaan, takuu kattaa valmistus- ja materiaaliviat. Tämä takuu ei kata vikoja tai vaurioita, jotka johtuvat virheellisestä asennuksesta tai käytöstä ja normaalista kuluvien osien kulumisesta. Varaosia on saatavissa myös 2 vuoden ajan ostopäivästä lukien.
Air Naturel ei ole vastuussa tämän tuotteen virheellisestä, mahdollisesti vaaralliseksi osoittautuvasta tai asiattomasta käsittelystä.

DEEE

Sähkölaitteiden ja elektronisten laitteiden käsittely käyttöiän lopussa (koskee Euroopan unionin maita ja muita Euroopan maita, joissa on asianmukaiset keräysjärjestelmät). Tämä tuotteelle asetettu symboli tarkoittaa, että tätä tuotetta ei saa käsitellä talousjätteen kanssa. Se on toimitettava kierrätettäväksi sähköisten ja sähkömagneettisten laitteiden jätteen keräyspisteeseen. Varmistamalla, että tämä tuote hävitetään asianmukaisella tavalla autat ehkäisemään ympäristölle ja ihmisten terveydelle haitallisia vaikutuksia. Materiaalien kierrätys auttaa säästämään luonnonvaroja. Jos kaipaat lisätietoja tämän tuotteen kierrättämisestä, ota yhteys oman kuntasi viranomaisiin, kaatopaikkaan tai tuotteen ostopaikkaan.

CERTIFICATS DE CONFORMITÉ/ CONFORMITY CERTIFICATES

Je soussigné, Waf-direct/air&me, declare que l'equipement est conforme aux directives suivantes :

Directive 2014/35/EU Basse Tension
Directive 2014/30/EU Electromagnetic Compatibility
Directive 2009/142/EC of 30 November 2009 relating to gas appliances
Directive RoHS, restriction of hazardous substances in electrical and electronic equipment 2011/65/UE

I, Waf-direct/air&me, declare that the equipment conforms to the following guidelines:

Directive 2014/35/EU Low Voltage
Directive 2014/30/EU Electromagnetic Compatibility
Directive 2009/142/EC of 30 November 2009 relating to gas appliances
Directive RoHS, restriction of hazardous substances in electrical and electronic equipment 2011/65/UE

La déclaration de conformité peut être téléchargée depuis notre site, via la page produit LARY, dans la rubrique certificats.

Declaration of conformity could be downloaded from our website, via the LARY product page, in the certificates section.

183 av. Georges Clémenceau
92000 NANTERRE – FRANCE
info@airandme.fr
+33 9 72 232 232

Instrukcja pobrana ze strony loveair.pl